Produkta datu lapa

Specifikācijas



analogais IO modulis, Modicon TM3, 2 analogās vai temperatūras ieejas, 1 analogā izeja, skrūve, 24 V DC

TM3TM3

Galvenā

Produktu klāsts	Modicon TM3
Produkta vai sastāvdaļas veids	Ieejas/izejas analogais modulis
Diapazona saderība	Modicon M221 Modicon M241 Modicon M251 Modicon M262
Analogās ievades numurs	2
Analogās izejas numurs	1

Papildinošs

Analogās ievades veids	strāva 4...20 mA strāva 0...20 mA spriegums 0...10 V spriegums - 10...10 V termopāri - 200...1000 °C termopāris J termopāri - 200...1300 °C termopāris K termopāri 0...1760 °C termopāris R termopāri 0...1760 °C termopāris S termopāri 0...1820 °C termopāris B termopāri - 200...400 °C termopāris T termopāri - 200...1300 °C termopāris N termopāri - 200...800 °C termopāris E termopāri 0...2315 °C termopāris C temperatūras zonde - 60...180 °C Ni 100/Ni 1000 temperatūras zonde - 200...850 °C 100 punkts temperatūras zonde - 200...600 °C Pt 1000
Analogās ievades izšķirtspēja	16 biti 15 biti + zīme
Pieļaujamā nepārtraukta pārslodze	13 V , analogās ievades veids: spriegums 40 mA , analogās ievades veids: strāva
Stabilizācijas laiks	1 ms
Ievades pretestība	<= 50 omi >= 1 MOhm
Izlases ilgums	10 ms
Analogās izvades veids	strāva : 4...20 mA strāva : 0...20 mA spriegums : 0...10 V spriegums : - 10...10 V
Konversijas laiks	100 ms + 100 ms kanālā + 1 kontrollera cikla laiks analogai ieejai termopāri

Ir sasniegts maksimālais saīdzināmo produktu skaits. Lūdzu, atveriet sadaļu Saīdzināt produktus #SAITE# un izdzēsiet kādu produktu, lai turpinātu.

Absolūtas precizitātes kļūda	+/- 6 °C pie 25 °C priekš termopāris R, S 0...200 °C +/- 0,4 % no pilnas skalas pie 25 °C priekš termopāris K - 200...0 °C +/- 0,4 % no pilnas skalas pie 25 °C priekš termopāris J - 200...0 °C +/- 0,4 % no pilnas skalas pie 25 °C priekš termopāris E - 200...0 °C +/- 0,4 % no pilnas skalas pie 25 °C priekš termopāris T - 200...0 °C +/- 0,4 % no pilnas skalas pie 25 °C priekš termopāris N - 200...0 °C +/- 0,1 % no pilnas skalas pie 25 °C analogai ieejai spriegums/strāva +/- 0,1 % no pilnas skalas pie 25 °C priekš termopāris C 0...2315 °C +/- 0,1 % no pilnas skalas pie 25 °C priekš Pt 100/Pt 1000, Ni 100/ Ni 1000 temperatūras zonde +/- 0,1 % no pilnas skalas pie 25 °C priekš termopāris R, S 200...1760 °C +/- 0,1 % no pilnas skalas pie 25 °C priekš termopāris B 300...1820 °C +/- 0,1 % no pilnas skalas pie 25 °C priekš termopāris K 0...1300 °C +/- 0,1 % no pilnas skalas pie 25 °C priekš termopāris J 0...1000 °C +/- 0,1 % no pilnas skalas pie 25 °C priekš termopāris E 0...800 °C +/- 0,1 % no pilnas skalas pie 25 °C priekš termopāris T 0...400 °C +/- 0,1 % no pilnas skalas pie 25 °C priekš termopāris N 0...1300 °C +/- 0,1 % no pilnas skalas pie 25 °C analogajai izvadei spriegums/strāva
Atkārtojiet precizitāti	+/-0,5 %FS priekš ievade
Izvades pulsācija	20 mV
Krustruna	<= 1 LSB
Kabeļa veids	vītu ekranētu pāru kabelis < 30 m priekš ievade/izvade ķēde
Elektrības pieslēgums	11 x 2.5 mm² noņemams skrūvju spaiļu bloks with solis 5,08 mm adjustment ieejām, izejām un padevei
LSB vērtība	0,15 mV , 0...10 V 0,30 mV , - 10...10 V 0,30 µA , 0...20 mA 0,244 µA , 4...20 mA 0,1 °C 2,44 mV , 0...10 V 4,88 mV , - 10...10 V 4,88 µA , 0...20 mA 3,91 µA , 4...20 mA
Izolācija	starp ievadi un piegādipie 1500 V AC starp ievadi un iekšējo loģikupie 500 V AC starp izlaidi un piegādipie 1500 V AC starp izvadi un iekšējo loģikupie 500 V AC
Imunitāte pret mikropārkāpumiem	10 ms
Slodzes pretestība omi	1 kOhm spriegums 300 omi strāva
Slodzes veids	Pretestības
Temperature drift	+/- 0,006 %FS/°C
Nelinearitāte	+/- 0,01 %FS , analogās izvades veids: analogā izeja +/- 0,1 %FS , analogās ievades veids: analogā ieeja
Tipisks strāvas patēriņš	55 mA pie 24 V DC nav slodzes 55 mA pie 5 V DC nav slodzes 60 mA pie 5 V DC pilna slodze 80 mA pie 24 V DC pilna slodze
Vietējā signalizācija	1 LED zaļš pie PWR
Montāžas atbalsts	cilindru tips TH35-15 sliede atbilst IEC 60715 cilindru tips TH35-7.5 sliede atbilst IEC 60715 plāksne vai panelis ar stiprinājuma komplektu
Augstums	90 mm
Platums	23,6 mm
Dziļums	70 mm
Neto svars	0,115 kg

Vide

IP aizsardzības pakāpe	IP20

Marķējums	CE
Produktu sertifikāti	CE UKCA RCM EAC cULus cULus HazLoc
Standarti	IEC 61131-2
Elektromagnētiskā emisija	izstarotās emisijas - testa līmenis: 40 dBµV/m QP A klase (10 m) pie 30…230 MHz atbilst IEC 55011 izstarotās emisijas - testa līmenis: 47 dBµV/m QP A klase (10 m) pie 230…1000 MHz atbilst IEC 55011
Apkārtējā gaisa temperatūra darbībai	-10…55 °C (horizontāla uzstādīšana) -10…35 °C (vertikāla uzstādīšana)
Apkārtējā gaisa temperatūra uzglabāšanai	-25…70 °C
Relatīvais mitrums	10…95 % bez kondensāta
Darbības augstums	0...2000 m
Piesārņojuma pakāpe	2
Vibrācijas pretestība	3,5 mm (f = 5…8,4 Hz) uz DIN sliedes 3 gn (f = 8,4…150 Hz) uz DIN sliedes
Triecienizturība	15 gn pie 11 ms

Iepakošanas vienības

Pirmā iepakojuma vienības tips	PCE
Vienību skaits 1. iepakojumā	1
1. iepakojuma augstums	7,611 cm
1. iepakojuma platums	10,688 cm
1. iepakojuma garums	12,753 cm
1. iepakojuma svars	220,0 g
Otrā iepakojuma vienības tips	S04
Vienību skaits 2. iepakojumā	42
2. iepakojuma augstums	30 cm
2. iepakojuma platums	40 cm
2. iepakojuma garums	60 cm
2. iepakojuma svars	10,421 kg
Trešā iepakojuma vienības tips	P12
Vienību skaits 3. iepakojumā	504
3. iepakojuma augstums	105 cm
3. iepakojuma platums	120 cm
3. iepakojuma garums	80 cm
3. iepakojuma svars	130 kg

Līguma garantija

Garantija (mēnešos)	18

Environmental Data

Schneider Electric mērķis ir līdz 2050. gadam sasniegt nulles emisiju statusu, izmantojot piegādes ķēdes partnerību, zemākas ietekmes materiālus un cirkularitāti, izmantojot mūsu pašreizējo kampaņu "Use Better, Use Longer, Use Again", lai pagarinātu produktu kalpošanas laiku un to pārstrādājamību.

Environmental Data skaidrojums >

Kā mēs novērtējam produktu ilgtspēju >

Ietekme uz vidi

Kopējā dzīves cikla oglekļa pēda	**99 kg CO2 eq.**
Ražošanas posma oglekļa pēdas nospiedums [A1–A3]	**14 kg CO2 eq.**
Izplatīšanas posma oglekļa pēdas nospiedums [A4]	**0 kg CO2 eq.**
Uzstādīšanas posma oglekļa pēdas nospiedums [A5]	**0 kg CO2 eq.**
Lietošanas posma oglekļa pēdas nospiedums [B2, B3, B4, B6]	**84 kg CO2 eq.**
Dzīves cikla beigu posma oglekļa pēdas nospiedums [C1–C4]	**0.5 kg CO2 eq.**
Vides informācijas publiskošana	**Produkta ietekme uz vidi**

Use Better

Materiāli un iepakojums

Iepakojums izgatavots no pārstrādāta kartona	**Jā**
Iepakojums bez plastmasas	**Jā**
ES RoHS direktīva	**Atbilst**
REACh regula	**Atsauce satur vielas virs noteiktās normas, kas rada ļoti lielas bažas**
Bez PVC	**Jā**

Use Again

Pārsaiņošana un atkārtota ražošana

Pārstrādājamības potenciāls, %	**3**
Cirkularitātes profils	**Informācija par ekspluatācijas izbeigšanu**
Atgriešana	**Jā**
WEEE marķējums	**Eiropas Savienības tirgū no šī produkta ir jāatbrīvojas, ievērojot noteiktu atkritumu savākšanas kārtību, un produkts nedrīkst nonākt sadzīves atkritumu tvertnēs.**

Dimensions Drawings

Dimensions

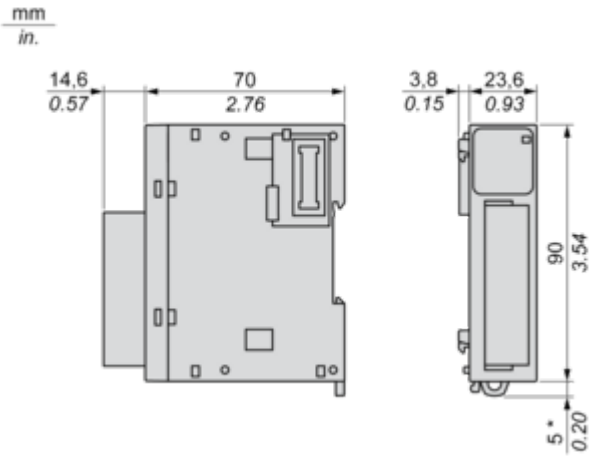

(*) 8.5 mm/0.33 in when the clamp is pulled out.

Mounting and Clearance

Spacing Requirements

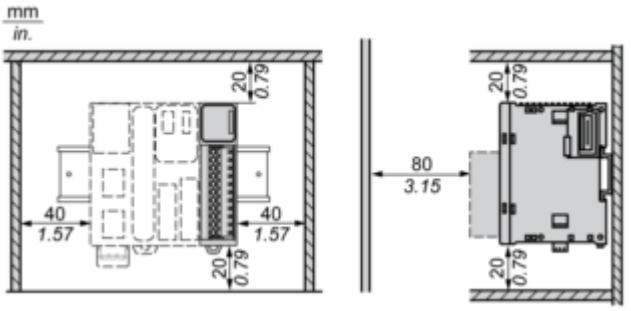

Mounting on a Rail

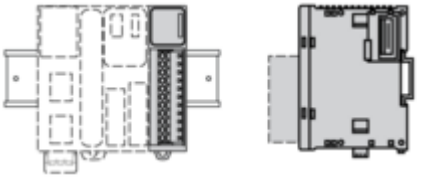

Incorrect Mounting

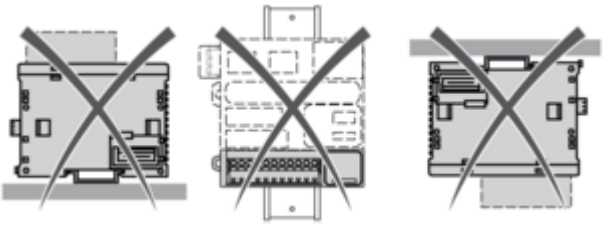

Mounting on a Panel Surface

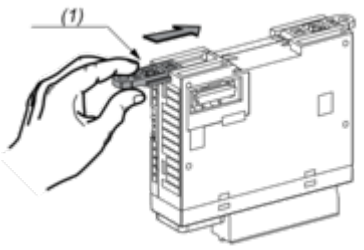

(1) Install a mounting strip

Mounting Hole Layout

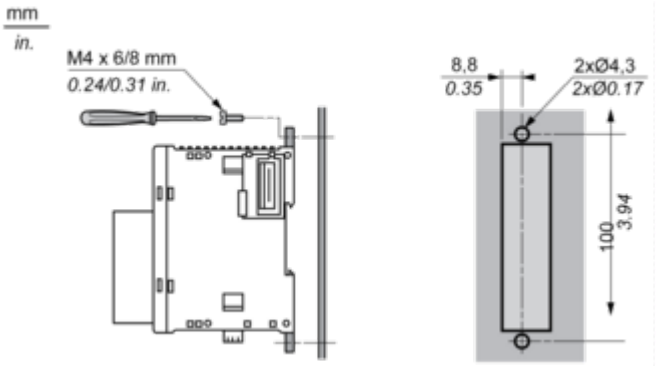

Connections and Schema

Analogue Mixed I/O Module

Wiring Diagram (Current/Voltage type)

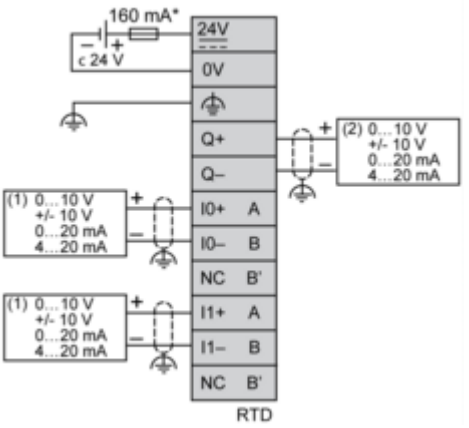

(*) Type T fuse
(1) Current/Voltage analog output device
(2) Current/Voltage analog input device

Wiring Diagram (Thermocouple input type)

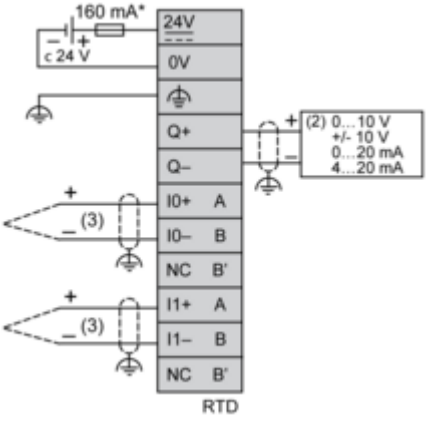

(*) Type T fuse
(2) Current/Voltage analog input device
(3) Thermocouple

Wiring Diagram (Temperature probe input type)

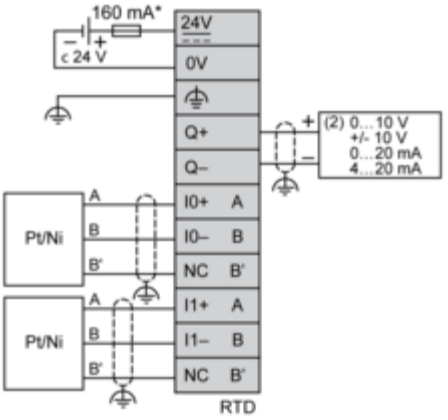

(*) Type T fuse
(2) Current/Voltage analog input device