Produkta datu lapa

Specifikācijas



Analogās ievades modulis, Modicon TM5, 2I, +/-10 V, 0 līdz 20 mA, 4 līdz 20 mA, 12 biti

TM5SAI2L

Galvenā

Produktu klāsts	Modicon TM5
Produkta vai sastāvdaļas veids	Analogās ievades modulis
Produktu saderība	Loģiskais kontrolieris Kustības kontrolieris
Diapazona saderība	Modicon M258 Modicon LMC058
Analogās ievades numurs	2

Papildinošs

Mērījumu izšķirtspēja	2,441 mV , +/- 10 V 4,883 µA , 0...20 mA/4...20 mA
Krāsa	Balts
Temperatūras koeficients	+/- 0.009 %FS/°C , analogās ievades veids: strāva +/- 0,006 %FS/°C , analogās ievades veids: spriegums
Piegāde	Iekšējais
[Us] nominālais barošanas spriegums	24 V DC -15...20 %
Analogās ievades veids	spriegums +/- 10 V strāva 0...20 mA/4...20 mA
Analogās ievades izšķirtspēja	12 biti + zīme +/- 10 V 12 biti 0...20 mA/4...20 mA
Ievades pretestība	>= 20 mOhm
Izlases ilgums	1 ms analogā ieeja 300 µs analogā ieeja
Slodzes pretestība omi	<= 300 Ohm strāva
Kabeļa tips	Ekranēts kabelis
Mērījumu kļūda	< 0,08 % no pilnas skalas +/- 10 V +/- 10 V 25 °C < 0,08 % no pilnas skalas 0...20 mA/4...20 mA 25 °C
Nelinearitāte	< 0,025 %FS , analogās ievades veids: spriegums < 0,05 %FS , analogās ievades veids: strāva
Kopējā režīma noraidīšana	> 70 dB
Tipisks strāvas patēriņš	2 mA pie 5 V DC 5 mA pie 24 V DC ievade/izvade
Jaudas izkliede W	0,81 W
izolācija starp kanāliem	Neviens
Izolācija starp kanāliem un kopni	500 Vrms AC

Ir sasniegts maksimālais saīdzināmo produktu skaits. Lūdzu, atveriet sadaļu Salīdzināt produktus #SAITE# un izdzēsiet kādu produktu, lai turpinātu.

Vietējā signalizācija	1 LED zaļš pie barošanas avots 1 LED sarkans pie barošanas avots 2 gaismas diodes zaļš pie ievades statuss
Korpusa krāsa	Balts
Augstums	99 mm
Platums	12,5 mm
Dziļums	75 mm
Neto svars	0,025 kg

Vide

IP aizsardzības pakāpe	IP20
Marķējums	CE
Produktu sertifikāti	CSA C-Tick cULus GOST-R
Standarti	IEC 61131-2 CSA C22.2 Nr. 213 UL 508 CSA C22.2 Nr. 142
Apkārtējā gaisa temperatūra darbībai	0…55 °C bez pazemināšanas (horizontāla uzstādīšana) 0…60 °C ar pazemināšanas koeficientu (horizontāla uzstādīšana) 0…50 °C (vertikāla uzstādīšana)
Apkārtējā gaisa temperatūra uzglabāšanai	-25…70 °C
Relatīvais mitrums	5…95 % bez kondensāta
Darbības augstums	0...2000 m
Piesārņojuma pakāpe	2
Vibrācijas pretestība	1 gn (f = 8,4…150 Hz) uz DIN sliedes 3,5 mm (f = 5…8,4 Hz) uz DIN sliedes
Triecienizturība	15 gn pie 11 ms

Iepakošanas vienības

Pirmā iepakojuma vienības tips	PCE
Vienību skaits 1. iepakojumā	1
1. iepakojuma augstums	2,000 cm
1. iepakojuma platums	6,000 cm
1. iepakojuma garums	10,500 cm
1. iepakojuma svars	39,000 g
Otrā iepakojuma vienības tips	S02
Vienību skaits 2. iepakojumā	97
2. iepakojuma augstums	15,000 cm
2. iepakojuma platums	30,000 cm
2. iepakojuma garums	40,000 cm
2. iepakojuma svars	4,188 kg

Līguma garantija

Garantija (mēnešos)	18

Environmental Data

Schneider Electric mērķis ir līdz 2050. gadam sasniegt nulles emisiju statusu, izmantojot piegādes ķēdes partnerību, zemākas ietekmes materiālus un cirkularitāti, izmantojot mūsu pašreizējo kampaņu "Use Better, Use Longer, Use Again", lai pagarinātu produktu kalpošanas laiku un to pārstrādājamību.

Environmental Data skaidrojums >

Kā mēs novērtējam produktu ilgtspēju >

Ietekme uz vidi

Kopējā dzīves cikla oglekļa pēda	**34 kg CO2 eq.**
Ražošanas posma oglekļa pēdas nospiedums [A1–A3]	**1 kg CO2 eq.**
Izplatīšanas posma oglekļa pēdas nospiedums [A4]	**0 kg CO2 eq.**
Uzstādīšanas posma oglekļa pēdas nospiedums [A5]	**0 kg CO2 eq.**
Lietošanas posma oglekļa pēdas nospiedums [B2, B3, B4, B6]	**33 kg CO2 eq.**
Dzīves cikla beigu posma oglekļa pēdas nospiedums [C1–C4]	**0.1 kg CO2 eq.**
Vides informācijas publiskošana	**Produkta ietekme uz vidi**

Use Better

Materiāli un iepakojums

Iepakojums izgatavots no pārstrādāta kartona	**Nē**
Iepakojums bez plastmasas	**Jā**
ES RoHS direktīva	**Atbilst**
REACh regula	**Nesatur ļoti bīstamas vielas virs moteiktās normas**
Bez PVC	**Jā**

Use Again

Pārsaiņošana un atkārtota ražošana

Pārstrādājamības potenciāls, %	**0**
Cirkularitātes profils	**Informācija par ekspluatācijas izbeigšanu**
Atgriešana	**Jā**
WEEE marķējums	**Eiropas Savienības tirgū no šī produkta ir jāatbrīvojas, ievērojot noteiktu atkritumu savākšanas kārtību, un produkts nedrīkst nonākt sadzīves atkritumu tvertnēs.**

Dimensions Drawings

TM5 Slice

Dimensions

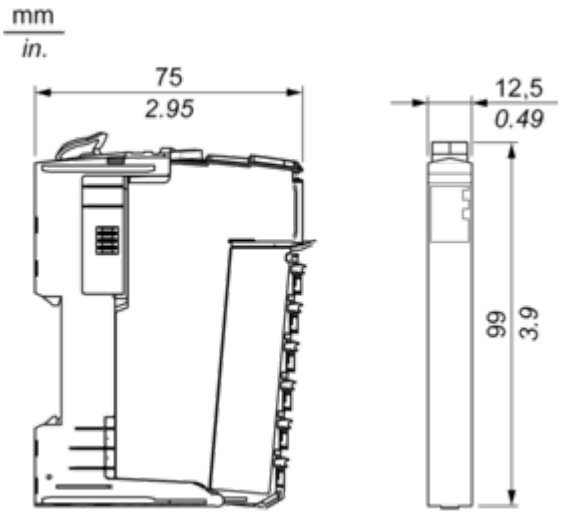

Mounting and Clearance

TM5 System

Spacing Requirements

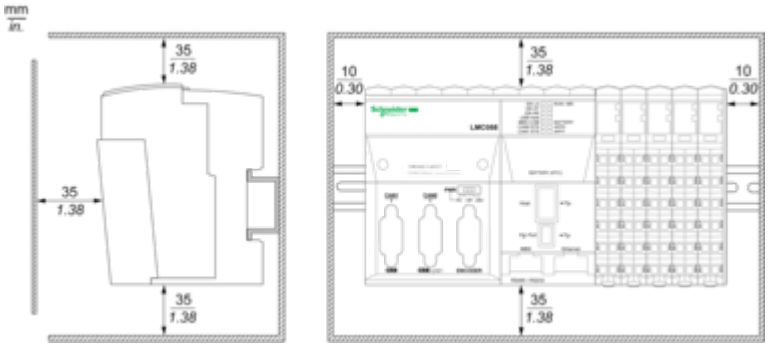

Mounting on a DIN Rail

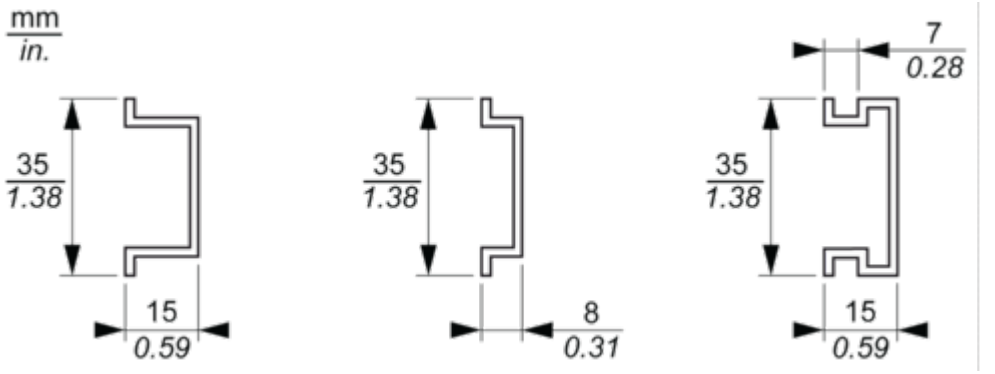

Connections and Schema

TM5 System Wiring Recommendations

Wire Sizes to Use with the Removable Spring Terminal Blocks

mm / in. 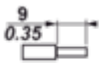				
mm^2	0,08…2,5	0,25…2,5	0,25…1,5	2 x 0,25...2 x 0,75
AWG	28…14	24…14	24…16	2 x 24…2 x 18

Electronic Module 2AI ±10V/0-20mA/4-20mA 12 Bits

Wiring Diagram

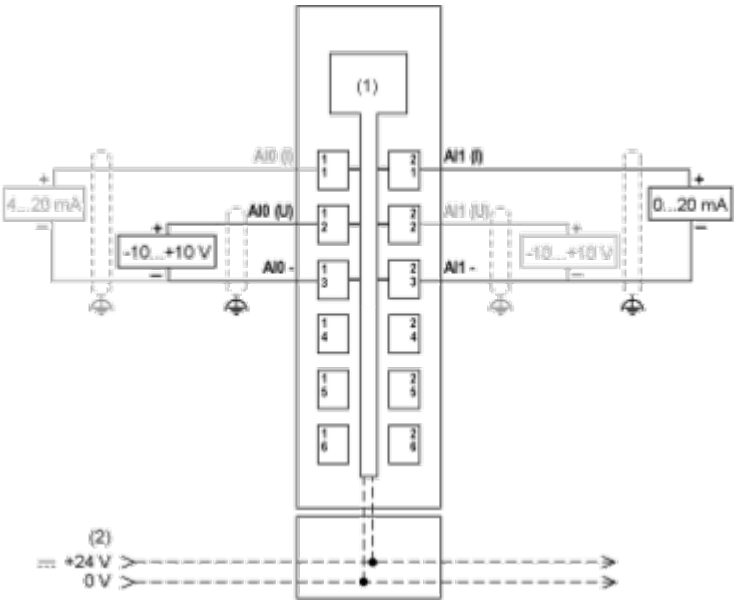

(1) Internal electronics
(2) 24 Vdc I/O power segment integrated into the bus bases
(I) Current
(U) Voltage