Produkta datu lapa

Specifikācijas



Analogās ievades modulis, Modicon TM5, 2I, termopāris J/K/N/S, 16 biti

TM5SAI2TH

Galvenā

Produktu klāsts	Modicon TM5
Produkta vai sastāvdaļas veids	Analogās ievades modulis
Produktu saderība	Loģiskais kontrolieris Kustības kontrolieris
Diapazona saderība	Modicon M258 Modicon LMC058
Analogās ievades numurs	2

Papildinošs

Mērījumu izšķirtspēja	0,1 °C
Krāsa	Balts
Temperatūras koeficients	0,01 %FS/°C , analogās ievades veids: termopāri
Piegāde	Iekšējais
[Us] nominālais barošanas spriegums	24 V DC -15...20 %
Analogās ievades veids	termopāri - 210...1200 °C termopāris J termopāri - 270...1300 °C termopāris N termopāri - 270...1372 °C termopāris K termopāri - 50...1768 °C termopāris S
Analogās ievades izšķirtspēja	16 biti
Ievades filtrēšana	1...66,7 ms konfigurējams ar programmatūru
Kabeļa tips	Ekranēts kabelis
Mērījumu kļūda	+/- 0,1 % no pilnas skalas - 210...1200 °C termopāris J 25 °C +/- 0,11 % no pilnas skalas - 270...1300 °C termopāris N 25 °C +/- 0,11 % no pilnas skalas - 270...1372 °C termopāris K 25 °C +/- 0,17 % no pilnas skalas - 50...1768 °C termopāris S 25 °C
Nelinearitāte	+/- 0,001 %FS , analogās ievades veids: termopāri
Kopējā režīma noraidīšana	> 70 dB
Tipisks strāvas patēriņš	2 mA pie 5 V DC 30 mA pie 24 V DC ievade/izvade
Jaudas izkliede W	0,73 W
izolācija starp kanāliem	Neviens
Izolācija starp kanāliem un kopni	500 Vrms AC
Vietējā signalizācija	1 LED zaļš pie barošanas avots 1 LED sarkans pie barošanas avots 2 gaismas diodes zaļš pie ievades statuss
Korpusa krāsa	Balts
Augstums	99 mm

Ir sasniegts maksimālais saīdzināmo produktu skaits. Lūdzu, atveriet sadaļu Saīdzināt produktus #SAITE# un izdzēsiet kādu produktu, lai turpinātu.

Platums	12,5 mm
Dziļums	75 mm
Neto svars	0,025 kg

Vide

IP aizsardzības pakāpe	IP20
Marķējums	CE
Produktu sertifikāti	CSA GOST-R C-Tick cULus
Standarti	UL 508 CSA C22.2 Nr. 142 CSA C22.2 Nr. 213 IEC 61131-2
Apkārtējā gaisa temperatūra darbībai	0…55 °C bez pazemināšanas (horizontāla uzstādīšana) 0…60 °C ar pazemināšanas koeficientu (horizontāla uzstādīšana) 0…50 °C (vertikāla uzstādīšana)
Apkārtējā gaisa temperatūra uzglabāšanai	-25…70 °C
Relatīvais mitrums	5…95 % bez kondensāta
Darbības augstums	0...2000 m
Piesārņojuma pakāpe	2
Vibrācijas pretestība	1 gn (f = 8,4…150 Hz) uz DIN sliedes 3,5 mm (f = 5…8,4 Hz) uz DIN sliedes
Triecienizturība	15 gn pie 11 ms

Iepakošanas vienības

Pirmā iepakojuma vienības tips	PCE
Vienību skaits 1. iepakojumā	1
1. iepakojuma augstums	2,000 cm
1. iepakojuma platums	6,000 cm
1. iepakojuma garums	10,500 cm
1. iepakojuma svars	40,000 g
Otrā iepakojuma vienības tips	S02
Vienību skaits 2. iepakojumā	97
2. iepakojuma augstums	15,000 cm
2. iepakojuma platums	30,000 cm
2. iepakojuma garums	40,000 cm
2. iepakojuma svars	4,263 kg

Līguma garantija

Garantija (mēnešos)	18

Environmental Data

Schneider Electric mērķis ir līdz 2050. gadam sasniegt nulles emisiju statusu, izmantojot piegādes ķēdes partnerību, zemākas ietekmes materiālus un cirkularitāti, izmantojot mūsu pašreizējo kampaņu "Use Better, Use Longer, Use Again", lai pagarinātu produktu kalpošanas laiku un to pārstrādājamību.

Environmental Data skaidrojums >

Kā mēs novērtējam produktu ilgtspēju >

Ietekme uz vidi

Kopējā dzīves cikla oglekļa pēda	**31 kg CO2 eq.**
Ražošanas posma oglekļa pēdas nospiedums [A1–A3]	**1 kg CO2 eq.**
Izplatīšanas posma oglekļa pēdas nospiedums [A4]	**0 kg CO2 eq.**
Uzstādīšanas posma oglekļa pēdas nospiedums [A5]	**0 kg CO2 eq.**
Lietošanas posma oglekļa pēdas nospiedums [B2, B3, B4, B6]	**29 kg CO2 eq.**
Dzīves cikla beigu posma oglekļa pēdas nospiedums [C1–C4]	**0.1 kg CO2 eq.**
Vides informācijas publiskošana	**Produkta ietekme uz vidi**

Use Better

Materiāli un iepakojums

Iepakojums izgatavots no pārstrādāta kartona	**Nē**
Iepakojums bez plastmasas	**Jā**
ES RoHS direktīva	**Atbilst**
REACh regula	**Nesatur ļoti bīstamas vielas virs moteiktās normas**
Bez PVC	**Jā**

Use Again

Pārsaiņošana un atkārtota ražošana

Pārstrādājamības potenciāls, %	**0**
Cirkularitātes profils	**Informācija par ekspluatācijas izbeigšanu**
Atgriešana	**Jā**
WEEE marķējums	**Eiropas Savienības tirgū no šī produkta ir jāatbrīvojas, ievērojot noteiktu atkritumu savākšanas kārtību, un produkts nedrīkst nonākt sadzīves atkritumu tvertnēs.**

Dimensions Drawings

TM5 Slice

Dimensions

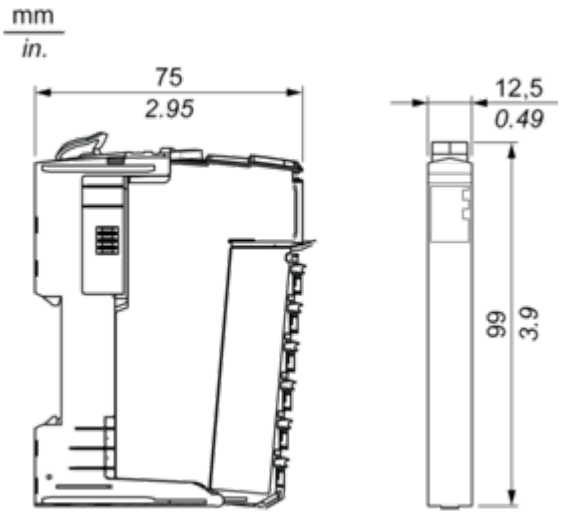

Mounting and Clearance

TM5 System

Spacing Requirements

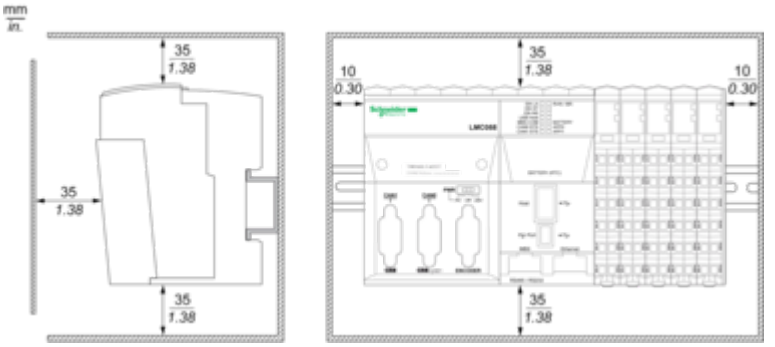

Mounting on a DIN Rail

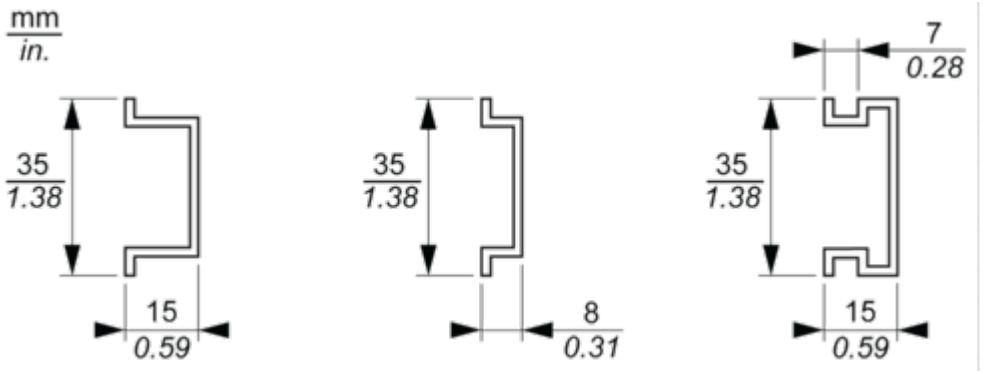

Connections and Schema

TM5 System Wiring Recommendations

Wire Sizes to Use with the Removable Spring Terminal Blocks

mm / in. 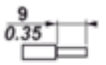				
mm^2	0,08…2,5	0,25…2,5	0,25…1,5	2 x 0,25...2 x 0,75
AWG	28…14	24…14	24…16	2 x 24…2 x 18

Electronic Module 2AI Thermocouple J/K/N/S 16 Bits

Wiring Diagram

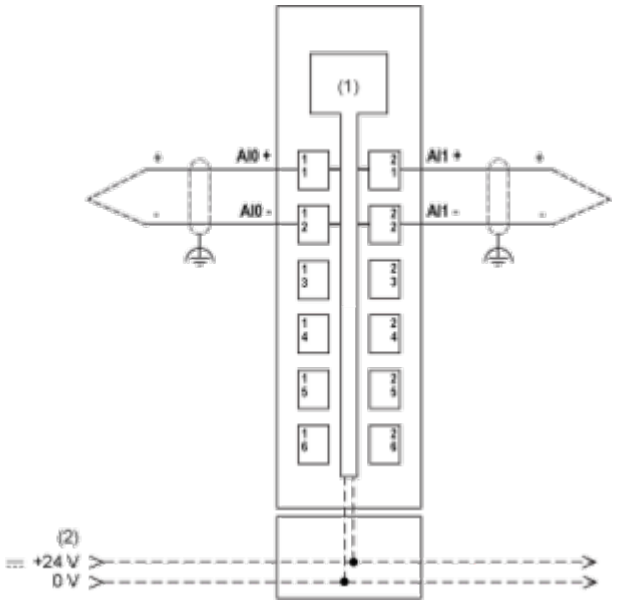

(1) Internal electronics
(2) 24 Vdc I/O power segment integrated into the bus bases

Ceramic Heating Element with Integrated Thermo Elements

Ripple voltage effects can potentially cause measurement errors.
The following figure shows the wiring diagram with a PDM:

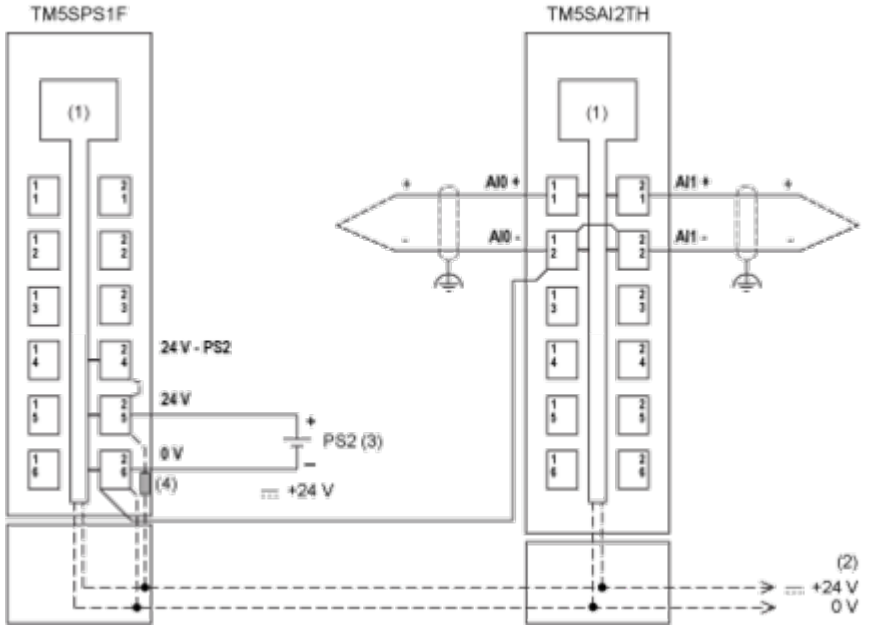

(1) Internal electronics
(2) 24 Vdc I/O power segment integrated into the bus bases
(3) PS2: External isolated SELV power supply 24 Vdc limited to 200 VA for UL508 conformance, or limited to 150 VA for CSA 22.2, N° 142 conformance
(4) Integrated fuse type T slow-blow 6.3 A 250 V exchangeable