Produktdatenblatt

Spezifikationen



Analoges Eingangsmodul, Modicon TM5, 4 Eingänge, Spannung / Strom, Auflösung 13 Bit

TM5SAI4L

EAN Code: 3595864074733

Hauptmerkmale

Baureihe	Modicon TM5
Produkt- oder Komponententyp	Analoges Eingangsmodul
Produktkompatibilität	Motion controller Logik-Controller
Kompatible Produktfamilie	Modicon M258 Modicon LMC058
Anzahl der Analogeingänge	4

Zusatzmerkmale

Messgenauigkeit	2,441 mV, +/- 10 V 4,883 µA, 0 - 20 mA / 4 - 20 mA
Farbe	Weiß
Temperaturkoeffizient	+/- 0,009 %Skalenendwert/°C, Analogeingangsart: Strom +/- 0,006 %SEW/°C, Analogeingangsart: Spannung
Versorgung	Intern
[UH,nom] Bemessungs-Betriebsspannung	24 V DC -15-20 %
Analoger Eingangstyp	Spannung +/- 10 V Strom 0 - 20 mA / 4 - 20 mA
Auflösung des Analogeingangs	12 bits + Zeichen +/- 10 V 12 Bits 0 - 20 mA / 4 - 20 mA
Eingangsimpedanz	>= 20 MOhm
Abtastdauer	1 ms Analogeingang 400 µs Analogeingang
Kabeltyp	Abgeschirmtes Kabel
Messfehler	< 0,08 % Messbereichsendwert +/- 10 V +/- 10 V 25 °C < 0,08 % Messbereichsendwert 0 - 20 mA / 4 - 20 mA 25 °C
Nichtlinearität	< 0,025 %SEW, Analogeingangstyp: Spannung < 0,05 %SEW, Analogeingangstyp: Strom
Gleichtaktunterdrückung	> 70 dB
Typische Leistungsaufnahme	2 mA bei 5 V DC 46 mA bei 24 V DC Ein-/Ausgang
Verlustleistung in W	1,11 W
Isolation zwischen Kanälen	Kein(e)
Isolation zwischen Kanälen und Klemme	500 Vrms AC
Lokale Signalisierung	1 LED grün für Netzteil 1 LED rot für Netzteil 4 LEDs grün für Eingangsstatus

Bruttopreisliste für Deutschland zuzüglich Zuschläge, Frachtkosten und Mehrwertsteuer, gültig ab dem 1. Januar 2024. Irrtum und Änderungen vorbehalten. Es gelten die AGBs der Schneider Electric GmbH.

Haftungsausschluss: Diese Dokumentation dient nicht als Ersatz für die Beurteilung der Eignung oder Verlässlichkeit dieser Produkte für bestimmte Verwendungsbereiche des Benutzers und darf nicht zu diesem Zweck verwendet werden.

Gehäusefarbe	Weiß
Höhe	99 mm
Breite	12,5 mm
Tiefe	75 mm
Produktgewicht	0,025 kg

Montage

Schutzart (IP)	IP20
Beschriftung	CE
Produktzertifizierungen	CSA CULus GOST-R C-Tick
Normen	CSA C22.2 Nr. 213 IEC 61131-2 UL 508 CSA C22.2 No 142
Umgebungstemperatur bei Betrieb	0…55 °C ohne Leistungsreduzierung (waagerechter Einbau) 0…60 °C mit Leistungsminderungsfaktor (waagerechter Einbau) 0…50 °C (senkrechter Einbau)
Umgebungstemperatur bei Lagerung	-25…70 °C
Relative Luftfeuchtigkeit	5…95 % Betauung nicht zulässig
Betriebshöhe	0 - 2.000 m
Verschmutzungsgrad	2
Vibrationsfestigkeit	1 Gn (f = 8,4…150 Hz) auf DIN-Schiene 3,5 mm (f = 5…8,4 Hz) auf DIN-Schiene
Stoßfestigkeit	15 Gn für 11 ms

Verpackungseinheiten

VPE 1 Art	PCE
Anzahl der Geräte pro Packung	1
VPE 1 Höhe	2,100 cm
VPE 1 Breite	6,100 cm
VPE 1 Länge	10,800 cm
Verpackungsgewicht (Lbs)	39,000 g
VPE 2 Art	S02
VPE 2 Menge	97
VPE 2 Höhe	15,000 cm
VPE 2 Breite	30,000 cm
VPE 2 Länge	40,000 cm
VPE 2 Gewicht	4,168 kg

Vertragliche Gewährleistung

Garantie (in Monaten)	18

Environmental Data

Schneider Electric hat sich zum Ziel gesetzt, den Net Zero-Status bis 2050 durch Lieferkettenpartnerschaften, Materialien mit geringerer Auswirkung und Kreislaufbildung über unsere laufende Kampagne "Use Better, Use Longer, Use Again" zu erreichen, um die Lebensdauer und Recyclingfähigkeit der Produkte zu verlängern.

Erläuterung der Environmental Data >

Wie wir die Produktnachhaltigkeit bewerten >

Umweltbilanz

Total lifecycle Carbon footprint	**46 kg CO2 eq.**
CO_2-Fußabdruck der Herstellungsphase [A1 bis A3]	**1 kg CO2 eq.**
CO_2-Fußabdruck der Distributionsphase [A4]	**0 kg CO2 eq.**
CO_2-Fußabdruck der Installationsphase [A5]	**0 kg CO2 eq.**
CO_2-Fußabdruck der Nutzungsphase [B2, B3, B4, B6]	**45 kg CO2 eq.**
CO_2-Fußabdruck der End-of-Life-Phase [C1 bis C4]	**0.1 kg CO2 eq.**
Umweltproduktdeklaration	**Produktumweltprofil**

Use Better

Materialien und Verpackung

Verpackung mit Recycling-Karton	**Nein**
Verpackung ohne Kunststoff	**Ja**
EU-RoHS-Richtlinie	**Konform**
REACh-Verordnung	**Produkt beinhaltet besorgniserregende Stoffe (SVHC) nicht über dem Schwellwert**
PVC-frei	**Ja**

Use Again

Reproduktion

Recyclingfähigkeitspotential in %	**0**
Circular Econmomy-Eignung	**Entsorgungsinformationen**
Rücknahme	**Ja**
WEEE-Kennzeichnung	**Das Produkt muss entsprechend bestimmter Hinweise auf Märkten der Europäischen Union entsorgt werden und darf nicht in Haushaltsabfälle gelangen.**

Maßzeichnungen

TM5-Slice

Abmessungen

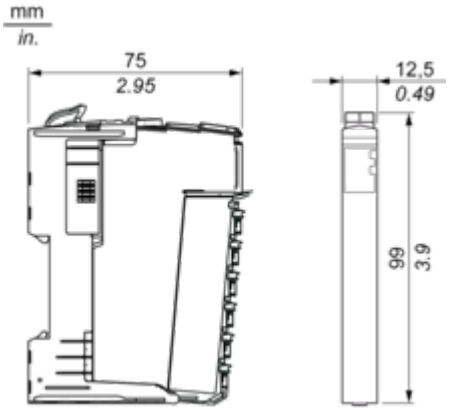

Montage und Abstand

TM5-System

Platzbedarf

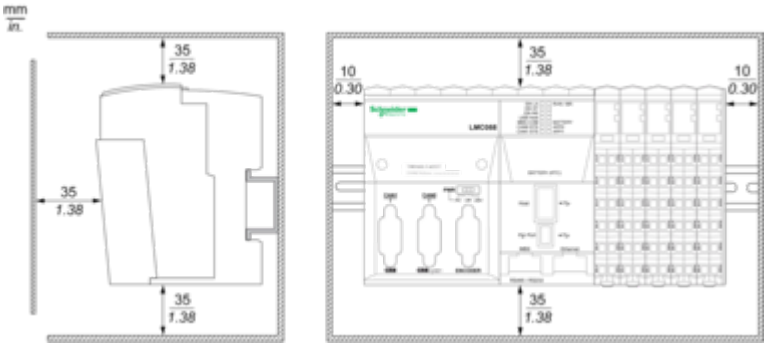

Montage auf einer DIN-Schiene

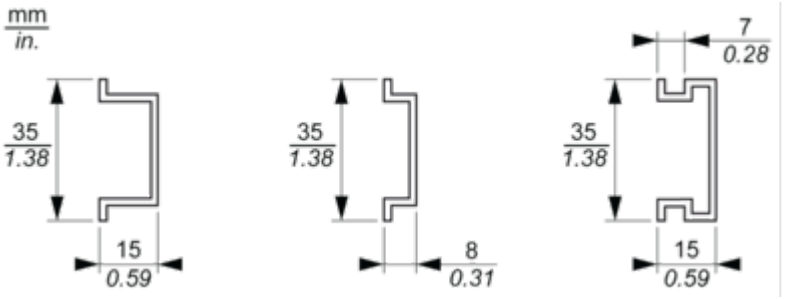

Anschlüsse und Schema

TM5-System Verdrahtungsempfehlungen

Mit den abnehmbaren Federklemmenleisten zu verwendende Drahtgrößen

mm / in. (9 / 0.35)				
mm^2	0,08...2,5	0,25...2,5	0,25...1,5	2 x 0,25...2 x 0,75
AWG	28...14	24...14	24...16	2 x 24...2 x 18

Elektronikmodul 4AI ±10 V / 0-20 mA / 4-20 mA, 12 Bit

Verdrahtungsplan

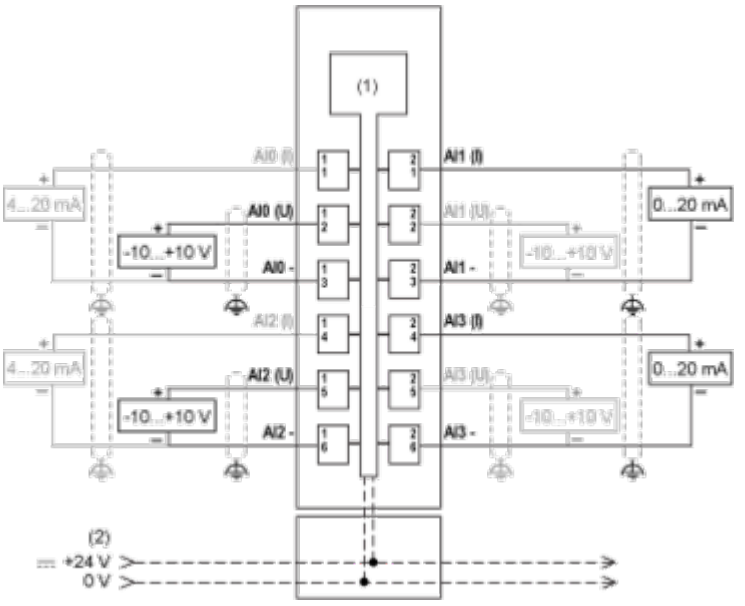

(1) Interne Elektronik
(2) In die Busbasen integriertes 24-VDC-E/A-Leistungssegment
(I) Strom
(U) Spannung