Produkta datu lapa

Specifikācijas



analogās izejas modulis, Modicon TM5, 2O, +/-10 V, 0 līdz 20 mA, 16 biti

TM5SAO2H

Galvenā

Produktu klāsts	Modicon TM5
Produkta vai sastāvdaļas veids	Analogās izejas modulis
Produktu saderība	Loģiskais kontrolieris Kustības kontrolieris
Diapazona saderība	Modicon LMC058 Modicon M258
Analogās izejas numurs	2

Papildinošs

Mērījumu izšķirtspēja	305,176 µV , +/- 10 V 610,352 nA , 0...20 mA
Krāsa	Balts
Atbildes laiks	<= 1 ms
Temperatūras koeficients	0,015 %FS/°C , analogās izvades veids: strāva 0,015 %FS/°C , analogās izvades veids: spriegums
Piegāde	Iekšējais
[Us] nominālais barošanas spriegums	24 V DC -15...20 %
Izlases ilgums	50 ms
Analogās izvades veids	strāva : 0...20 mA spriegums : +/- 10 V
Reakcijas laiks uz izvadi	<= 1 ms
Kabeļa tips	Ekranēts kabelis
Mērījumu kļūda	< 0,045 % no pilnas skalas +/- 10 V 25 °C < 0,045 % no pilnas skalas 0...20 mA 25 °C
Nelinearitāte	< 0,007 %FS/°C , analogās izvades veids: strāva < 0,007 %FS/°C , analogās izvades veids: spriegums
Tipisks strāvas patēriņš	2 mA pie 5 V DC
Jaudas izkliede W	1,21 W
izolācija starp kanāliem	Neviens
Izolācija starp kanāliem un kopni	500 Vrms AC
Vietējā signalizācija	1 LED zaļš pie barošanas avots 1 LED sarkans pie barošanas avots 2 gaismas diodes dzeltens pie izvades statuss
Korpusa krāsa	Balts
Augstums	99 mm
Platums	12,5 mm

Ir sasniegts maksimālais saīdzināmo produktu skaits. Lūdzu, atveriet sadaļu Saīdzināt produktus #SAITE# un izdzēsiet kādu produktu, lai turpinātu.

Dziļums	75 mm
Neto svars	0,025 kg

Vide

IP aizsardzības pakāpe	IP20
Marķējums	CE
Produktu sertifikāti	cULus C-Tick GOST-R CSA
Standarti	CSA C22.2 Nr. 213 UL 508 CSA C22.2 Nr. 142 IEC 61131-2
Apkārtējā gaisa temperatūra darbībai	0…55 °C bez pazemināšanas (horizontāla uzstādīšana) 0…60 °C ar pazemināšanas koeficientu (horizontāla uzstādīšana) 0…50 °C (vertikāla uzstādīšana)
Apkārtējā gaisa temperatūra uzglabāšanai	-25…70 °C
Relatīvais mitrums	5…95 % bez kondensāta
Darbības augstums	0...2000 m
Piesārņojuma pakāpe	2
Vibrācijas pretestība	1 gn (f = 8,4…150 Hz) uz DIN sliedes 3,5 mm (f = 5…8,4 Hz) uz DIN sliedes
Triecienizturība	15 gn pie 11 ms

Iepakošanas vienības

Pirmā iepakojuma vienības tips	PCE
Vienību skaits 1. iepakojumā	1
1. iepakojuma augstums	1,9 cm
1. iepakojuma platums	5,9 cm
1. iepakojuma garums	10,4 cm
1. iepakojuma svars	38 g
Otrā iepakojuma vienības tips	S02
Vienību skaits 2. iepakojumā	42
2. iepakojuma augstums	15 cm
2. iepakojuma platums	30 cm
2. iepakojuma garums	40 cm
2. iepakojuma svars	1,95 kg

Līguma garantija

Garantija (mēnešos)	18

Environmental Data

Schneider Electric mērķis ir līdz 2050. gadam sasniegt nulles emisiju statusu, izmantojot piegādes ķēdes partnerību, zemākas ietekmes materiālus un cirkularitāti, izmantojot mūsu pašreizējo kampaņu "Use Better, Use Longer, Use Again", lai pagarinātu produktu kalpošanas laiku un to pārstrādājamību.

Environmental Data skaidrojums >

Kā mēs novērtējam produktu ilgtspēju >

Ietekme uz vidi

Kopējā dzīves cikla oglekļa pēda	**50 kg CO2 eq.**
Ražošanas posma oglekļa pēdas nospiedums [A1–A3]	**1 kg CO2 eq.**
Izplatīšanas posma oglekļa pēdas nospiedums [A4]	**0 kg CO2 eq.**
Uzstādīšanas posma oglekļa pēdas nospiedums [A5]	**0 kg CO2 eq.**
Lietošanas posma oglekļa pēdas nospiedums [B2, B3, B4, B6]	**49 kg CO2 eq.**
Dzīves cikla beigu posma oglekļa pēdas nospiedums [C1–C4]	**0.1 kg CO2 eq.**
Vides informācijas publiskošana	**Produkta ietekme uz vidi**

Use Better

Materiāli un iepakojums

Iepakojums izgatavots no pārstrādāta kartona	**Nē**
Iepakojums bez plastmasas	**Jā**
ES RoHS direktīva	**Atbilst**
REACh regula	**Nesatur ļoti bīstamas vielas virs moteiktās normas**
Bez PVC	**Jā**

Use Again

Pārsaiņošana un atkārtota ražošana

Pārstrādājamības potenciāls, %	**0**
Cirkularitātes profils	**Informācija par ekspluatācijas izbeigšanu**
Atgriešana	**Jā**
WEEE marķējums	**Eiropas Savienības tirgū no šī produkta ir jāatbrīvojas, ievērojot noteiktu atkritumu savākšanas kārtību, un produkts nedrīkst nonākt sadzīves atkritumu tvertnēs.**

Dimensions Drawings

TM5 Slice

Dimensions

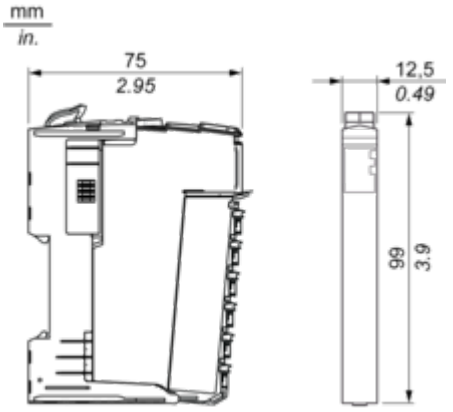

Mounting and Clearance

TM5 System

Spacing Requirements

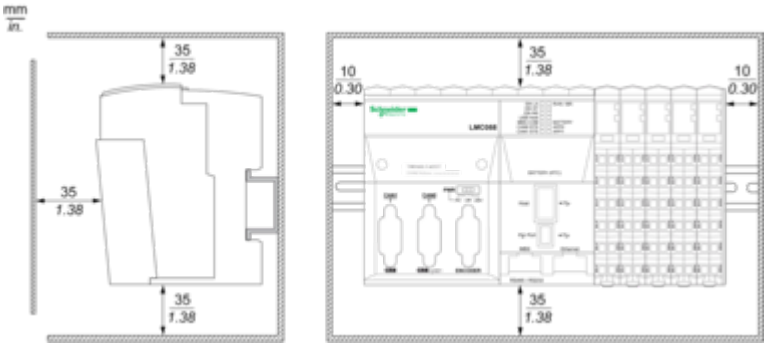

Mounting on a DIN Rail

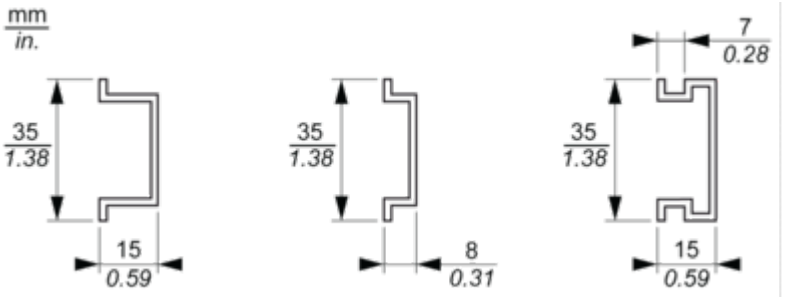

Connections and Schema

TM5 System Wiring Recommendations

Wire Sizes to Use with the Removable Spring Terminal Blocks

mm / in. 9 / 0.35				
mm²	0,08...2,5	0,25...2,5	0,25...1,5	2 x 0,25...2 x 0,75
AWG	28...14	24...14	24...16	2 x 24...2 x 18

Electronic Module 2AO ±10V/0-20mA 16 Bits

Wiring Diagram

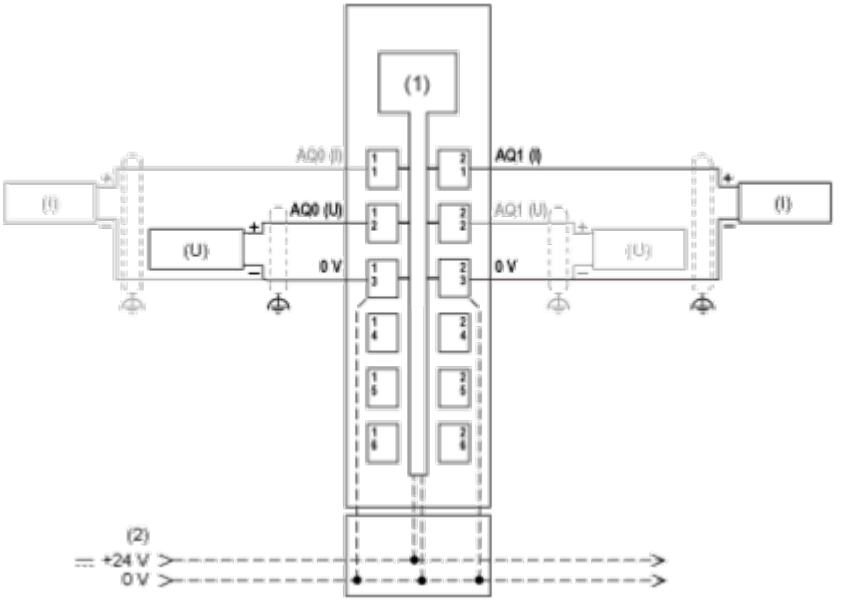

(1) Internal electronics
(2) 24 Vdc I/O power segment integrated into the bus bases
(I) Current
(U) Voltage