Produktdatenblatt

Spezifikationen



Demnächst nicht mehr lieferbar

Erweiterungsblock, TM7, IP67, 4 TC inputs, M12-Steckverbinder

TM7BAI4PLA

Der Verkauf wird eingestellt am: 11.11.2027

Der Service wird eingestellt am: 31.12.2032

EAN Code: 3595864092966

Hauptmerkmale

Baureihe	Modicon TM7
Produkt- oder Komponententyp	Analoger E/A-Erweiterungsblock
Kompatible Produktfamilie	Modicon M258 Modicon LMC058
Anzahl der Analogeingänge	4
Gehäusematerial	Kunststoff
Bustyp	TM7-Bus

Zusatzmerkmale

Analoger Eingangstyp	Thermoelement J, K, S 0-65536 µV Spannung
Auflösung des Analogeingangs	16 Bits 0-65536 µV
Abtastdauer	62 ms jeweils pro Eingangskanal
Sensorstromversorgung	24 V
Verlustleistung in W	3,4 W
elektrische Verbindung	1 Stecker M12 - B-Codierung - 4-polig für Bus EINGANG 1 Buchse M12 - B-Codierung - 4-polig für Bus AUSGANG 4 Buchsen M12 - Codierung A - 5-polig für Sensor 1 Stecker M8 - 4-polig für Strom-EINgang 1 Buchse M8 - 4-polig für Strom-AUSgang
Betriebsposition	Jede Position
Befestigungsmodus	Durch 2 Schrauben
Lokale Signalisierung	2 LEDs für Bus-Diagnose 2 LEDs für Stromversorgungsstatus Sensor/Stellantrieb
Höhe	85 mm
Breite	53 mm
Tiefe	42 mm
Produktgewicht	0,2 kg

Montage

Schutzart (IP)	IP67
Beschriftung	CE
Produktzertifizierungen	CURus GOST-R ATEX II 3g EEx nA II T5 C-Tick

Bruttopreisliste für Deutschland zuzüglich Zuschläge, Frachtkosten und Mehrwertsteuer, gültig ab dem 1. Januar 2024. Irrtum und Änderungen vorbehalten. Es gelten die AGBs der Schneider Electric GmbH.

Haftungsausschluss: Diese Dokumentation dient nicht als Ersatz für die Beurteilung der Eignung oder Verlässlichkeit dieser Produkte für bestimmte Verwendungsbereiche des Benutzers und darf nicht zu diesem Zweck verwendet werden.

Normen	IEC 61131-2
Umgebungstemperatur bei Betrieb	-10…60 °C
Umgebungstemperatur bei Lagerung	-25…85 °C
Relative Luftfeuchtigkeit	5…95 % ohne Kondensation oder Tropfwasser
Betriebshöhe	0 - 2.000 m
Verschmutzungsgrad	2
Vibrationsfestigkeit	7,5 mm, konstante Amplitude (f = 2…8 Hz) entspricht IEC 60721-3-5 Klasse 5M3 2 gn, konstante Beschleunigung (f = 8…200 Hz) entspricht IEC 60721-3-5 Klasse 5M3 4 gn, konstante Beschleunigung (f = 200…500 Hz) entspricht IEC 60721-3-5 Klasse 5M3
Stoßfestigkeit	30 gn für 11 ms entspricht IEC 60721-3-5 Klasse 5M3
Elektromagnetische Verträglichkeit	EN/IEC 61000-4-6

Verpackungseinheiten

VPE 1 Art	PCE
Anzahl der Geräte pro Packung	1
VPE 1 Höhe	5,000 cm
VPE 1 Breite	6,000 cm
VPE 1 Länge	11,000 cm
Verpackungsgewicht (Lbs)	227,000 g
VPE 2 Art	S02
VPE 2 Menge	24
VPE 2 Höhe	15,000 cm
VPE 2 Breite	30,000 cm
VPE 2 Länge	40,000 cm
VPE 2 Gewicht	5,820 kg

Vertragliche Gewährleistung

Garantie (in Monaten)	18

Environmental Data

Schneider Electric hat sich zum Ziel gesetzt, den Net Zero-Status bis 2050 durch Lieferkettenpartnerschaften, Materialien mit geringerer Auswirkung und Kreislaufbildung über unsere laufende Kampagne "Use Better, Use Longer, Use Again" zu erreichen, um die Lebensdauer und Recyclingfähigkeit der Produkte zu verlängern.

Erläuterung der Environmental Data >

Wie wir die Produktnachhaltigkeit bewerten >

Umweltbilanz

Total lifecycle Carbon footprint	**88 kg CO2 eq.**
CO_2-Fußabdruck der Herstellungsphase [A1 bis A3]	**12 kg CO2 eq.**
CO_2-Fußabdruck der Distributionsphase [A4]	**0 kg CO2 eq.**
CO_2-Fußabdruck der Installationsphase [A5]	**0 kg CO2 eq.**
CO_2-Fußabdruck der Nutzungsphase [B2, B3, B4, B6]	**76 kg CO2 eq.**
CO_2-Fußabdruck der End-of-Life-Phase [C1 bis C4]	**0.3 kg CO2 eq.**

Use Better

Materialien und Verpackung

Verpackung mit Recycling-Karton	**Nein**
Verpackung ohne Kunststoff	**Ja**
EU-RoHS-Richtlinie	**Konform**
REACh-Verordnung	**Produkt beinhaltet besorgniserregende Stoffe (SVHC) nicht über dem Schwellwert**
PVC-frei	**Ja**

Use Again

Reproduktion

Recyclingfähigkeitspotential in %	**10**
Circular Econmomy-Eignung	**Entsorgungsinformationen**
Rücknahme	**Ja**
WEEE-Kennzeichnung	**Das Produkt muss entsprechend bestimmter Hinweise auf Märkten der Europäischen Union entsorgt werden und darf nicht in Haushaltsabfälle gelangen.**

Darstellung

Analoger Temperatur-Eingangsbaustein

Beschreibung

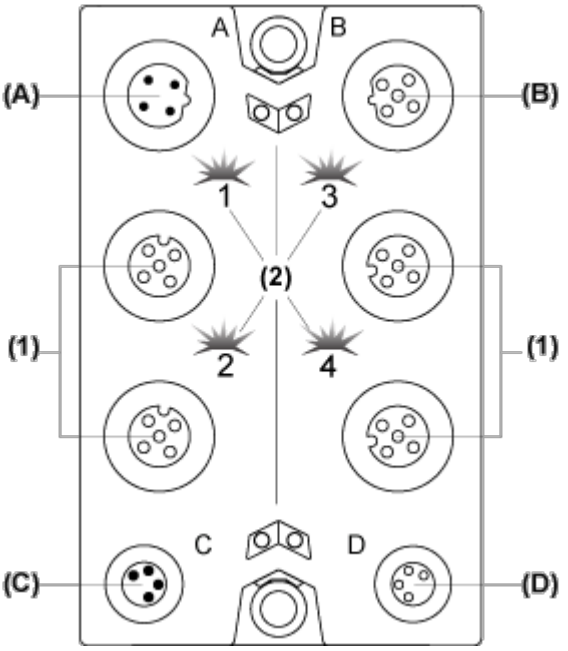

(A) IN-Steckverbinder für TM7-Bus

(B) OUT-Steckverbinder für TM7-Bus

(C) IN-Steckverbinder für 24-VDC-Spannungsversorgung

(D) OUT-Steckverbinder für 24-VDC-Spannungsversorgung

(1) Eingangsanschlüsse

(2) Status-LEDs

Anschluss- und Kanalzuweisungen

Eingangsanschlüsse	Kanaltyp	Kanal
1	Eingang	I0
2	Eingang	I1
3	Eingang	I2
4	Eingang	I3

Maßzeichnungen

TM7-Baustein, Größe 1

Abmessungen

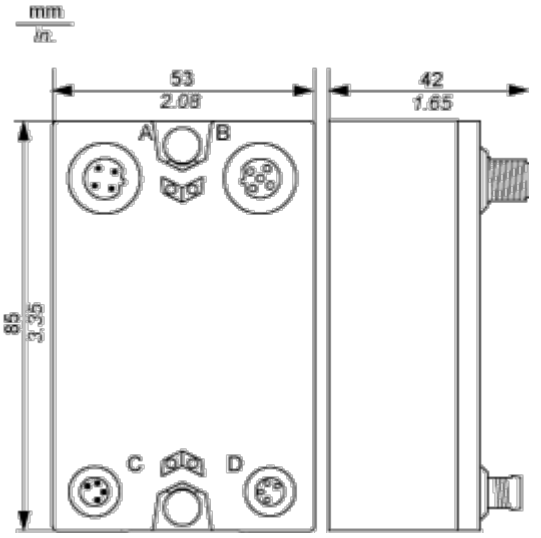

Montage und Abstand

Platzbedarf

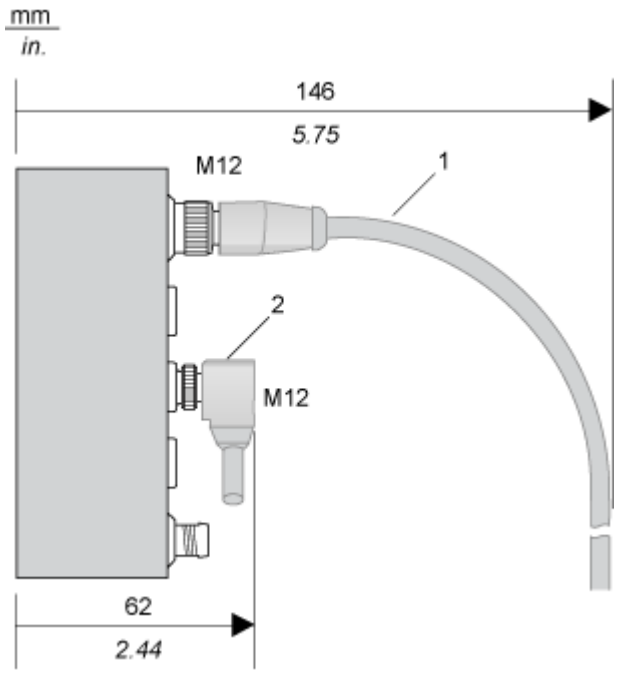

1 Gerades Kabel

2 Winkelförmiges Kabel

Installationshinweise

TM7-Baustein auf einem Aluminiumrahmen

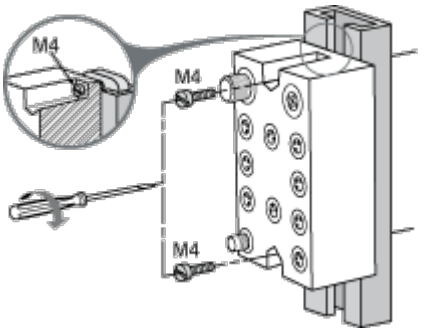

HINWEIS: Das maximale Anzugsmoment für die benötigten M4-Schrauben beträgt 0,6 Nm (5.3 lbf-in).

TM7-Baustein auf einer DIN-Schiene

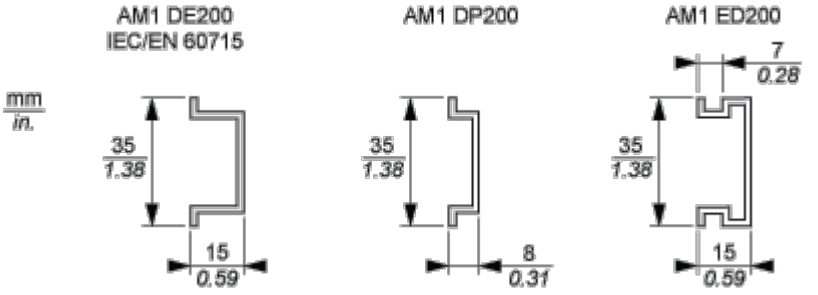

HINWEIS: Nur Bausteine der Größe 1 (die kleinsten Bausteine) können mit der Montageplatte TM7ACMP auf der DIN-Schiene montiert werden.

TM7-Baustein direkt an der Maschine

Bohrvorlage für den Baustein:

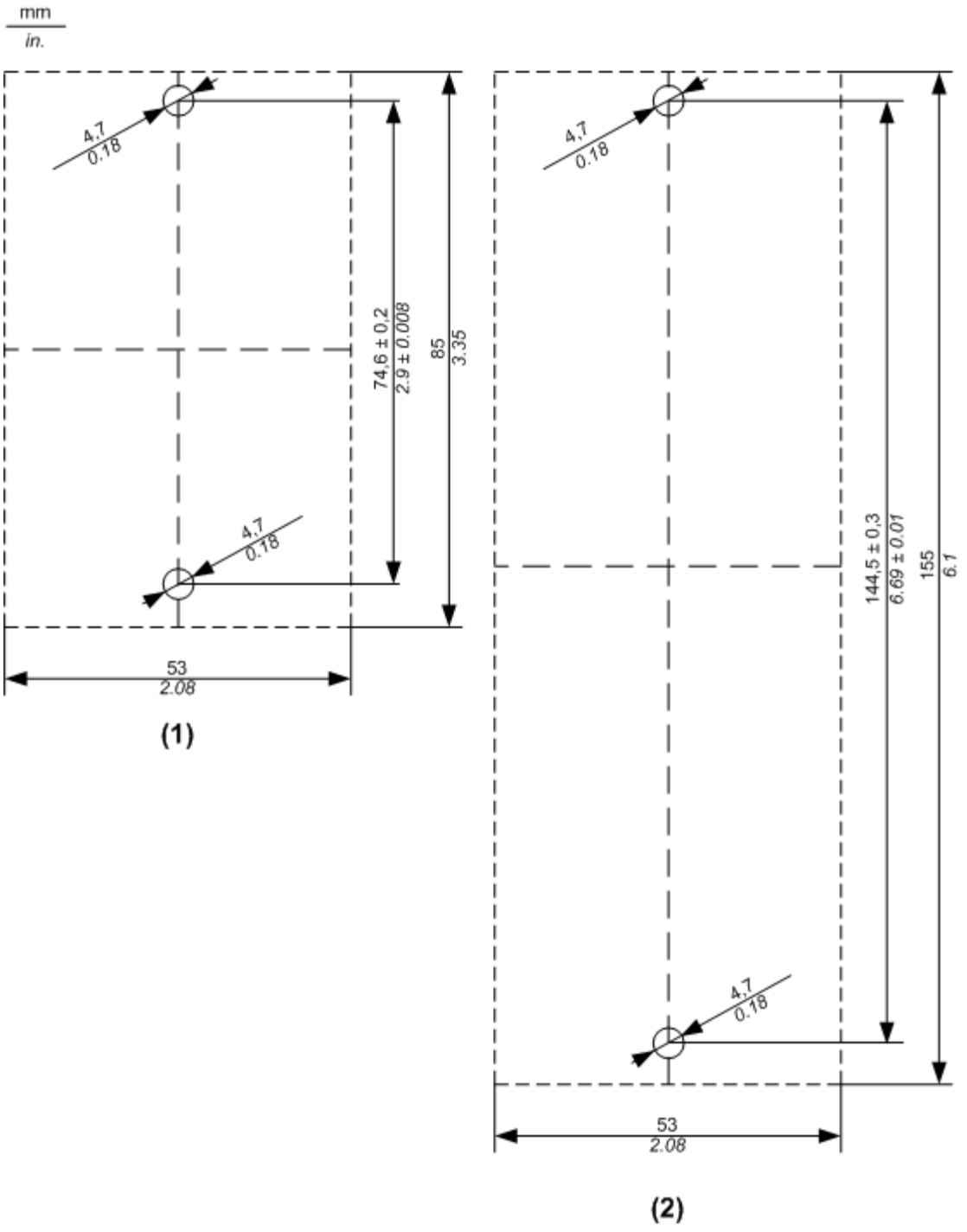

(1) Größe 1

(2) Größe 2

Bei der Bestimmung der Schraubenlänge sollte die Stärke der Grundplatte berücksichtigt werden.

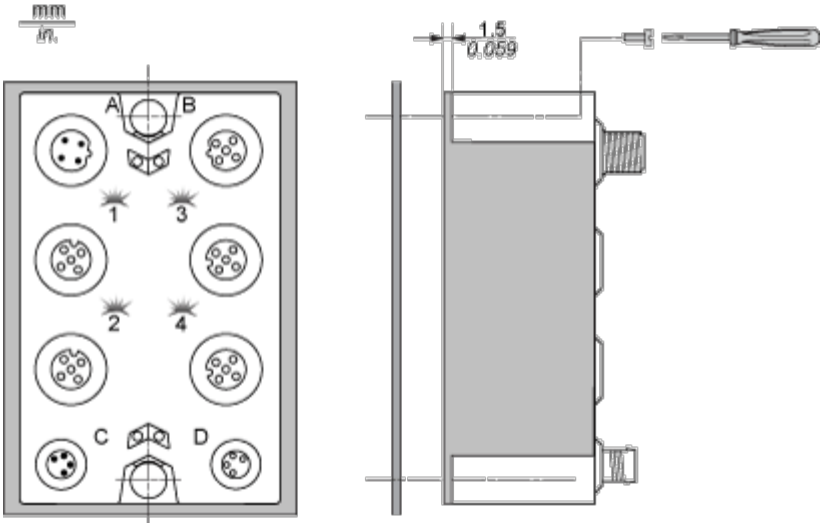

HINWEIS: Das maximale Anzugsmoment für die benötigten M4-Schrauben beträgt 0,6 Nm (5.3 lbf-in).

Anschlüsse und Schema

Verdrahtungsplan

Anschlussbelegung

Pin	M12-Eingangsanschlüsse 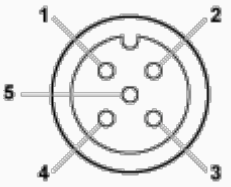	Stecker für Thermoelement TM7ACTHA 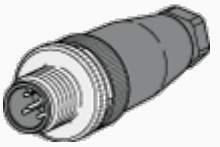
1	N.A.	Eingang zur Temperaturkompensation
2	Analogeingang +	Analogeingang +
3	0 VDC	0 VDC
4	Analogeingang -	Analogeingang -
5	Abschirmung	Abschirmung

Der TM7ACTHA-Thermoelementstecker wird zur Kompensation der Temperatur an Messpunkten verwendet. Der zur Messung der Klemmentemperatur verwendete Sensor ist in den Thermoelementstecker integriert.

Verdrahtung der Spannungsversorgung

Wenn Sie einen TM7-E/A-Baustein über den OUT-Steckverbinder für 24-VDC-Spannung des vorhergehenden E/A-Bausteins mit Strom versorgen, befinden sich beide E/A-Bausteine im gleichen 24-VDC-E/A-Leistungssegment. Wenn Sie jedoch eine externe isolierte Spannungsversorgung an den IN-Steckverbinder für 24-VDC-Spannung eines TM7-E/A-Bausteins anschließen, erstellen Sie so ein neues 24-VDC-E/A-Leistungssegment, das mit diesem E/A-Baustein beginnt.
E/A-Baustein mit einer externen 24-VDC-Spannungsversorgung:

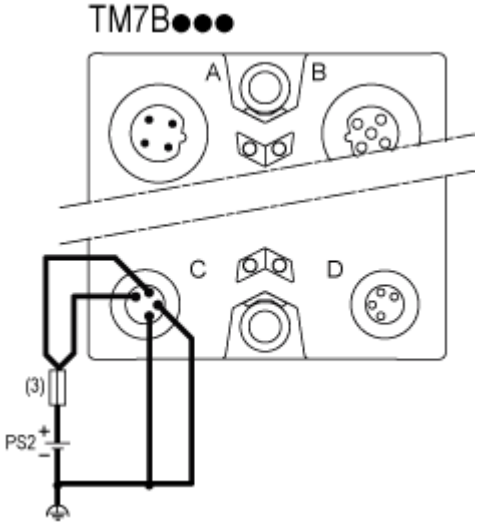

(3) Externe Sicherung Typ T, träge, max. 8 A, 250 V

PS2 Externe isolierte 24-VDC-E/A-Spannungsversorgung