Produkta datu lapa

Specifikācijas



Tiks pārtraukts

Analogais I/O paplašināšanas bloks, Modicon TM7, IP67, 4 RTD ieejas, M12 savienotājs

TM7BAI4TLA

Tiks pārtraukts: 2027. gada 11. nov.

Servisa atbalsta beigu datums: 2032. gada 31. dec.

Galvenā

Produktu klāsts	Modicon TM7
Produkta vai sastāvdaļas veids	Analogais I/O paplašināšanas bloks
Diapazona saderība	Modicon M258 Modicon LMC058
Analogās ievades numurs	4
Sadalnes korpusa materiāls	Plastmasas
Kopnes tips	TM7 kopne

Papildinošs

Analogās ievades veids	KTY 84 silīcija temperatūras zonde KTY 10 silīcija temperatūras zonde Pt 1000 temperatūras zonde Pt 100 temperatūras zonde
Input wiring mode	2, 3 vai 4 vadi
Analogās ievades izšķirtspēja	16 biti
Ievades pretestība	0...3276 omi
Izlases ilgums	75 ms pa ievades kanāliem 195 ms pa ievades kanāliem
Sensora barošanas avots	24 V
Jaudas izkliede W	2,3 W
Elektrības pieslēgums	1 vīrišķais savienotājs M12 - B coding - 4 veidi kopne IN 1 sieviešu savienotājs M12 - B coding - 4 veidi bus OUT 4 sieviešu savienotāji M12 - Kodēšana - 5 veidi sensor 1 vīrišķais savienotājs M8 - 4 veidi power IN 1 sieviešu savienotājs M8 - 4 veidi power OUT
Darba pozīcija	Jebkura pozīcija
Fiksācijas režīms	Ar 2 skrūvēm
Vietējā signalizācija	2 gaismas diodes pie bus diagnostic 2 gaismas diodes pie sensor/actuator power supply status
Augstums	85 mm
Platums	53 mm
Dziļums	42 mm
Neto svars	0,2 kg

Vide

Ir sasniegts maksimālais saīdzināmo produktu skaits. Lūdzu, atveriet sadaļu Saīdzināt produktus #SAITE# un izdzēsiet kādu produktu, lai turpinātu.

IP aizsardzības pakāpe	IP67
Marķējums	CE
Produktu sertifikāti	GOST-R ATEX II 3g EEx nA II T5 cURus C-Tick
Standarti	IEC 61131-2
Apkārtējā gaisa temperatūra darbībai	-10…60 °C
Apkārtējā gaisa temperatūra uzglabāšanai	-25…85 °C
Relatīvais mitrums	5…95 % bez kondensāta vai ūdens pilēšanas
Darbības augstums	0...2000 m
Piesārņojuma pakāpe	2
Vibrācijas pretestība	7.5 mm constant amplitude (f = 2…8 Hz) atbilst IEC 60721-3-5 Class 5M3 2 gn constant acceleration (f = 8…200 Hz) atbilst IEC 60721-3-5 Class 5M3 4 gn constant acceleration (f = 200…500 Hz) atbilst IEC 60721-3-5 Class 5M3
Triecienizturība	30 gn pie 11 ms atbilst IEC 60721-3-5 Class 5M3
Elektromagnētiskā saderība	EN/IEC 61000-4-6

Iepakošanas vienības

Pirmā iepakojuma vienības tips	PCE
Vienību skaits 1. iepakojumā	1
1. iepakojuma augstums	5,000 cm
1. iepakojuma platums	5,900 cm
1. iepakojuma garums	10,300 cm
1. iepakojuma svars	217,000 g
Otrā iepakojuma vienības tips	S02
Vienību skaits 2. iepakojumā	24
2. iepakojuma augstums	15,000 cm
2. iepakojuma platums	30,000 cm
2. iepakojuma garums	40,000 cm
2. iepakojuma svars	5,509 kg

Līguma garantija

Garantija (mēnešos)	18

Environmental Data

Schneider Electric mērķis ir līdz 2050. gadam sasniegt nulles emisiju statusu, izmantojot piegādes ķēdes partnerību, zemākas ietekmes materiālus un cirkularitāti, izmantojot mūsu pašreizējo kampaņu "Use Better, Use Longer, Use Again", lai pagarinātu produktu kalpošanas laiku un to pārstrādājamību.

Environmental Data skaidrojums >

Kā mēs novērtējam produktu ilgtspēju >

Ietekme uz vidi

Kopējā dzīves cikla oglekļa pēda	**63 kg CO2 eq.**
Ražošanas posma oglekļa pēdas nospiedums [A1–A3]	**12 kg CO2 eq.**
Izplatīšanas posma oglekļa pēdas nospiedums [A4]	**0 kg CO2 eq.**
Uzstādīšanas posma oglekļa pēdas nospiedums [A5]	**0 kg CO2 eq.**
Lietošanas posma oglekļa pēdas nospiedums [B2, B3, B4, B6]	**51 kg CO2 eq.**
Dzīves cikla beigu posma oglekļa pēdas nospiedums [C1–C4]	**0.3 kg CO2 eq.**

Use Better

Materiāli un iepakojums

Iepakojums izgatavots no pārstrādāta kartona	**Nē**
Iepakojums bez plastmasas	**Jā**
ES RoHS direktīva	**Atbilst, Izmantojot Izņēmumu**
REACh regula	**Nesatur ļoti bīstamas vielas virs moteiktās normas**
Bez PVC	**Jā**

Use Again

Pārsaiņošana un atkārtota ražošana

Pārstrādājamības potenciāls, %	**10**
Cirkularitātes profils	**Informācija par ekspluatācijas izbeigšanu**
Atgriešana	**Jā**
WEEE marķējums	**Eiropas Savienības tirgū no šī produkta ir jāatbrīvojas, ievērojot noteiktu atkritumu savākšanas kārtību, un produkts nedrīkst nonākt sadzīves atkritumu tvertnēs.**

Presentation

Analog Temperature Input Block

Description

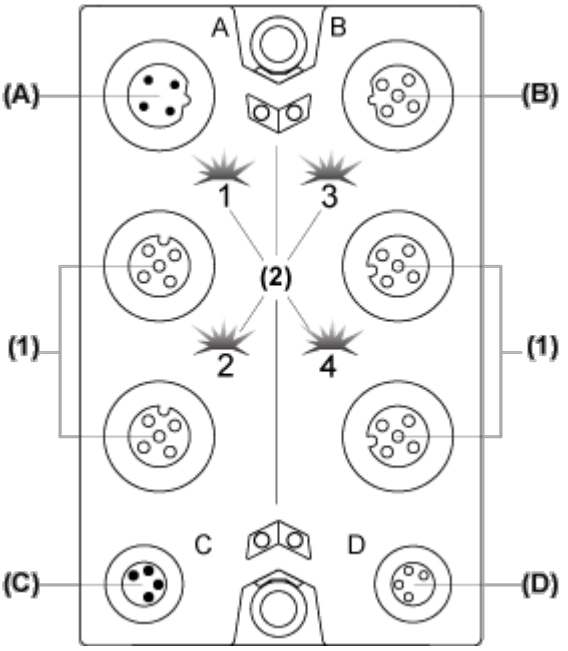

(A) TM7 bus IN connector

(B) TM7 bus OUT connector

(C) 24 Vdc power IN connector

(D) 24 Vdc power OUT connector

(1) Input connectors

(2) Status LEDs

Connector and Channel Assignments

Input connectors	Channel type	Channels
1	Input	I0
2	Input	I1
3	Input	I2
4	Input	I3

Dimensions Drawings

TM7 Block, Size 1

Dimensions

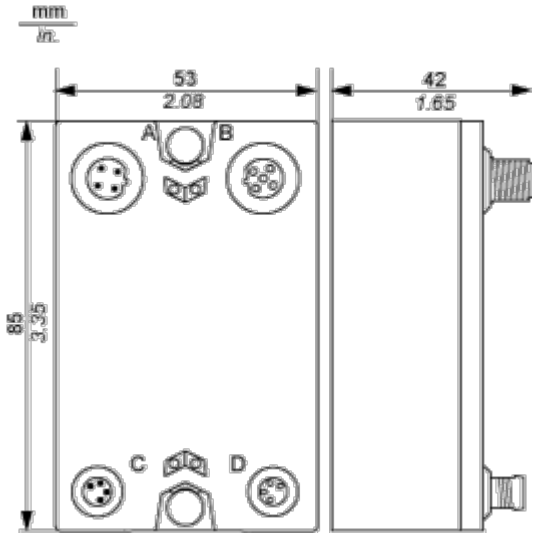

Mounting and Clearance

Spacing Requirements

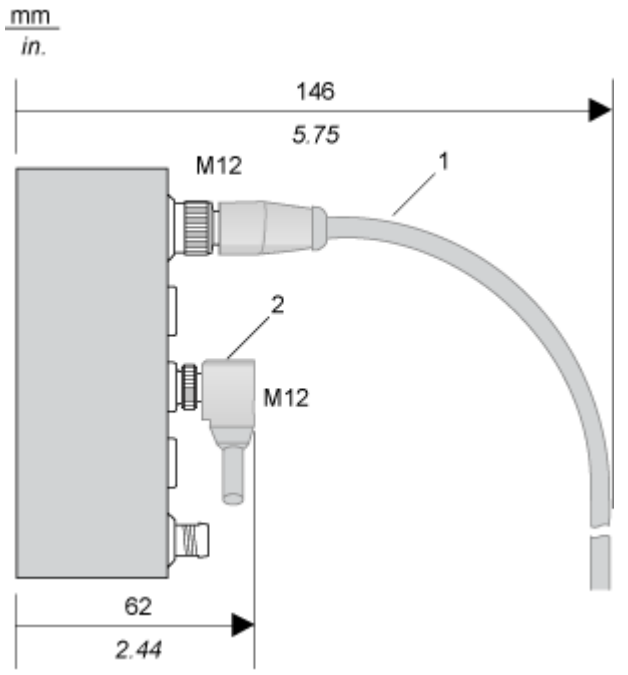

1 Straight cable

2 Elbowed cable

Installation Guidelines

TM7 Block on an Aluminium Frame

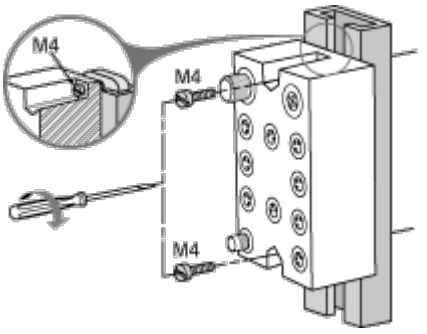

NOTE: Maximum torque to fasten the required M4 screws is 0.6 N.m (5.3 lbf-in).

TM7 Block on a DIN Rail

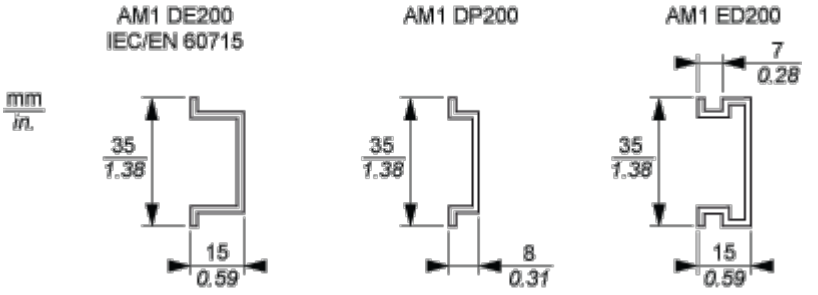

NOTE: Only size 1 (smallest) blocks can be installed on DIN rail with the TM7ACMP mounting plate.

TM7 Block Directly on the Machine

Drilling template of the block:

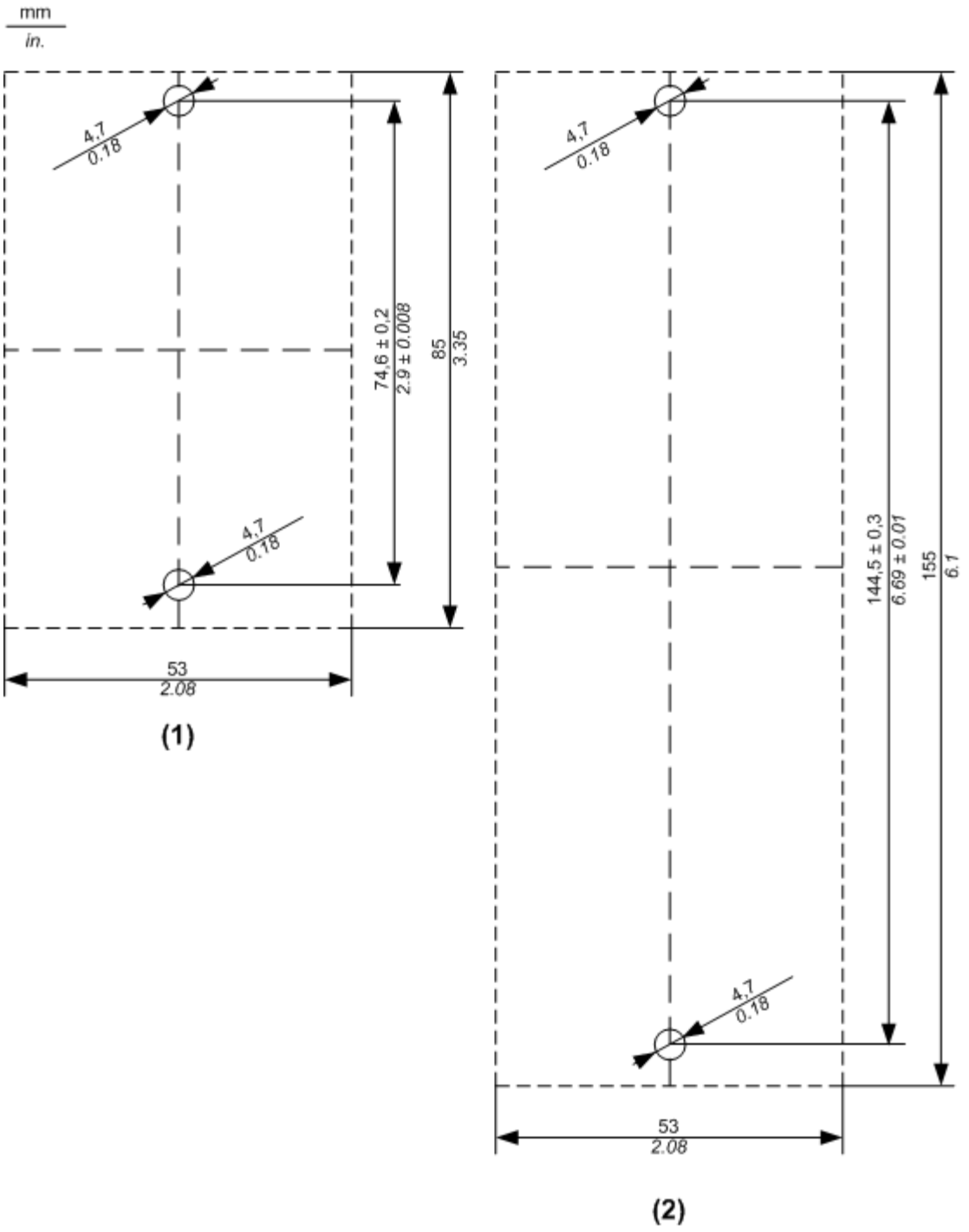

(1) Size 1

(2) Size 2

The thickness of the base plate should be taken into consideration when defining the screw length.

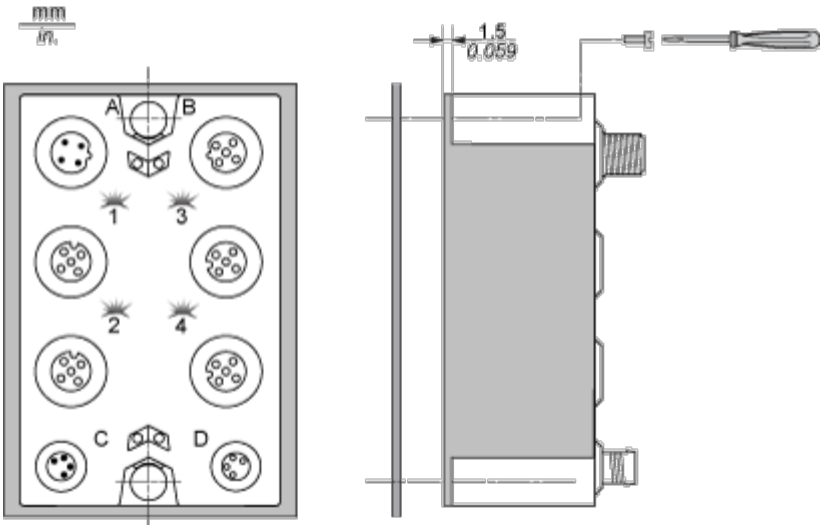

NOTE: Maximum torque to fasten the required M4 screws is 0.6 N.m (5.3 lbf-in).

Connections and Schema

Wiring Diagram

Pin Assignments for Input Connectors

Connection	Pin	M12 input
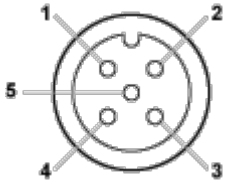	**1**	Sensor +
	2	Sense +
	3	Sensor -
	4	Sense -
	5	Shield

2 Wires Sensor Wiring

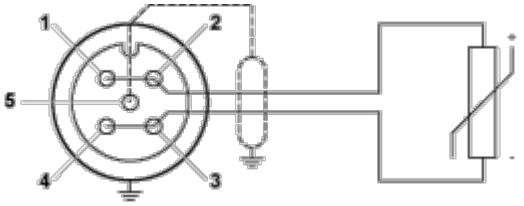

Pin	Description
1	Sensor + ([1])
2	Sense + ([1])
3	Sensor - ([2])
4	Sense - ([2])
5	Shield
The following M12 connector pins must be bridged together: • [1]: Pins 1 and 2 • [2]: Pins 3 and 4	

4 Wires Sensor Wiring

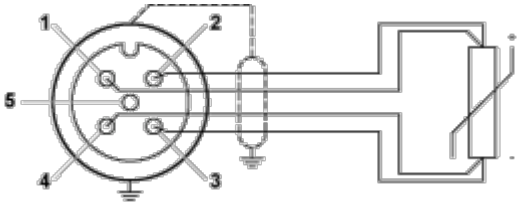

Pin	Description
1	Sensor +
2	Sense +
3	Sensor -
4	Sense -
5	Shield

Wiring the Power Supply

When you provide power to a TM7 I/O block using the 24 VDC Power OUT connector of the preceding I/O block, both blocks occupy the same 24 Vdc I/O power segment. However, if you connect an external isolated power supply to the 24 Vdc Power IN connector of a TM7 I/O block, you establish a new 24 Vdc I/O power segment beginning with that I/O block.

I/O block wired with one external 24 Vdc power supply:

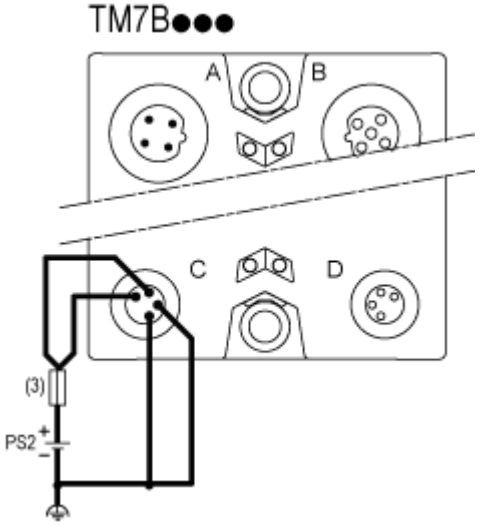

(3) External fuse, Type T slow-blow, 8 A max., 250 V

PS2 External isolated I/O power supply, 24 Vdc