Produkta datu lapa

Specifikācijas



Kontrolieris, Modicon M580, 12 MB, 125 Ethernet ierīces, 8 lokālie IO pieslēgumi ar 3072 digitālo, 768 analogo

BMEP583020

Galvenā

Produktu klāsts	Modicon M580
Produkta vai sastāvdaļas veids	Procesora modulis

Papildinošs

Statīvu skaits	8
Vietējā I/O procesora jauda (diskrēta)	3072 I/O
Vietējā I/O procesora jauda (analogā)	768 I/O
Lietojumprogrammas kanāla skaits (vietējais statīvs)	108
Lietojumprogrammai specifiska I/O	Sērijas saite Kustības kontrole HART SSI kodētājs Skaitītājs Precīza laika zīmogošana
Pārbaudes	Procesa kontrole
Kontroles kanāli	Programmējamās cilpas
Integrēta savienojuma veids	1 Ethernet TCP/IP priekš apkalpošanas ports 2 Ethernet TCP/IP priekš ierīču tīkls USB tips mini B
Izplatītā aprīkojuma skaits	128
Sakaru moduļa procesora jauda	8 AS-interfeisa modulis 6 Ethernet sakaru modulis
Komunkācijas pakalpojums	DIO skeneris
Atmiņas apraksts	paplašināms zibspuldze , 4 GB priekš datu glabāšana integrēta RAM , 10 kB priekš sistēmas atmiņa integrēta RAM , 12 MB priekš programma integrēta RAM , 1024 kB priekš datus
Lietojumprogrammas struktūra	1 periodisks ātrs uzdevums 2 palīguzdevumi 128 pasākuma uzdevumi 1 ciklisks/periodisks meistaruzdevums
Kiberdrošība	Sertificēts Ahileja DoS profilakse IPSec SNMP reģistrēšana Syslog protokola atbalsts Transporta slāņa drošība Audita pēdas Iegultais ugunsmūris Programmaparatūras paraksts Paroles aizsardzība Porta sacietēšana Droša saziņa (HTTPS) Drošības žurnāls

Ir sasniegts maksimālais saīdzināmo produktu skaits. Lūdzu, atveriet sadaļu Salīdzināt produktus #SAITE# un izdzēsiet kādu produktu, lai turpinātu.

Instrukciju skaits ms	30 Kinst/ms 65% Būla + 35% fiksēta aritmētika 40 Kinst/ms 100% Būla
Pašreizējais patēriņš	295 mA pie 24 V DC
MTBF uzticamība	775000 H
Marķējums	CE

Vide

Vibrācijas pretestība	3 gn
Triecienizturība	30 gn
Apkārtējā gaisa temperatūra darbībai	0…60 °C
Apkārtējā gaisa temperatūra uzglabāšanai	-40…85 °C
Darbības augstums	0...2000 m 2000...5000 m ar pazemināšanas koeficientu
Relatīvais mitrums	5…95 %pie 55 °C bez kondensāta
IP aizsardzības pakāpe	IP20
direktīvas	2014/35/ES - zemsprieguma direktīva 2014/30/ES - elektromagnētiskā saderība
Produktu sertifikāti	CE UL CSA RCM EAC Tirdzniecības flote UKCA
Standarti	IEC 61131-2 IEC 61010-2-201 UL 61010-2-201 CSA C22.2 Nr. 61010-2-201 IACS E10 EN/IEC 61000-6-5 , saskarnes tips 1 un tips 2 EN/IEC 61850-3 , vieta G
Vides raksturojums	bīstamā vietā I klases 2.divīzija
Piegāde	Iekšējā barošana caur statīvu
Statusa gaismas diode	1 LED (zaļš) procesors darbojas (RUN) 1 LED (sarkans) procesora vai sistēmas kļūda (ERR) 1 LED (sarkans) I/O moduļa kļūda (I/O) 1 LED (zaļš) Notiek lejupielāde (DL) 1 LED (sarkans) atmiņas kartes vai CPU zibspuldzes kļūme (DUBLĒJUMS) 1 LED (zaļš/sarkans) ETH MS (Ethernet porta konfigurācijas statuss) 1 LED (zaļš/sarkans) Eth NS (Ethernet tīkla statuss)
Neto svars	0,849 kg

Iepakošanas vienības

Pirmā iepakojuma vienības tips	PCE
Vienību skaits 1. iepakojumā	1
1. iepakojuma augstums	9,000 cm
1. iepakojuma platums	17,800 cm
1. iepakojuma garums	25,000 cm
1. iepakojuma svars	875,000 g
Otrā iepakojuma vienības tips	S03
Vienību skaits 2. iepakojumā	6

2. iepakojuma augstums	30,000 cm
2. iepakojuma platums	30,000 cm
2. iepakojuma garums	40,000 cm
2. iepakojuma svars	5,650 kg

Līguma garantija

Garantija (mēnešos)	18

Environmental Data

Schneider Electric mērķis ir līdz 2050. gadam sasniegt nulles emisiju statusu, izmantojot piegādes ķēdes partnerību, zemākas ietekmes materiālus un cirkularitāti, izmantojot mūsu pašreizējo kampaņu "Use Better, Use Longer, Use Again", lai pagarinātu produktu kalpošanas laiku un to pārstrādājamību.

Environmental Data skaidrojums >

Kā mēs novērtējam produktu ilgtspēju >

Ietekme uz vidi

Kopējā dzīves cikla oglekļa pēda	**245 kg CO2 eq.**
Ražošanas posma oglekļa pēdas nospiedums [A1–A3]	**64 kg CO2 eq.**
Izplatīšanas posma oglekļa pēdas nospiedums [A4]	**0.1 kg CO2 eq.**
Uzstādīšanas posma oglekļa pēdas nospiedums [A5]	**0 kg CO2 eq.**
Lietošanas posma oglekļa pēdas nospiedums [B2, B3, B4, B6]	**181 kg CO2 eq.**
Dzīves cikla beigu posma oglekļa pēdas nospiedums [C1–C4]	**0.4 kg CO2 eq.**
Vides informācijas publiskošana	**Produkta ietekme uz vidi**

Use Better

Materiāli un iepakojums

Iepakojums izgatavots no pārstrādāta kartona	**Jā**
Iepakojums bez plastmasas	**Jā**
SCIP numurs	**1f0c5b92-4379-4e06-a199-df8b69d6c8b3**
ES RoHS direktīva	**Atbilst, Izmantojot Izņēmumu**
REACh regula	**Atsauce satur vielas virs noteiktās normas, kas rada ļoti lielas bažas**

Use Again

Pārsaiņošana un atkārtota ražošana

Cirkularitātes profils	**Informācija par ekspluatācijas izbeigšanu**
Atgriešana	**Jā**

Dimensions Drawings

CPU Module Only

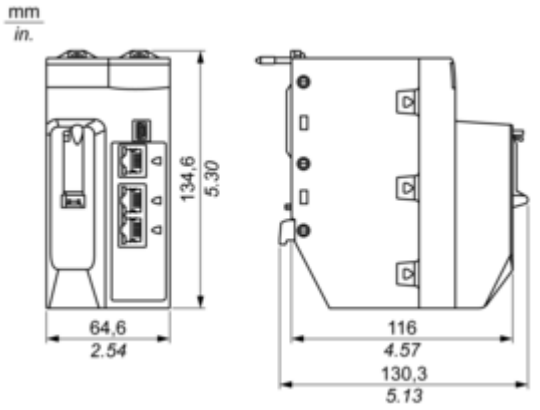

Modules Mounted on Racks

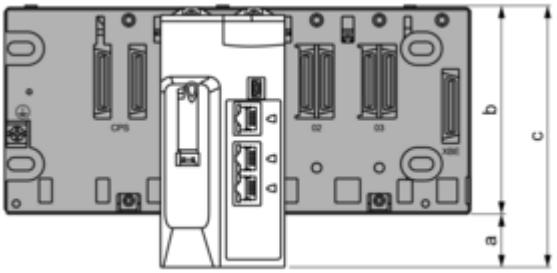

a: additional space below the rack to accommodate the height of the CPU. For an X Bus rack, the value is 30.9 mm (1.217 in.); for an Ethernet rack, the value is 29.49 mm (1.161 in.).
b: the height of the rack. For an X Bus rack, the height is 103.7 mm (4.083 in.); for an Ethernet rack, the height is 105.11 mm (4.138 in.).
c: the height of the main local rack, 134.6 mm (5.299 in.)

Modules and Cables Mounted in an Enclosure

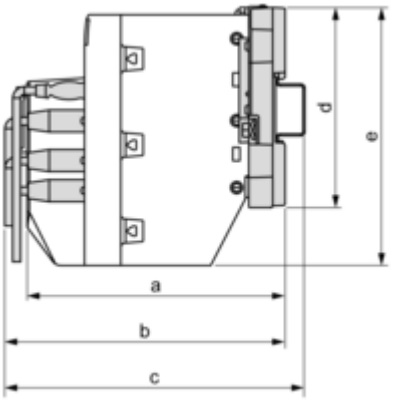

a: enclosure depth: 135 mm (5.315 in.)
b: wiring + module depth: > 146 mm (5.748 in.)
c: wiring + module + DIN rail depth: > 156 mm (6.142 in.)
d: rack height: for an X Bus rack 103.7 mm (4.083 in.); for an Ethernet rack, 105.11 mm (4.138 in.)
e: module height: 134.6 mm (5.299 in.)

Image of product / Alternate images

Alternative





Produkta datu lapa BMEP583020






M580

