Produkta datu lapa

Specifikācijas



Redundants drošības procesori, Modicon M580, 64 MB, 61 Ethernet ierīce, 31 attālums X80 un Quantum IO IO plaukts

BMEH586040S

Galvenā

Produktu klāsts	Modicon M580
Produkta vai sastāvdaļas veids	Lieks procesora modulis
Impregnēšanas materiāls	Konformāls pārklājums

Papildinošs

Statīvu skaits	1
Lietojumprogrammai specifiska I/O	Skaitītājs Kustības kontrole SSI kodētājs Precīza laika zīmogošana Sērijas saite HART
Pārbaudes	Procesa kontrole Drošības kontrole
Kontroles kanāli	Programmējamās cilpas
Integrēta savienojuma veids	1 Ethernet TCP/IP priekš apkalpošanas ports 2 Ethernet TCP/IP priekš ierīču tīkls USB tips mini B 1 Ethernet priekš HSBY ports
Attālās I/O stacijas skaits	31 - 2 per X80 un Quantum pilieni
Izplatītā aprīkojuma skaits	61,0
Sakaru moduļa procesora jauda	4,0 Ethernet sakaru modulis 16 AS-interfeisa modulis
Komunkācijas pakalpojums	DIO skeneris RIO skeneris
Atmiņas apraksts	paplašināms zibspuldze , 4 GB priekš datu glabāšana integrēta RAM , 10 kB priekš sistēmas atmiņa integrēta RAM , 64 MB priekš programma un dati integrēta RAM , 16 MB priekš programmas drošība integrēta RAM , 1024 kB priekš datu drošība
Lietojumprogrammas struktūra	1 meistaru uzdevums 1 periodisks ātrs uzdevums 1 periodisks drošs uzdevums
Kiberdrošība	Sertificēts Ahileja DoS profilakse IPSec SNMP reģistrēšana Syslog protokola atbalsts Audita pēdas Iegultais ugunsmūris Programmaparatūras paraksts Paroles aizsardzība Porta sacietēšana Drošības žurnāls

Ir sasniegts maksimālais saīdzināmo produktu skaits. Lūdzu, atveriet sadaļu Salīdzināt produktus #SAITE# un izdzēsiet kādu produktu, lai turpinātu.

Instrukciju skaits ms	40 Kinst/ms 65% Būla + 35% fiksēta aritmētika 50 Kinst/ms 100% Būla
Pašreizējais patēriņš	360 mA pie 24 V DC
MTBF uzticamība	650000 H
Marķējums	CE

Vide

Vibrācijas pretestība	3 gn
Triecienizturība	15 gn
Apkārtējā gaisa temperatūra darbībai	-25…60 °C
Apkārtējā gaisa temperatūra uzglabāšanai	-40…85 °C
Darbības augstums	0...2000 m 2000...5000 m ar pazemināšanas koeficientu
Relatīvais mitrums	5…95 %pie 55 °C bez kondensāta
IP aizsardzības pakāpe	IP20
direktīvas	2014/30/ES - elektromagnētiskā saderība 2006/42/EK - tehnika 2014/34/ES - ATEX direktīva
Produktu sertifikāti	CE UL CSA RCM EAC Tirdzniecības flote ATEX zona 2/22 IECEx zona 2/22 TÜV UKCA
Standarti	IEC 61131-2 IEC 61010-2-201 UL 61010-2-201 CSA C22.2 Nr. 61010-2-201 IACS E10 EN/IEC 61000-6-5 , saskarnes tips 1 un tips 2 EN/IEC 61850-3 , vieta G IEC 60079-0 EN 50155 EN 50121-3-2 EN 50121-4 EN 50121-5 EN 45545-2 IEC 60571 IEC 62236-3-2 IEC 62234-4 IEC 62234-5
Vides raksturojums	bīstamā vietā I klases 2.divīzija gāzes izturīgs klase Gx atbilst ISA S71.04 gāzes izturīgs klase 3C4 atbilst IEC 60721-3-3 putekļu izturīgs klase 3S4 atbilst IEC 60721-3-3 izturīgs pret smiltīm klase 3S4 atbilst IEC 60721-3-3 izturīgs pret sāli 2. līmenis atbilst IEC 68252 izturīgs pret pelējuma augšanu klase 3B2 atbilst IEC 60721-3-3 izturīgs pret sēnīšu sporām klase 3B2 atbilst IEC 60721-3-3
Aizsardzības ārstēšana	Konformāls pārklājums
Drošības līmenis	SIL 3 atbilst IEC 61508 SIL 3 atbilst IEC 61511 SILCL 3 atbilst IEC 62061 SILCL 3 atbilst ISO 13849-1 4. kategorija SIL 4 atbilst EN 50126 SIL 4 atbilst EN 50128 SIL 4 atbilst EN 50129

Piegāde	Iekšējā barošana caur statīvu
Statusa gaismas diode	1 LED (zaļš) procesors darbojas (RUN) 1 LED (sarkans) procesora vai sistēmas kļūda (ERR) 1 LED (sarkans) I/O moduļa kļūda (I/O) 1 LED (zaļš) Notiek lejupielāde (DL) 1 LED (sarkans) atmiņas kartes vai CPU zibspuldzes kļūme (DUBLĒJUMS) 1 LED (zaļš/sarkans) ETH MS (Ethernet porta konfigurācijas statuss) 1 LED (zaļš/sarkans) Eth NS (Ethernet tīkla statuss) 1 LED (zaļš) darbojas vienādranga procesors (REMOTE RUN) 1 LED (zaļš) procesora ID iestatīts uz A (A) 1 LED (zaļš) procesora ID iestatīts uz B (B) 1 LED (zaļš) procesors, kas darbojas kā primārais (PRIM) 1 LED (zaļš) procesors, kas darbojas kā gaidstāves režīms (STBY) 1 LED (sarkans) I/O vērtības, ko ignorējis lietotājs (FORCED IO) 1 LED (zaļš) procesors drošības režīmā (SRUN) 1 LED (zaļš) procesors apkopes režīmā (SMOD) 1 LED (zaļš) Karstās gaidstāves saites statuss (Hsby Diag)
Neto svars	0,849 kg

Iepakošanas vienības

Pirmā iepakojuma vienības tips	PCE
Vienību skaits 1. iepakojumā	1
1. iepakojuma augstums	8,500 cm
1. iepakojuma platums	17,500 cm
1. iepakojuma garums	25,000 cm
1. iepakojuma svars	894,000 g
Otrā iepakojuma vienības tips	S03
Vienību skaits 2. iepakojumā	6
2. iepakojuma augstums	30,000 cm
2. iepakojuma platums	30,000 cm
2. iepakojuma garums	40,000 cm
2. iepakojuma svars	5,800 kg

Līguma garantija

Garantija (mēnešos)	18

Environmental Data

Schneider Electric mērķis ir līdz 2050. gadam sasniegt nulles emisiju statusu, izmantojot piegādes ķēdes partnerību, zemākas ietekmes materiālus un cirkularitāti, izmantojot mūsu pašreizējo kampaņu "Use Better, Use Longer, Use Again", lai pagarinātu produktu kalpošanas laiku un to pārstrādājamību.

Environmental Data skaidrojums >

Kā mēs novērtējam produktu ilgtspēju >

Ietekme uz vidi

Kopējā dzīves cikla oglekļa pēda	**287 kg CO2 eq.**
Ražošanas posma oglekļa pēdas nospiedums [A1–A3]	**66 kg CO2 eq.**
Izplatīšanas posma oglekļa pēdas nospiedums [A4]	**0.1 kg CO2 eq.**
Uzstādīšanas posma oglekļa pēdas nospiedums [A5]	**0 kg CO2 eq.**
Lietošanas posma oglekļa pēdas nospiedums [B2, B3, B4, B6]	**221 kg CO2 eq.**
Dzīves cikla beigu posma oglekļa pēdas nospiedums [C1–C4]	**0.4 kg CO2 eq.**
Vides informācijas publiskošana	**Produkta ietekme uz vidi**

Use Better

Materiāli un iepakojums

Iepakojums izgatavots no pārstrādāta kartona	**Jā**
Iepakojums bez plastmasas	**Nē**
SCIP numurs	**1f0c5b92-4379-4e06-a199-df8b69d6c8b3**
ES RoHS direktīva	**Atbilst, Izmantojot Izņēmumu**
REACh regula	**Atsauce satur vielas virs noteiktās normas, kas rada ļoti lielas bažas**

Use Again

Pārsaiņošana un atkārtota ražošana

Cirkularitātes profils	**Informācija par ekspluatācijas izbeigšanu**
Atgriešana	**Jā**

Dimensions Drawings

CPU Module Only

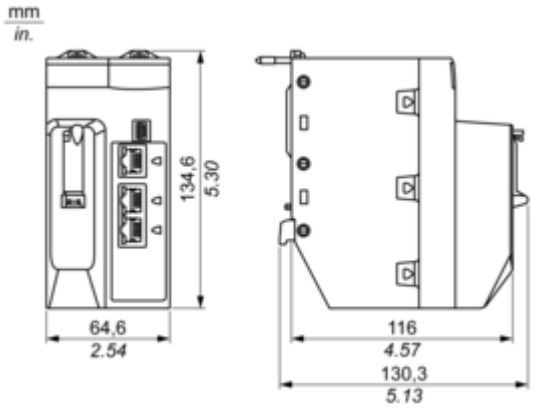

Modules Mounted on Racks

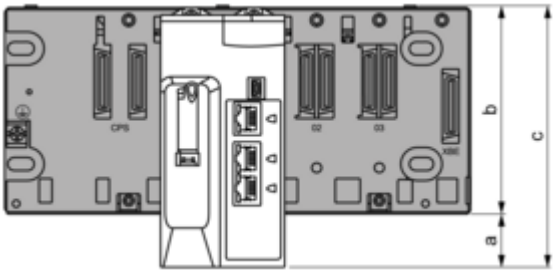

a: additional space below the rack to accommodate the height of the CPU. For an X Bus rack, the value is 30.9 mm (1.217 in.); for an Ethernet rack, the value is 29.49 mm (1.161 in.).
b: the height of the rack. For an X Bus rack, the height is 103.7 mm (4.083 in.); for an Ethernet rack, the height is 105.11 mm (4.138 in.).
c: the height of the main local rack, 134.6 mm (5.299 in.)

Modules and Cables Mounted in an Enclosure

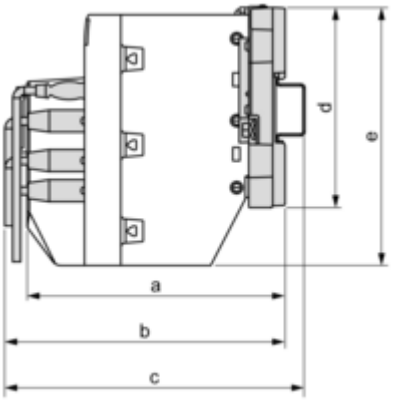

a: enclosure depth: 135 mm (5.315 in.)
b: wiring + module depth: > 146 mm (5.748 in.)
c: wiring + module + DIN rail depth: > 156 mm (6.142 in.)
d: rack height: for an X Bus rack 103.7 mm (4.083 in.); for an Ethernet rack, 105.11 mm (4.138 in.)
e: module height: 134.6 mm (5.299 in.)

Image of product / Alternate images

Alternative





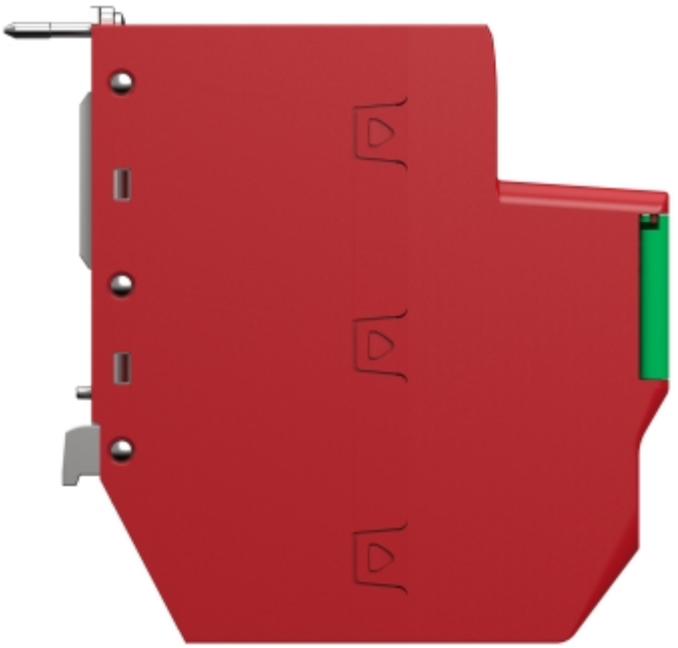



Produkta datu lapa BMEH586040S



