Produkta datu lapa

Specifikācijas



Modicon MC80, kontrolieris, 8 DI, 8 DO, 2 HSC

BMKC8020310

Tiks pārtraukts: 2027. gada 1. dec.

Servisa atbalsta beigu datums: 2035. gada 31. dec.

Tiks pārtraukts

Galvenā

Produktu klāsts	Modicon MC80
Produkta vai sastāvdaļas veids	Procesora modulis
Produktam specifisks pielietojums	Termo saules - torņa jauda

Papildinošs

Produktu saderība	BMXFTB28... spaiļu bloks ātrgaitas skaitītāja modulis BMXFTB20... spaiļu bloks diskrēts I/O modulis
[Us] nominālais barošanas spriegums	24 V - 15...20 % DC
Strāvas patēriņš	<= 700 mA
Izolācijas spriegums	1500 V DC
Atmiņas apraksts	iekšējā RAM 3840 kB iekšējā RAM 128 kB datus iekšējā RAM 3590 kB programmas konstantes un simboli
Izpildes laiks vienai instrukcijai	0,06 µs Būla 0,08 µs sajaukts
Reāllaika pulkstenis	Ar
Pieejama funkcija	atmiņas saglabāšana bez akumulatora
Sakaru porta protokols	1 neizolēta seriālā saite , savienotāja veids: RJ45 , sakaru ports: RS485/RS232 , pārraides ātrums: 0,3...19,2 kbit/s savienošanai 247 ierīces 1 CANopen , savienotāja veids: SUB-D 9 , pārraides ātrums: 20 kbit/s...1 Mbit/s savienošanai 16 ierīces 2 Ethernet , savienotāja veids: RJ45 , pārraides ātrums: 10/100 Mbit/s
Integrēta savienojuma veids	USB ports : mini B USB
Ethernet ports	10BASE-T/100BASE-TX
Kopnes garums	0…10 m seriālā saite nav izolēta 0…15 m seriālā saite nav izolēta 0…1000 m seriālā saite ir izolēta ar ārējo izolācijas krānu 0…20 m , pārraides ātrums: 1 Mbit/s , sakaru ports: CANopen 0…2500 m , pārraides ātrums: 20 kbit/s , sakaru ports: CANopen 0…100 m , sakaru ports: Ethernet
Sakaru pakalpojums	lasīt/rakstīt mainīgos priekš Modbus diagnostika priekš Modbus nosūtīt/saņemt rakstzīmju virkni priekš rakstzīmju režīms Process Data Object (ACVN) priekš CANopen Pakalpojuma datu objekts (SDO) priekš CANopen FDR klients priekš Ethernet SNMP priekš Ethernet RSTP atbalsts priekš Ethernet
Skaitītāja numurs	2
Maksimālā skaitīšanas biežums	60000 Hz

Ir sasniegts maksimālais saīdzināmo produktu skaits. Lūdzu, atveriet sadaļu Saīdzināt produktus #SAITE# un izdzēsiet kādu produktu, lai turpinātu.

Skaitītāja funkcijas	Skaitīt notikumus Attiecību skaits Frekvences mērītājs Viena metiena skaitīšana Mērīt laika periodus Cilpas (modulo) skaitīšana Brīvā skaitīšana
Number of inputs for counter	3 palīgierīce 3 liels ātrums
Logic input for counter	Pozitīvs (izlietne)
Sensor power supply for counter	19…30 V DC
Input compatibility for counter	24 V 2 vadu/3 vadu tuvuma sensors inkrementālais kodētājs ar push-pull izejām , 10...30 V totēma stabs 24 V 2/3 vadu sensors PNP
Number of outputs for counter	2 pozitīvs
Nominal output current for counter	0,5 A uz izlaidi
Diskrēts ievades numurs	8 pozitīva loģika (izlietne)
Diskrēts ievades veids	3. veids
Diskrētā ieejas strāva	5 mA
Diskrēts ieejas spriegums	19...30 V DC
Diskrēts izvades numurs	8 pozitīvs
Diskrētā izejas strāva	500 mA uz izlaidi
Diskrēts izejas spriegums	19...30 V DC
Aizsardzības veids	pārslodzes aizsardzība priekš izvade īssavienojuma aizsardzība priekš izvade

Vide

Apkārtējā gaisa temperatūra darbībai	-25…70 °C
Apkārtējā gaisa temperatūra uzglabāšanai	-40…85 °C
Relatīvais mitrums	0…95 %
Vibrācijas pretestība	3 gn
Marķējums	CE
Standarti	CSA C22.2 Nr. 213 I klase, 2. nodaļa, C grupa CSA C22.2 Nr. 142 CSA C22.2 Nr. 213 I klases I nodaļas 2. grupa D UL 508 CSA C22.2 Nr. 213 I klase, 2. nodaļa, A grupa CSA C22.2 Nr. 213 I klases 2. nodaļa, B grupa IEC 61131-2
Produkta sertifikācija	RCM

Iepakošanas vienības

Pirmā iepakojuma vienības tips	PCE
Vienību skaits 1. iepakojumā	1
1. iepakojuma augstums	14,200 cm
1. iepakojuma platums	12,000 cm
1. iepakojuma garums	27,500 cm
1. iepakojuma svars	1,195 kg
Otrā iepakojuma vienības tips	S03

Vienību skaits 2. iepakojumā	6
2. iepakojuma augstums	30,000 cm
2. iepakojuma platums	30,000 cm
2. iepakojuma garums	40,000 cm
2. iepakojuma svars	7,826 kg

Līguma garantija

Garantija (mēnešos)	18

Environmental Data

Schneider Electric mērķis ir līdz 2050. gadam sasniegt nulles emisiju statusu, izmantojot piegādes ķēdes partnerību, zemākas ietekmes materiālus un cirkularitāti, izmantojot mūsu pašreizējo kampaņu "Use Better, Use Longer, Use Again", lai pagarinātu produktu kalpošanas laiku un to pārstrādājamību.

Environmental Data skaidrojums >

Kā mēs novērtējam produktu ilgtspēju >

Use Better

Materiāli un iepakojums

Iepakojums izgatavots no pārstrādāta kartona	**Nē**
Iepakojums bez plastmasas	**Nē**
ES RoHS direktīva	**Atbilst, Izmantojot Izņēmumu**
REACh regula	**Atsauce satur vielas virs noteiktās normas, kas rada ļoti lielas bažas**

Use Again

Pārsaiņošana un atkārtota ražošana

Atgriešana	**Jā**

Dimensions Drawings

Dimensions

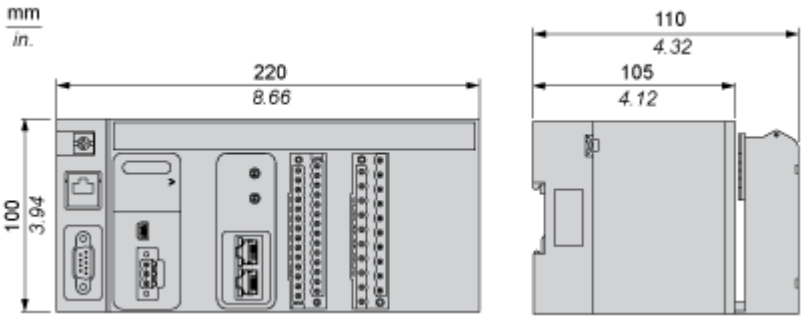

Mounting and Clearance

Mounting on DIN Rails

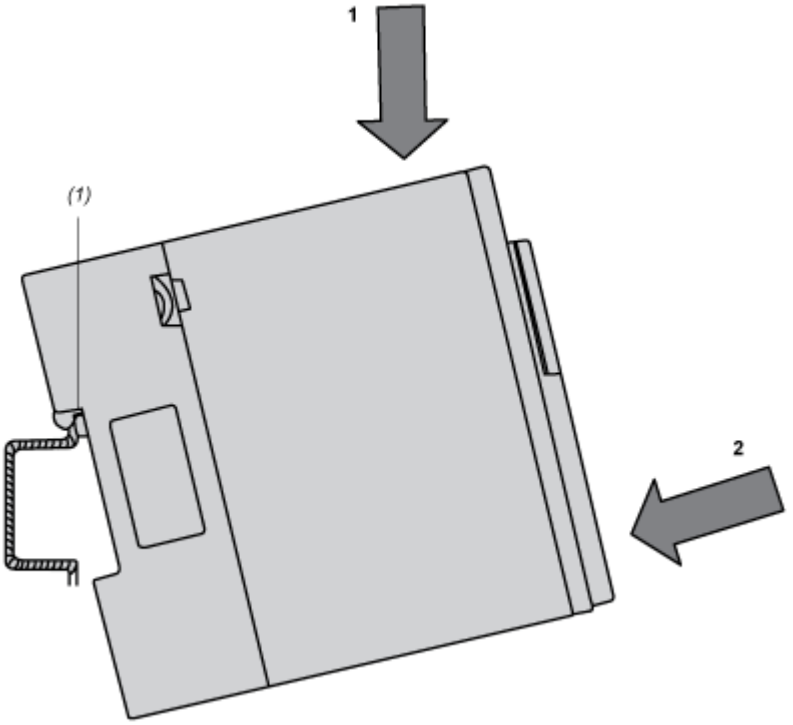

Mounting on Panels

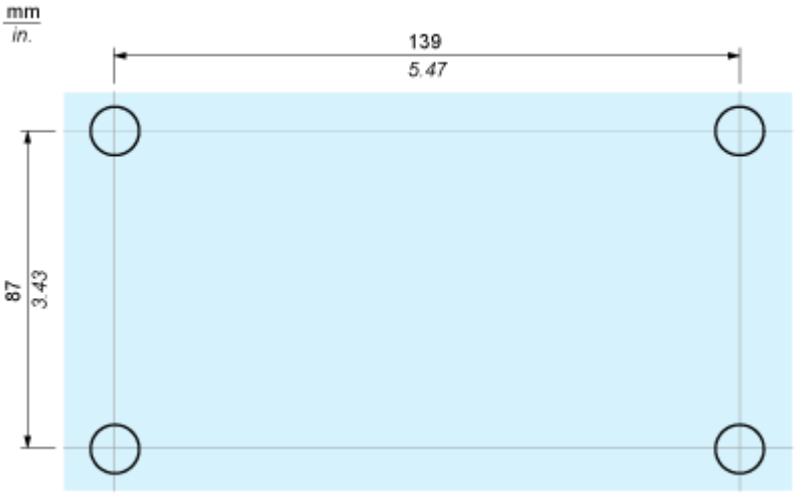

Clearance

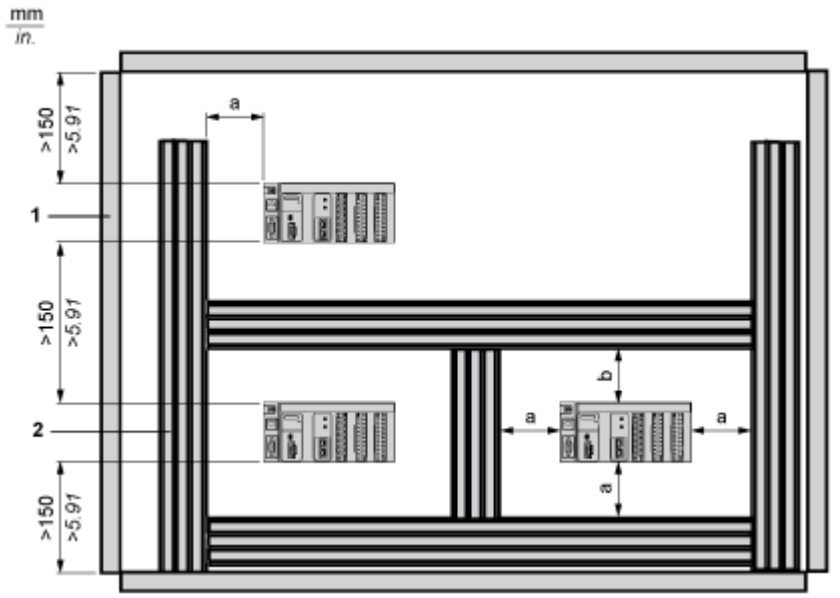

a : Greater than or equal to 60 mm (2.36 inch)

b : Greater than or equal to 80 mm (3.15 inch)

1 : Installation or casing

2 : Wiring duct or tray

Connections and Schema

Discrete I/O Connection

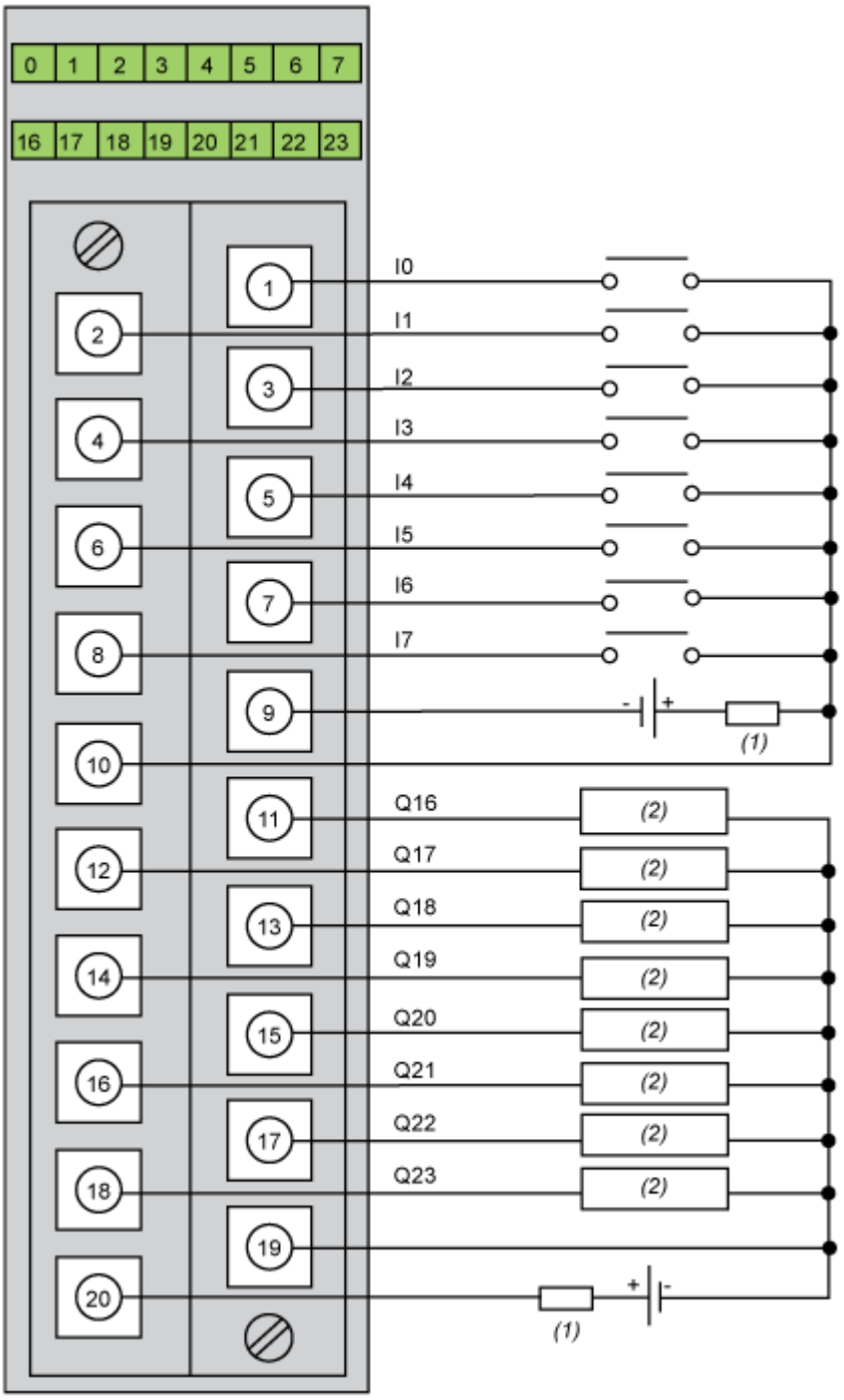

(1) : Fuse

(2) : Pre-actuator

Power supply: 24 Vdc
Input fuse: fast blow fuse of 0.5 A
Output fuse:fast blow fuse of 6.3 A

High Speed Counter Connection

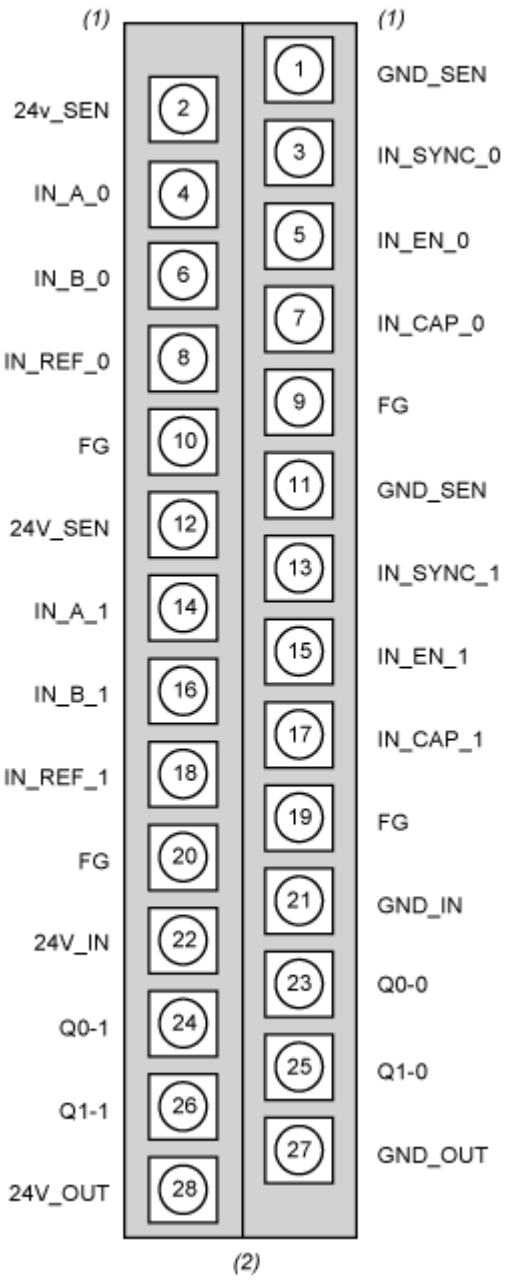

(1) : Symbol

(2) : 28-pin Connector

Pin Number	Symbol	Description
2,12	24V_SEN	24 Vdc output for sensors supply
1,11	GND_SEN	24 Vdc output for sensors supply
9,10,19,20	FG	Functional ground
4,14	IN_A_0 IN_A_1	Input A

Pin Number	Symbol	Description
6,16	IN_B_0 IN_B_1	Input B
3,13	IN_SYNC_0 IN_SYNC_1	Synchronization input
5,15	IN_EN_0 IN_EN_1	Enable input
8,18	IN_REF_0 IN_REF_1	Homing input
7,17	IN_CAP_0 IN_CAP_1	Capture input
22	24V_IN	24 Vdc input for sensors supply
21	GND_IN	24 Vdc input for sensors supply
23	Q0-0	Q0 output for counting channel 0
24	Q0-1	Q1 output for counting channel 0
25	Q1-0	Q0 output for counting channel 1
26	Q1-1	Q1 output for counting channel 1
28	24V_OUT	24 Vdc input for actuators supply
27	GND_OUT	24 Vdc input for actuators supply