Produktdatenblatt

Spezifikationen



Unity M1 Prozessor, RS232/485, USB, E/A-Bus

171CBU78090

EAN Code: 3595864171388

Hauptmerkmale

Baureihe	Modicon Momentum-Automatisierungsplattform
Produkt- oder Komponententyp	Prozessor
Integrierte Verbindungsart	USB-Anschluss

Zusatzmerkmale

Konzept	Transparent Ready Klasse B
Webdienste	Homepages Eigenschaften CPU-Status
Bezeichnung der Software	Unity Pro
Kommunikationsdienst	Modbus-Meldungen 100 Worte, 200 E/A-Nachrichten pro Sekunde
Prozessorname	Speer 320s
Wortlänge	32 bit
Versorgungsspannungsgrenzen	4,75…5,25 V
Taktfrequenz	333 MHz
Topologie	Multidrop Modbus
Kommunikationsprotokoll	Modbus RS485/RS232 - 1 RJ45 19200 Bit/s - 2-Draht
Zugriffsmethode	Client / Server
Steuerparameter	CRC-16 für Modbus
Adressierung	1 - 247 Modbus
Fehlerzustand	Sicherer E/A-Modus
Speicherbeschreibung	Programmspeicher IEC 3584 kB Programmspeicher LL984 3584 kB
Registrierwörter	26048
E/A-Prozessorgrenzkapazität	2048 Eingänge/2048 Ausgänge
Anzahl der Geräte	32 Modbus
Genaue Zeit für 1 Anweisung	83 ns
Lokale Signalisierung	1 LED (grün) für Prozessor in Betrieb (RUN) 1 LED (rot) für Prozessor- oder Systemfehler (ERR) 1 LED (rot) für I/O Modulfehler (I/O) 1 LED (gelb) für Betrieb Kanal 0 (CH0) 1 LED (gelb) für Betrieb Kanal 1 (CH1)
Beschriftung	CE
Stromaufnahme	500 mA bei 5 V DC
Modulformat	Standard

Bruttopreisliste für Deutschland zuzüglich Zuschläge, Frachtkosten und Mehrwertsteuer, gültig ab dem 1. Januar 2024. Irrtum und Änderungen vorbehalten. Es gelten die AGBs der Schneider Electric GmbH.

Haftungsausschluss: Diese Dokumentation dient nicht als Ersatz für die Beurteilung der Eignung oder Verlässlichkeit dieser Produkte für bestimmte Verwendungsbereiche des Benutzers und darf nicht zu diesem Zweck verwendet werden.

Produktmontage	35 mm symmetrische DIN-Schiene
Höhe	60,6 mm
Breite	144 mm
Tiefe	53,47 mm
Produktgewicht	0,159 kg

Montage

Material	Lexan
Durchschlagfestigkeit	0 V nicht isoliert RS485/RS232 5000 V für 1 Minute RS485
Produktzertifizierungen	C-Tick FM
Normen	IEC 61131-2 CSA C22.2 No 142 UL 508
Schutzart (IP)	IP20
Stoßfestigkeit	15 Gn während 11 ms sinusförmige Schwingungen
Widerstandsfähigkeit gegen elektrostatische Entladung	6 kV Kontakt entspricht IEC 61131-2 zone B 6 kV Kontakt entspricht IACS E10 8 kV an der Luft entspricht IEC 61000-4-2
Widerstandsfähigkeit gegen elektromagnetische Felder	15 V/m 80 - 2700 MHz entspricht IEC 61000-4-3
Umgebungstemperatur bei Betrieb	0…60 °C
Umgebungstemperatur bei Lagerung	-40…85 °C
Relative Luftfeuchtigkeit	5…96 %
Betriebshöhe	<= 2.000 m

Verpackungseinheiten

VPE 1 Art	PCE
Anzahl der Geräte pro Packung	1
VPE 1 Höhe	7,500 cm
VPE 1 Breite	11,100 cm
VPE 1 Länge	20,500 cm
Verpackungsgewicht (Lbs)	236,000 g
VPE 2 Art	S03
VPE 2 Menge	8
VPE 2 Höhe	30,000 cm
VPE 2 Breite	30,000 cm
VPE 2 Länge	40,000 cm
VPE 2 Gewicht	2,374 kg

Vertragliche Gewährleistung

Garantie (in Monaten)	18

Environmental Data

Schneider Electric hat sich zum Ziel gesetzt, den Net Zero-Status bis 2050 durch Lieferkettenpartnerschaften, Materialien mit geringerer Auswirkung und Kreislaufbildung über unsere laufende Kampagne "Use Better, Use Longer, Use Again" zu erreichen, um die Lebensdauer und Recyclingfähigkeit der Produkte zu verlängern.

Erläuterung der Environmental Data >

Wie wir die Produktnachhaltigkeit bewerten >

Use Better

Materialien und Verpackung

Verpackung mit Recycling-Karton	**Nein**
Verpackung ohne Kunststoff	**Nein**
SCIP-Nummer	**E618c0ab-f100-4cee-8aef-090f73ce1a54**
EU-RoHS-Richtlinie	**Freistellungskonform**
REACh-Verordnung	**Produkt beinhaltet besorgniserregende Stoffe (SVHC) über dem Schwellwert**

Use Again

Reproduktion

Rücknahme	**Ja**

Maßzeichnungen

Prozessor und Optionsadapter auf Standardeinheit

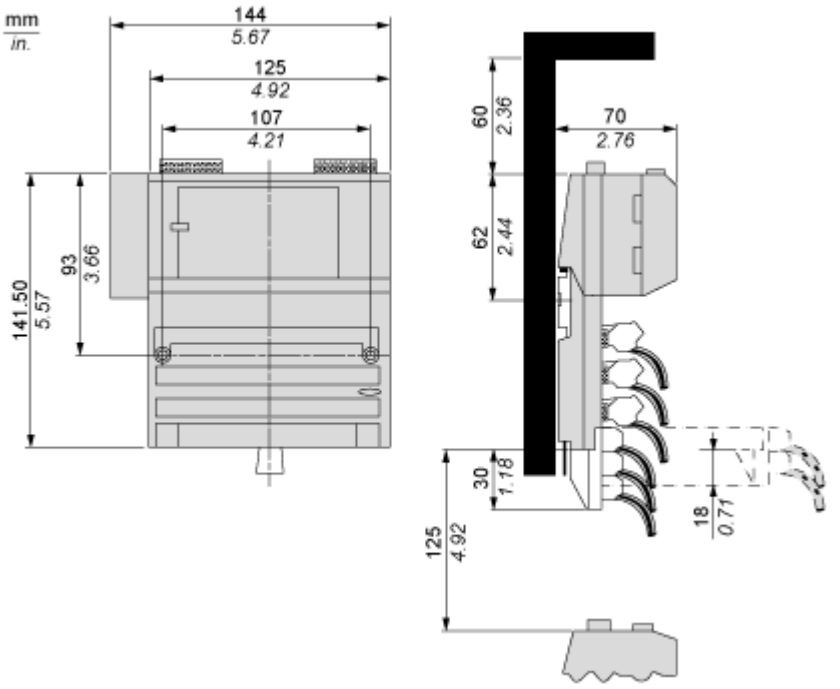

Montage und Abstand

Wandmontage

