Produkta datu lapa

Specifikācijas



Unity M1E procesori — RS232/485 — Ethernet — USB — I/O kopne — globālie dati

171CBU98091

Tiks pārtraukts: 2027. gada 1. dec.

Servisa atbalsta beigu datums: 2035. gada 31. dec.

Tiks pārtraukts

Galvenā

Produktu klāsts	Modicon Momentum automatizācijas platforma
Produkta vai sastāvdaļas veids	Procesors
Produktu saderība	Modicon STB I/O
Integrēta savienojuma veids	USB ports Ethernet

Papildinošs

Koncepcija	Caurspīdīgs gatavs B klase
Tīmekļa pakalpojumi	Joslas platuma uzraudzība Īpašības CPU statuss Ethernet statistika Mājas lapas
Programmatūras apzīmējums	Vienotība Pro
Sakaru pakalpojums	Modbus ziņojumapmaiņa 125 vārdi , 200 I/O ziņojumu sekundē Globālie dati , 2200 I/O ziņojumu sekundē Modbus TCP I/O skeneris un ziņojumapmaiņa
Procesora nosaukums	Šķēps 320. gadi
Vārda garums	32 mazliet
Barošanas sprieguma ierobežojumi	4,75…5,25 V
Pulksteņa frekvence	333 MHz
Topoloģija	vairāku pilienu Modbus zvaigzne Modbus TCP
Sakaru porta protokols	Modbus RS485/RS232 - 1 RJ45 19200 bps - 2 vadu Modbus TCP ETHERNET - 1 RJ45 10/100 Mbps - vītu ekranētu pāru kabelis CAT 5E UTP
Piekļuves metode	Klients/serveris Master/"slave"
Kontroles parametrs	CRC-32 Modbus TCP/IP CRC-16 Modbus
Uzrunāšana	1...247 Modbus unikāla IEEE globālā adrese Modbus TCP
Neveiksmes stāvoklis	drošs I/O režīms
Atmiņas apraksts	programmas atmiņa IEC 3584 kB programmas atmiņa LL984 3584 kB
Reģistrēt vārdus	26048
I/O ierobežo procesora jaudu	2048 ieejas/2048 izejas

Ir sasniegts maksimālais saīdzināmo produktu skaits. Lūdzu, atveriet sadaļu Saīdzināt produktus #SAITE# un izdzēsiet kādu produktu, lai turpinātu.

Ierīču skaits	32 Modbus
Precīzs laiks 1 Kinstruction	83 ns
Vietējā signalizācija	pie procesors darbojas (RUN) 1 LED (zaļš) pie procesora vai sistēmas kļūda (ERR) 1 LED (sarkans) pie I/O moduļa kļūda (I/O) 1 LED (sarkans) pie kanāls 0 darbojas (CH0) 1 LED (dzeltens) pie datu pārraides ātrums (ETH 100) 1 LED (zaļš) pie datu pārraides ātrums (ETH LINK) 1 LED (zaļš) pie Ethernet tīkla statuss (ETH STS) 1 LED (zaļš)
Marķējums	CE
Pašreizējais patēriņš	500 mA pie 5 V DC
Moduļa formāts	Standarta
Produkta montāža	35 mm simetriska DIN sliede
Augstums	60,6 mm
Platums	144 mm
Dziļums	53,47 mm
Neto svars	0,163 kg

Vide

Materiāls	Leksāns
Dielektriskā izturība	0 V nav izolēts RS485/RS232 5000 V uz 1 minūti ETHERNET
Produkta sertifikācija	C-Tick FM
Standarti	UL 508 CSA C22.2 Nr. 142 IEC 61131-2
IP aizsardzības pakāpe	IP20
Triecienizturība	15 gn laikā 11 ms sinusoidālās vibrācijas
Izturība pret elektrostatisko izlādi	6 kV kontaktpersona atbilst IEC 61131-2 B zona 6 kV kontaktpersona atbilst IACS E10 8 kV ēterā atbilst IEC 61000-4-2
Izturība pret elektromagnētiskajiem laukiem	15 V/m 80...2700 MHz atbilst IEC 61000-4-3
Apkārtējā gaisa temperatūra darbībai	0…60 °C
Apkārtējā gaisa temperatūra uzglabāšanai	-40…85 °C
Relatīvais mitrums	5…96 %
Darbības augstums	<= 2000 m

Iepakošanas vienības

Pirmā iepakojuma vienības tips	PCE
Vienību skaits 1. iepakojumā	1
1. iepakojuma augstums	7,500 cm
1. iepakojuma platums	11,200 cm
1. iepakojuma garums	20,500 cm
1. iepakojuma svars	240,000 g
Otrā iepakojuma vienības tips	S03
Vienību skaits 2. iepakojumā	8

2. iepakojuma augstums	30,000 cm
2. iepakojuma platums	30,000 cm
2. iepakojuma garums	40,000 cm
2. iepakojuma svars	2,389 kg

Līguma garantija

Garantija (mēnešos)	18

Environmental Data

Schneider Electric mērķis ir līdz 2050. gadam sasniegt nulles emisiju statusu, izmantojot piegādes ķēdes partnerību, zemākas ietekmes materiālus un cirkularitāti, izmantojot mūsu pašreizējo kampaņu "Use Better, Use Longer, Use Again", lai pagarinātu produktu kalpošanas laiku un to pārstrādājamību.

Environmental Data skaidrojums >

Kā mēs novērtējam produktu ilgtspēju >

Use Better

Materiāli un iepakojums

Iepakojums izgatavots no pārstrādāta kartona	**Nē**
Iepakojums bez plastmasas	**Nē**
SCIP numurs	**063858b92-924b-4656-8679-0bc6c69f5f7b**
ES RoHS direktīva	**Atbilst, Izmantojot Izņēmumu**
REACh regula	**Atsauce satur vielas virs noteiktās normas, kas rada ļoti lielas bažas**

Use Again

Pārsaiņošana un atkārtota ražošana

Atgriešana	**Jā**

Dimensions Drawings

Processor and Option Adapter on a Typical Base

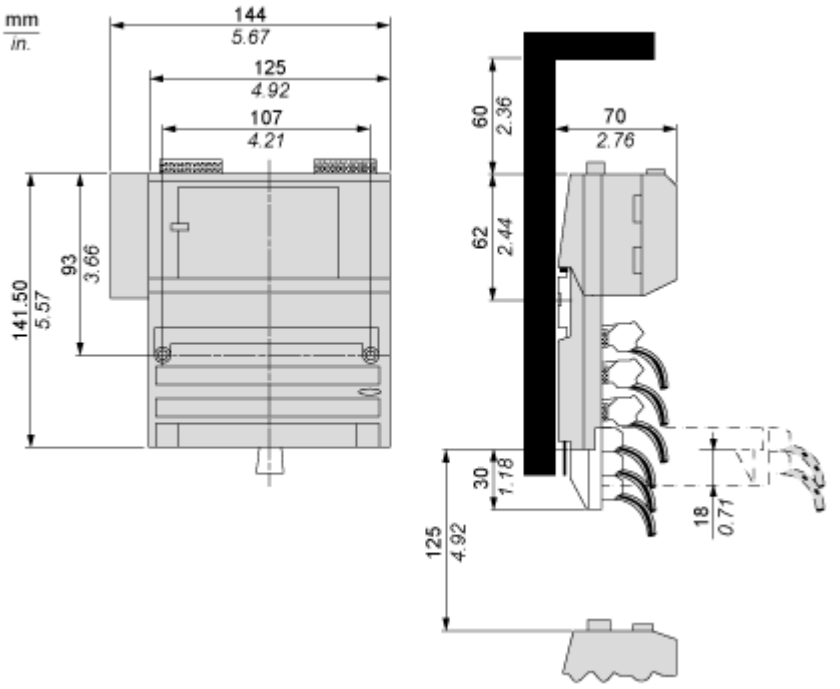

Mounting and Clearance

Mounting on a Wall

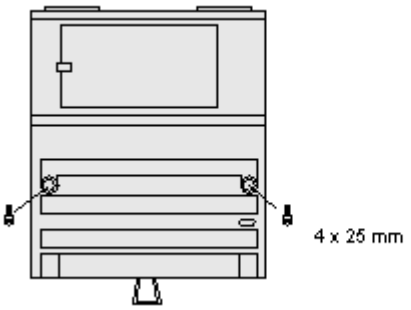

Image of product / Alternate images

Alternative

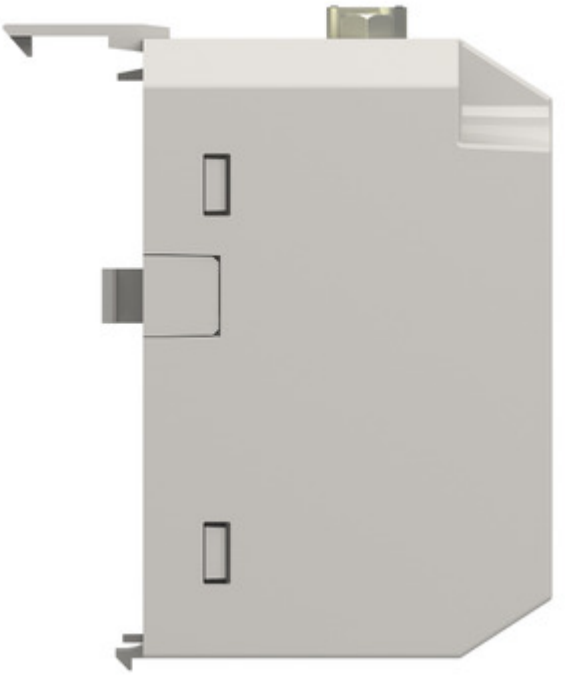

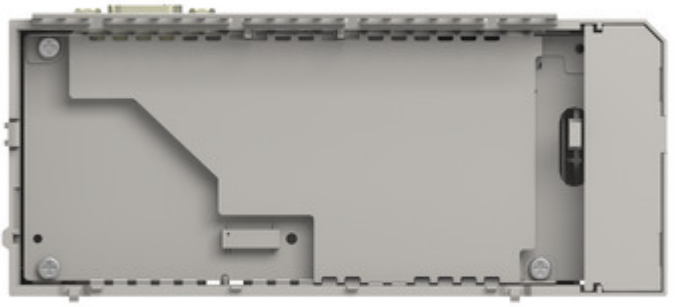



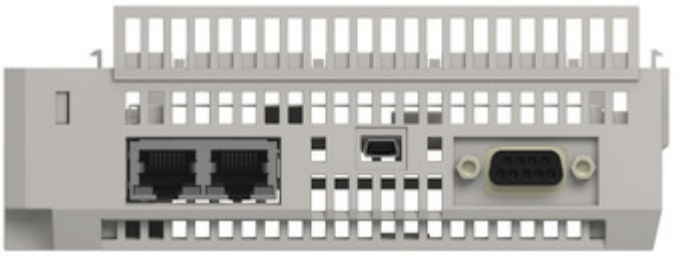

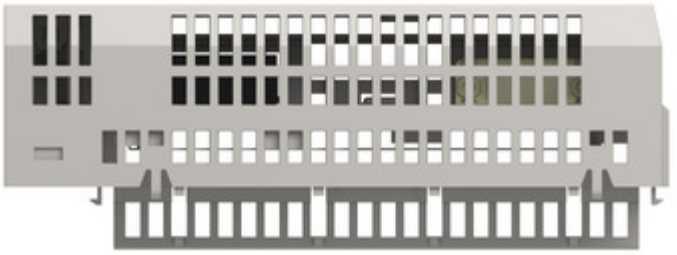

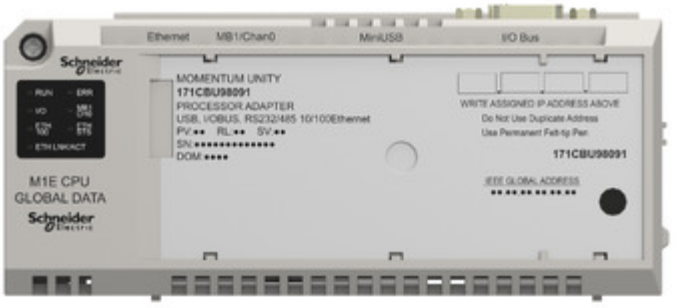
Ethernet
MB1/Chan0
MiniUSB
I/O Bus
Schneider Electric
RUN
ERR
I/O
MB1 CHN
ETH LNK/ACT
MOMENTUM UNITY
171CBU98091
PROCESSOR ADAPTER
USB, I/OBUS, RS232/485 10/100Ethernet
PV:** RL:** SV:**
SN:**********
DOM:****
WRITE ASSIGNED IP ADDRESS ABOVE
Do Not Use Duplicate Address
Use Permanent Felt-tip Pen
171CBU98091
IEEE GLOBAL ADDRESS
::**:**:**:**
M1E CPU
GLOBAL DATA
Schneider Electric