Produkta datu lapa

Specifikācijas



Kontrolieris, Modicon M241, 40 IO, relejs, Ethernet

TM241CE40R

Galvenā

Produktu klāsts	Modicon M241
Produkta vai sastāvdaļas veids	Loģiskais kontrolieris
[Us] nominālais barošanas spriegums	100...240 V AC
Diskrēts ievades numurs	24 , diskrēta ievade 8 ātra ievade atbilst IEC 61131-2 1. tips
Diskrēts izvades veids	Relejs Tranzistors
Diskrēts izvades numurs	4 tranzistors 4 ātra izvade 12 relejs
Diskrēts izejas spriegums	5...125 V DC priekš releja izeja 5...250 V AC priekš releja izeja 24 V DC priekš tranzistora izeja
Diskrētā izejas strāva	0.1 A priekš ātra izvade (jūgvārpstas režīms) (TR0...TR3) 2 A priekš releja izeja (Q4...Q15) 0.5 A priekš tranzistora izeja (TR0...TR3)

Papildinošs

Diskrēts I/O numurs	40
Maksimālais I/O paplašināšanas moduļu skaits	7 (vietējā I/O arhitektūra) 14 (tālvadības pults I/O arhitektūra)
Barošanas sprieguma ierobežojumi	85…264 V
Tīkla frekvence	50/60 Hz
Diskrētā ievades loģika	izlietne vai avots
Diskrēts ieejas spriegums	24 V
Diskrēts ieejas sprieguma veids	DC
Sprieguma stāvoklis 1 garantēts	>= 15 V priekš ievade
Sprieguma stāvoklis 0 garantēts	<= 5 V priekš ievade
Diskrētā ieejas strāva	7 mA priekš ievade
Ievades pretestība	4,7 kOhm priekš ievade
Atbildes laiks	50 µs ieslēgšana , I0...I15 priekš ievade
Konfigurējams filtrēšanas laiks	1 µs priekš ātra ievade
Diskrētā izvades loģika	Pozitīva loģika (avots)
Izejas sprieguma robežas	125 V DC releja izeja 30 V DC tranzistora izeja 277 V AC releja izeja
Maksimālā izejas frekvence	1 kHz priekš tranzistora izeja 20 kHz priekš ātra izvade (PWM režīms) 100 kHz priekš ātra izvade (PLS režīms)

Ir sasniegts maksimālais salīdzināmo produktu skaits. Lūdzu, atveriet sadaļu Salīdzināt produktus #SAITE# un izdzēsiet kādu produktu, lai turpinātu.

Precizitāte	+/- 0,1 % pie 0,02…0,1 kHz priekš ātra izvade +/- 1 % pie 0,1…1 kHz priekš ātra izvade
Aizsardzības veids	īssavienojuma aizsardzība priekš tranzistora izeja īssavienojuma un pārslodzes aizsardzība ar automātisku atiestatīšanu priekš tranzistora izeja apgrieztās polaritātes aizsardzība priekš tranzistora izeja bez aizsardzības priekš releja izeja
Atiestatīt laiku	10 ms automātiska atiestatīšana izvade 12 s automātiska atiestatīšana ātra izvade
Atmiņas ietilpība	64 MB priekš sistēmas atmiņa RAM
Dati ir dublēti	128 MB iebūvētā zibatmiņa priekš lietotāju programmu dublēšana
Datu uzglabāšanas iekārtas	<= 16 GB SD karte (nav obligāti)
Akumulatora tips	BR2032 litijs nav atkārtoti uzlādējams , akumulatora darbības laiks: 4 gads(-i)
Rezerves laiks	2 gadi pie 25 °C
Izpildes laiks 1 KInstrukcijai	0,3 ms priekš notikums un periodisks uzdevums 0,7 ms priekš cita instrukcija
Lietojumprogrammas struktūra	4 cikliskie meistaru uzdevumi 8 pasākuma uzdevumi 8 ārējo pasākumu uzdevumi 3 cikliski meistaru uzdevumi + 1 brīvgaitas uzdevums
Reāllaika pulkstenis	Ar
Pulksteņa novirze	<= 60 s/mēnesī pie 25 °C
Pozicionēšanas funkcijas	PTO 4(pozicionēšanas biežums: 100 kHz)
Skaitīšanas ievades numurs	4 ātra ievade (HSC režīms)pie 200 kHz 14 standarta ievadepie 1 kHz
Vadības signāla veids	A/B pie 100 kHz priekš ātra ievade (HSC režīms) pulss/virziens pie 200 kHz priekš ātra ievade (HSC režīms) vienfāze pie 200 kHz priekš ātra ievade (HSC režīms)
Integrēta savienojuma veids	neizolēta seriālā saite sērija 1 ar RJ45 un RS232/RS485 neizolēta seriālā saite 2. sērija ar noņemams skrūvju spaiļu bloks un RS485 USB ports ar Mini B USB 2.0 Ethernet ar RJ45
Piegāde	(sērija 1) seriālās saites piegāde : 5 V, < 200 mA
Pārraides ātrums	1,2...115,2 kbit/s (pēc noklusējuma 115,2 kbit/s) autobusa garumam 15 m priekš RS485 1,2...115,2 kbit/s (pēc noklusējuma 115,2 kbit/s) autobusa garumam 3 m priekš RS232 480 Mbit/s autobusa garumam 3 m priekš USB 10/100 Mbit/s priekš Ethernet
Sakaru porta protokols	neizolēta seriālā saite : Modbus master/"slave"
Ethernet ports	10BASE-T/100BASE-TX - 1 vara kabelis

Ethernet pakalpojumi	FDR DHCP serveris izmantojot TM4 Ethernet slēdža tīkla moduli DHCP klients iegultais Ethernet ports SMS paziņojumi programmaparatūras atjaunināšana SNMP klients/serveris programmēšana NGVL uzraudzību IEC VAR PIEKĻUVE FTP klients/serveris lejupielāde SQL klients Modbus TCP klienta I/O skeneris Ethernet/IP iniciatora I/O skeneris iegultais Ethernet ports Ethernet/IP mērķis, Modbus TCP serveris un Modbus TCP "slave" sūtīt un saņemt e-pastu no kontrollera, pamatojoties uz TCP/UDP bibliotēku tīmekļa serveris (WebVisu un XWeb sistēma) OPC UA serveris DNS klients
Vietējā signalizācija	pie PWR 1 LED (zaļš) pie RUN 1 LED (zaļš) pie moduļa kļūda (ERR) 1 LED (sarkans) pie I/O kļūda (I/O) 1 LED (sarkans) pie Piekļuve SD kartei (SD) 1 LED (zaļš) pie BAT 1 LED (sarkans) pie SL1 1 LED (zaļš) pie SL2 1 LED (zaļš) pie kopnes kļūme TM4 (TM4) 1 LED (sarkans) pie I/O stāvoklis 1 LED uz kanālu (zaļš) pie Ethernet porta darbība 1 LED (zaļš)
Elektrības pieslēgums	noņemams skrūvju spaiļu bloks ieejām un izejām (solis 5,08 mm) noņemams skrūvju spaiļu bloks 24 V DC barošanas avota pievienošanai (solis 5,08 mm)
Maksimālais kabeļa attālums starp ierīcēm	neekranēts kabelis : < 50 m priekš ievade ekranēts kabelis : < 10 m priekš ātra ievade neekranēts kabelis : < 50 m priekš izvade ekranēts kabelis : < 3 m priekš ātra izvade
Izolācija	starp piegādi un iekšējo loģikupie 500 V AC nav izolēts starp padevi un zemi
Marķējums	CE
Sensora barošanas avots	24 V DCpie 400 mA piegādā kontrolieris
Pārsprieguma izturība	2 kV elektropārvades līnijas (AC) kopīgs režīms atbilst IEC 61000-4-5 2 kV releja izeja kopīgs režīms atbilst IEC 61000-4-5 1 kV ekranēts kabelis kopīgs režīms atbilst IEC 61000-4-5 1 kV elektropārvades līnijas (AC) diferenciālais režīms atbilst IEC 61000-4-5 1 kV releja izeja diferenciālais režīms atbilst IEC 61000-4-5 1 kV ievade kopīgs režīms atbilst IEC 61000-4-5 1 kV tranzistora izeja kopīgs režīms atbilst IEC 61000-4-5
Tīmekļa pakalpojumi	Tīmekļa serveris
Maksimālais savienojumu skaits	8 Modbus serveris 8 SoMachine protokols 10 tīmekļa serveris 4 FTP serveris 16 Ethernet/IP mērķis 8 Modbus klients
Servera ierīces(-u) skaits	64 Modbus TCP 16 EtherNet/IP
Cikla laiks	10 ms 16 EtherNet/IP 64 ms 64 Modbus TCP
Montāžas atbalsts	cilindru tips TH35-15 sliede atbilst IEC 60715 cilindru tips TH35-7.5 sliede atbilst IEC 60715 plāksne vai panelis ar stiprinājuma komplektu
Augstums	90 mm
Dziļums	95 mm

Platums	190 mm
Neto svars	0,62 kg

Vide

Standarti	ANSI/ISA 12-12-01 CSA C22.2 Nr. 142 CSA C22.2 Nr. 213 IEC 61131-2: 2007. gads Jūras specifikācijas (LR, ABS, DNV, GL) UL 508
Produkta sertifikācija	RCM cULus CE UKCA DNV-GL ABS LR
Izturība pret elektrostatisko izlādi	8 kV gaisā atbilst IEC 61000-4-2 4 kV kontaktā atbilst IEC 61000-4-2
Izturība pret elektromagnētiskajiem laukiem	10 V/m 80 MHz...1 GHz atbilst IEC 61000-4-3 3 V/m 1,4 GHz...2 GHz atbilst IEC 61000-4-3 1 V/m 2 GHz...3 GHz atbilst IEC 61000-4-3
Izturība pret ātrām pārejām	2 kV atbilst IEC 61000-4-4 (elektropārvades līnijas) 2 kV atbilst IEC 61000-4-4 (releja izeja) 1 kV atbilst IEC 61000-4-4 (Ethernet līnija) 1 kV atbilst IEC 61000-4-4 (sērijas saite) 1 kV atbilst IEC 61000-4-4 (ievade) 1 kV atbilst IEC 61000-4-4 (tranzistora izeja)
Izturība pret vadītiem traucējumiem	10 V 0,15...80 MHz atbilst IEC 61000-4-6 3 V 0,1...80 MHz atbilst Jūras specifikācijas (LR, ABS, DNV, GL) 10 V punkta frekvence (2, 3, 4, 6,2, 8,2, 12,6, 16,5, 18,8, 22, 25 MHz) atbilst Jūras specifikācijas (LR, ABS, DNV, GL)
Elektromagnētiskā emisija	veiktās emisijas - testa līmenis: 120...69 dBµV/m QP (elektropārvades līnijas) pie 10…150 kHz atbilst IEC 55011 veiktās emisijas - testa līmenis: 63 dBµV/m QP (elektropārvades līnijas) pie 1,5…30 MHz atbilst IEC 55011 veiktās emisijas - testa līmenis: 79 dBµV/m QP/66 dBµV/m AV (elektropārvades līnijas) pie 0,15…0,5 MHz atbilst IEC 55011 veiktās emisijas - testa līmenis: 73 dBµV/m QP/60 dBµV/m AV (elektropārvades līnijas) pie 0,5…300 MHz atbilst IEC 55011 izstarotās emisijas - testa līmenis: 40 dBµV/m QP A klase (10 m) pie 30…230 MHz atbilst IEC 55011 veiktās emisijas - testa līmenis: 79...63 dBµV/m QP (elektropārvades līnijas) pie 150…1500 kHz atbilst IEC 55011 izstarotās emisijas - testa līmenis: 47 dBµV/m QP A klase (10 m) pie 230…1000 MHz atbilst IEC 55011
Imunitāte pret mikropārkāpumiem	10 ms
Apkārtējā gaisa temperatūra darbībai	-10…50 °C (vertikāla uzstādīšana) -10…55 °C (horizontāla uzstādīšana)
Apkārtējā gaisa temperatūra uzglabāšanai	-25…70 °C
Relatīvais mitrums	10…95 % , bez kondensāta (darbībā) 10…95 % , bez kondensāta (noliktavā)
IP aizsardzības pakāpe	IP20 ar aizsargpārsegu vietā
Piesārņojuma pakāpe	2
Darbības augstums	0...2000 m
Uzglabāšanas augstums	0…3000 m
Vibrācijas pretestība	3,5 mmpie 5…8,4 Hz ieslēgts simetriska sliede 3 gnpie 8,4…150 Hz ieslēgts simetriska sliede 3,5 mmpie 5…8,4 Hz ieslēgts paneļa montāža 3 gnpie 8,4…150 Hz ieslēgts paneļa montāža

Triecienizturība	15 gn priekš 11 ms

Iepakošanas vienības

Pirmā iepakojuma vienības tips	PCE
Vienību skaits 1. iepakojumā	1
1. iepakojuma augstums	12,8 cm
1. iepakojuma platums	22,6 cm
1. iepakojuma garums	11,5 cm
1. iepakojuma svars	933,0 g
Otrā iepakojuma vienības tips	S03
Vienību skaits 2. iepakojumā	6
2. iepakojuma augstums	30 cm
2. iepakojuma platums	30 cm
2. iepakojuma garums	40 cm
2. iepakojuma svars	5,827 kg
Trešā iepakojuma vienības tips	P06
Vienību skaits 3. iepakojumā	48
3. iepakojuma augstums	75,0 cm
3. iepakojuma platums	40,0 cm
3. iepakojuma garums	80,0 cm
3. iepakojuma svars	60 kg

Līguma garantija

Garantija (mēnešos)	18

Environmental Data

Schneider Electric mērķis ir līdz 2050. gadam sasniegt nulles emisiju statusu, izmantojot piegādes ķēdes partnerību, zemākas ietekmes materiālus un cirkularitāti, izmantojot mūsu pašreizējo kampaņu "Use Better, Use Longer, Use Again", lai pagarinātu produktu kalpošanas laiku un to pārstrādājamību.

Environmental Data skaidrojums >

Kā mēs novērtējam produktu ilgtspēju >

Ietekme uz vidi

Kopējā dzīves cikla oglekļa pēda	**2 334 kg CO2 eq.**
Ražošanas posma oglekļa pēdas nospiedums [A1–A3]	**65 kg CO2 eq.**
Izplatīšanas posma oglekļa pēdas nospiedums [A4]	**5 kg CO2 eq.**
Uzstādīšanas posma oglekļa pēdas nospiedums [A5]	**0 kg CO2 eq.**
Lietošanas posma oglekļa pēdas nospiedums [B2, B3, B4, B6]	**2 261 kg CO2 eq.**
Dzīves cikla beigu posma oglekļa pēdas nospiedums [C1–C4]	**2 kg CO2 eq.**
Vides informācijas publiskošana	**Produkta ietekme uz vidi**

Use Better

Materiāli un iepakojums

Iepakojums izgatavots no pārstrādāta kartona	**Jā**
Iepakojums bez plastmasas	**Jā**
SCIP numurs	**F111e86b-9205-4bb2-aae9-4958ec74eb25**
ES RoHS direktīva	**Atbilst, Izmantojot Izņēmumu**
REACh regula	**Atsauce satur vielas virs noteiktās normas, kas rada ļoti lielas bažas**
Bez PVC	**Jā**

Use Again

Pārsaiņošana un atkārtota ražošana

Pārstrādājamības potenciāls, %	**0**
Cirkularitātes profils	**Informācija par ekspluatācijas izbeigšanu**
Atgriešana	**Jā**
WEEE marķējums	**Eiropas Savienības tirgū no šī produkta ir jāatbrīvojas, ievērojot noteiktu atkritumu savākšanas kārtību, un produkts nedrīkst nonākt sadzīves atkritumu tvertnēs.**

Dimensions Drawings

Dimensions

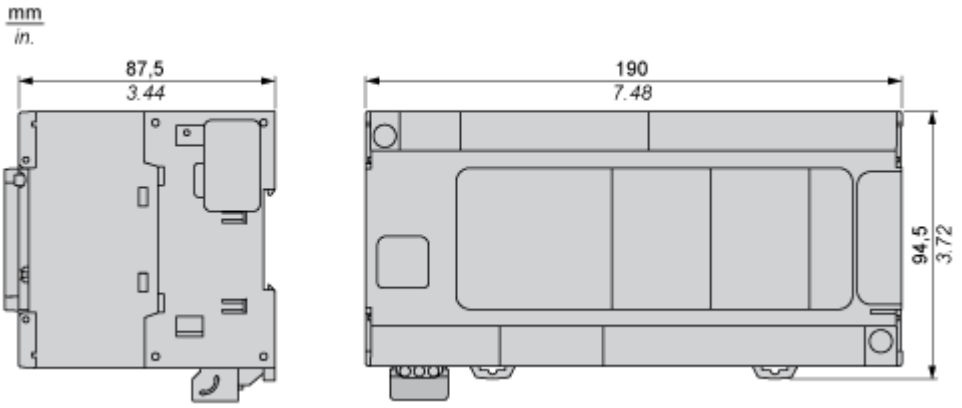

Mounting and Clearance

Clearance

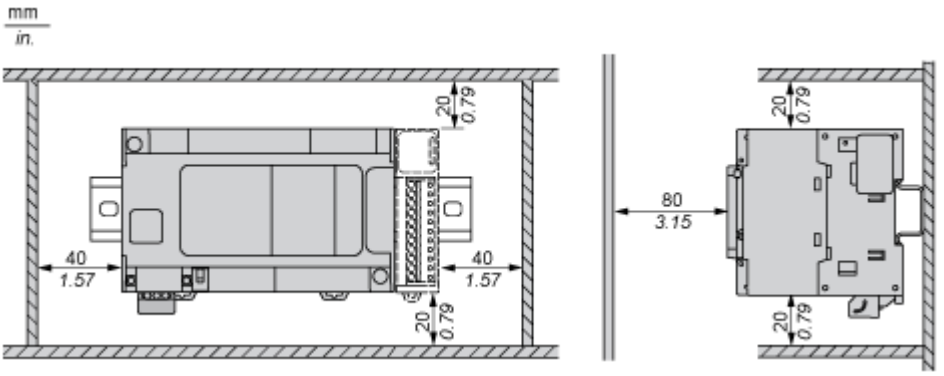

Mounting Position

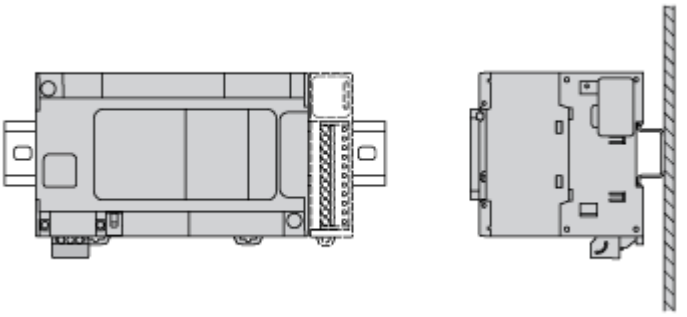

Acceptable Mounting

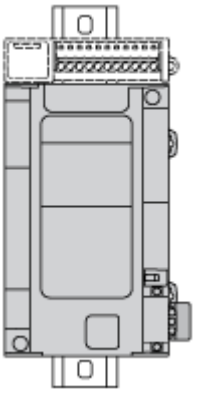

NOTE: Expansion modules must be mounted above the logic controller.

Incorrect Mounting

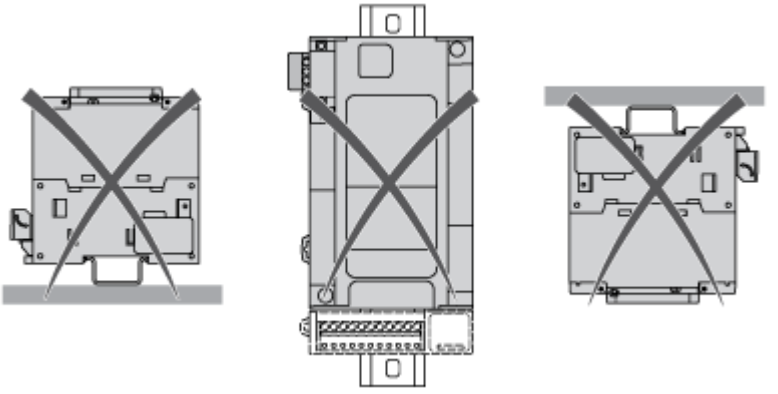

Direct Mounting On a Panel Surface

Mounting Hole Layout

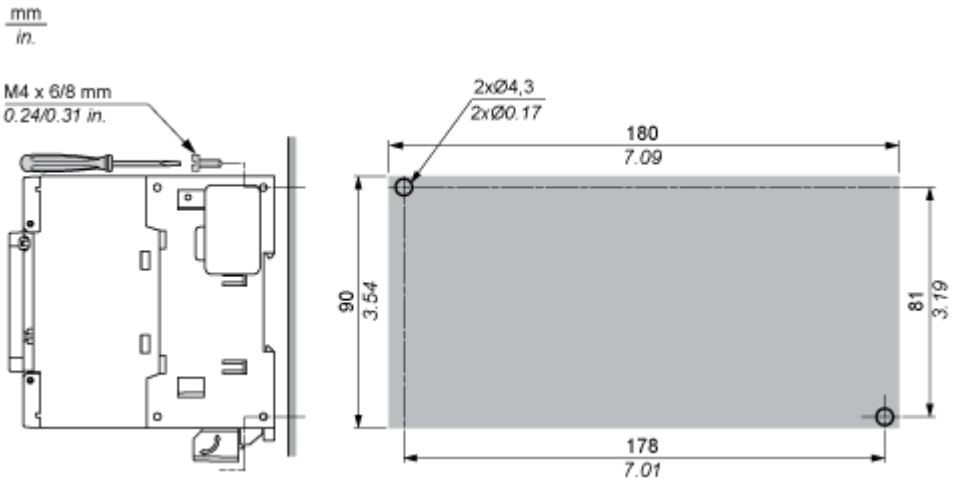

Connections and Schema

Digital Inputs

Wiring Diagram (Positive Logic)

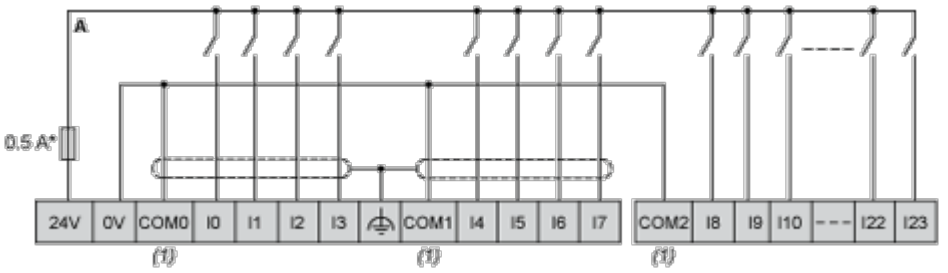

(*) : Type T fuse

(1) : The COM0, COM1 and COM2 terminals are not connected internally.

Wiring Diagram (Negative Logic)

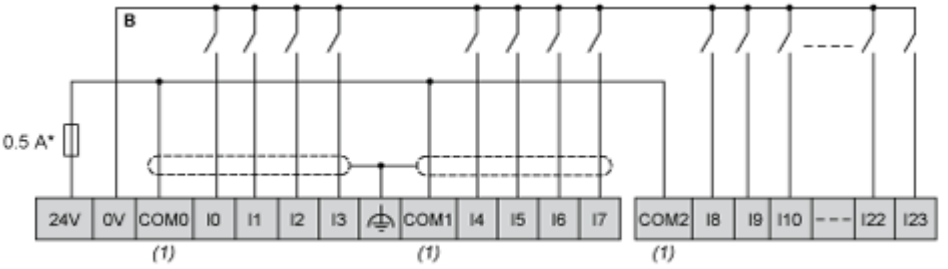

(*) : Type T fuse

(1) : The COM0, COM1 and COM2 terminals are not connected internally.

Fast Transistor Outputs

Wiring Diagram

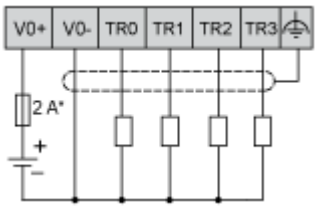

(*) : 2 A fast-blow fuse

Relay Outputs

Wiring Diagram

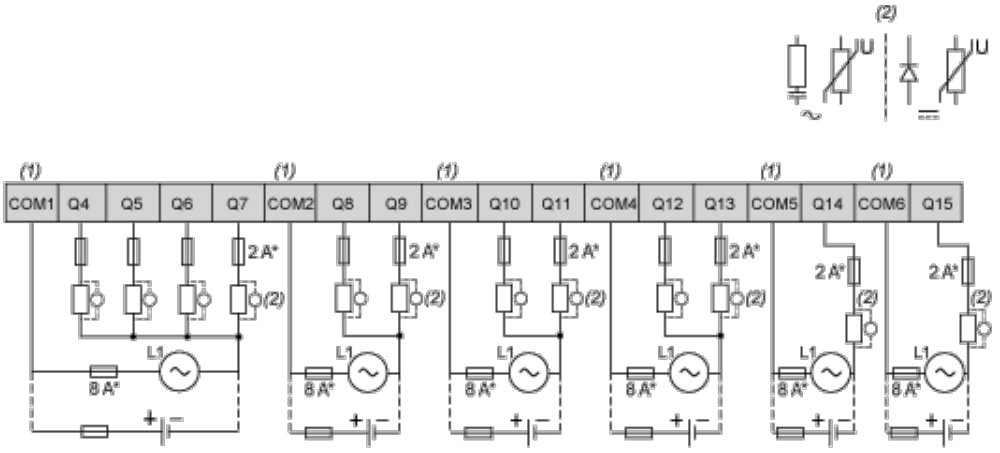

(*) : Type T fuse

(1) : The terminals COM1 to COM6 are not connected internally.

(2) : To improve the life time of the contacts, and to protect from potential inductive load damage, you must connect a free wheeling diode in parallel to each inductive DC load or an RC snubber in parallel of each inductive AC load

USB Mini-B Connection

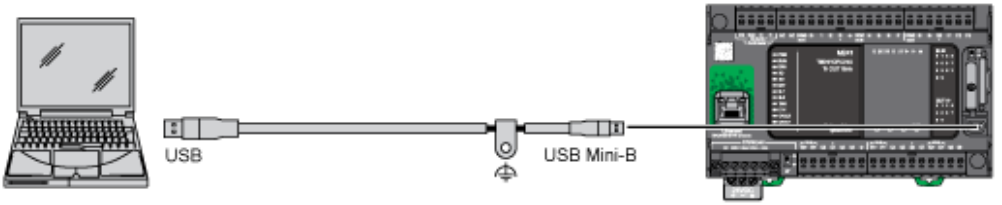

Ethernet Connection to a PC

