Produkta datu lapa

Specifikācijas



Tiks pārtraukts

Kontrolieris, Modicon M171/M172/ M173, optimizēts, akls 14 IO, Modbus, 100-240 V AC

TM171OBM14R

Tiks pārtraukts: 2027. gada 24. nov.

Servisa atbalsta beigu datums: 2028. gada 24. nov.

Galvenā

Produktu klāsts	Modicon M171/M172
Produkta vai sastāvdaļas veids	Kontrolieris
Produktam specifisks pielietojums	HVAC un sūknēšanas risinājums
Variants	Programmējams
Kopējās ieejas/izejas	14
Diskrēts ievades numurs	2
Diskrēts izvades numurs	1 priekš releju izejas SPDT ar neatkarīgu kopīgu 3 priekš releju izejas SPST ar tādu pašu kopīgu
Diskrētā izejas strāva	2 A priekš relejs
Analogās ievades numurs	2 konfigurējams 3 analogā ieeja NTC
Analogās izejas numurs	2 spriegums , diapazons: 0...10 V 2 PWM/PPM , diapazons: 20 kHz, 12 V, 35 mA 1 strāva , diapazons: 0...20 mA/4...20 mA

Papildinošs

Portu skaits	1 LAN paplašināšanas kopne 1 RS485 - skrūvju spaiļu bloks (Modbus seriālā saite)
Ievades/izvades numurs	5 analogā izeja(s) 4 digitālā izeja(s) 5 analogā ieeja(s)
Diskrētā ievades loģika	izlietne vai avots (pozitīvs/negatīvs)
kontaktu lietošana	Kontakti bez sprieguma
Analogās ievades veids	NTC temperatūras zonde - 50...100 °C - izšķirtspēja: 0,1 °C Pt 1000 temperatūras zonde - 50...400 °C - izšķirtspēja: 0,1 °C strāva 0...20 mA/4...20 mA spriegums 0...1 V spriegums 0...10 V (ratiometrisks) spriegums 0...5 V
Sensora barošanas avots	12 V DCpie 85 mA
[Us] nominālais barošanas spriegums	100...240 V
Platums	70,2 mm
Augstums	87 mm
Dziļums	61,6 mm
Neto svars	0,19 kg

Ir sasniegts maksimālais saīdzināmo produktu skaits. Lūdzu, atveriet sadaļu Saīdzināt produktus #SAITE# un izdzēsiet kādu produktu, lai turpinātu.

Iepakošanas vienības

Pirmā iepakojuma vienības tips	PCE
Vienību skaits 1. iepakojumā	1
1. iepakojuma augstums	13,200 cm
1. iepakojuma platums	9,000 cm
1. iepakojuma garums	18,500 cm
1. iepakojuma svars	252,000 g
Otrā iepakojuma vienības tips	S02
Vienību skaits 2. iepakojumā	6
2. iepakojuma augstums	15,000 cm
2. iepakojuma platums	30,000 cm
2. iepakojuma garums	40,000 cm
2. iepakojuma svars	1,765 kg

Līguma garantija

Garantija (mēnešos)	18

Environmental Data

Schneider Electric mērķis ir līdz 2050. gadam sasniegt nulles emisiju statusu, izmantojot piegādes ķēdes partnerību, zemākas ietekmes materiālus un cirkularitāti, izmantojot mūsu pašreizējo kampaņu "Use Better, Use Longer, Use Again", lai pagarinātu produktu kalpošanas laiku un to pārstrādājamību.

Environmental Data skaidrojums >

Kā mēs novērtējam produktu ilgtspēju >

Ietekme uz vidi

Kopējā dzīves cikla oglekļa pēda	**177 kg CO2 eq.**
Ražošanas posma oglekļa pēdas nospiedums [A1–A3]	**10 kg CO2 eq.**
Izplatīšanas posma oglekļa pēdas nospiedums [A4]	**0.1 kg CO2 eq.**
Uzstādīšanas posma oglekļa pēdas nospiedums [A5]	**0 kg CO2 eq.**
Lietošanas posma oglekļa pēdas nospiedums [B2, B3, B4, B6]	**166 kg CO2 eq.**
Dzīves cikla beigu posma oglekļa pēdas nospiedums [C1–C4]	**0.5 kg CO2 eq.**
Vides informācijas publiskošana	**Produkta ietekme uz vidi**

Use Better

Materiāli un iepakojums

Iepakojums izgatavots no pārstrādāta kartona	**Jā**
ES RoHS direktīva	**Atbilst, Izmantojot Izņēmumu**
REACh regula	**Atsauce satur vielas virs noteiktās normas, kas rada ļoti lielas bažas**

Use Longer

Kalpošanas laika pagarināšana

Atjaunināmība	**Jā**

Use Again

Pārsaiņošana un atkārtota ražošana

Pārstrādājamības potenciāls, %	**0**
Cirkularitātes profils	**Informācija par ekspluatācijas izbeigšanu**
Atgriešana	**Jā**
WEEE marķējums	**Eiropas Savienības tirgū no šī produkta ir jāatbrīvojas, ievērojot noteiktu atkritumu savākšanas kārtību, un produkts nedrīkst nonākt sadzīves atkritumu tvertnēs.**

Dimensions Drawings

Dimensions

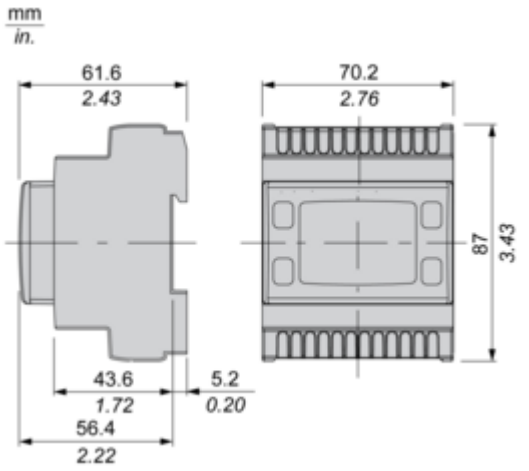

Mounting and Clearance

Mounting and Clearance

Clearance

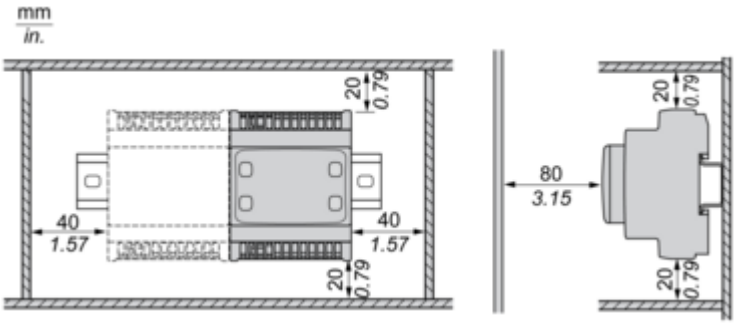

Misplacement

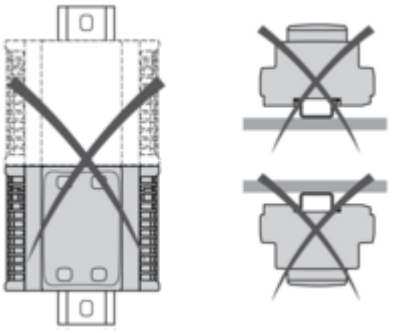

Connections and Schema

Power Supply

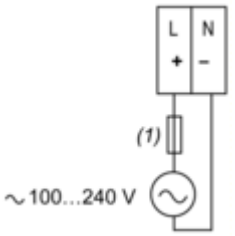

(1) Type T fuse 160 mA

Wiring Diagram

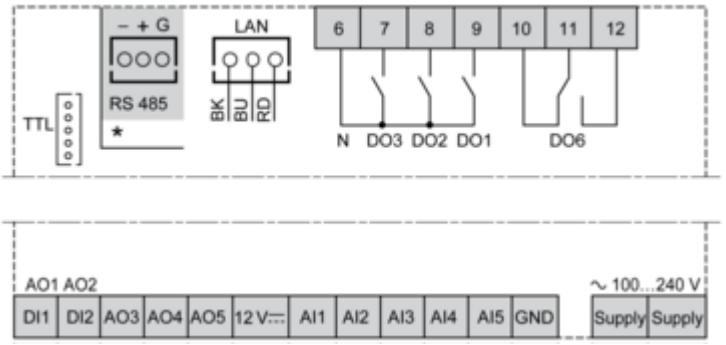

N : Neutral
GND : Ground
BK : Black
BU : Blue
RD : Red
AI : Analogue input
AO : Analogue output
DI : Digital input
DO : Digital output