Produkta datu lapa

Specifikācijas



Tiks pārtraukts

Kontrolieris, Modicon M171/M172/ M173, optimizēts displejs 22 IO, Modbus

TM171ODM22R

Tiks pārtraukts: 2027. gada 24. nov.

Servisa atbalsta beigu datums: 2028. gada 24. nov.

Galvenā

Produktu klāsts	Modicon M171/M172
Produkta vai sastāvdaļas veids	Kontrolieris
Produktam specifisks pielietojums	HVAC un sūknēšanas risinājums
Variants	Programmējams
Kopējās ieejas/izejas	22
Diskrēts ievades numurs	6
Diskrēts izvades numurs	1 priekš atvērts savācējs 3 priekš releju izejas SPST ar tādu pašu kopīgu 2 priekš releju izejas SPST ar neatkarīgu kopīgu
Diskrētā izejas strāva	2 A priekš relejs
Analogās ievades numurs	2 konfigurējams 3 analogā ieeja NTC
Analogās izejas numurs	2 PWM/PPM 3 spriegums , diapazons: 0...10 V

Papildinošs

Portu skaits	1 LAN paplašināšanas kopne 1 RS485 - skrūvju spaiļu bloks (Modbus seriālā saite)
Ievades/izvades numurs	5 analogā izeja(s) 6 digitālā ieeja(s) 5 analogā ieeja(s) 6 digitālā izeja(s)
Diskrētā ievades loģika	izlietne vai avots (pozitīvs/negatīvs)
kontaktu lietošana	Kontakti bez sprieguma
Analogās ievades veids	spriegums 0...5 V (ratiometrisks) spriegums 0...10 V NTC temperatūras zonde - 50...100 °C - izšķirtspēja: 0,1 °C strāva 0...20 mA/4...20 mA spriegums 0...1 V
Sensora barošanas avots	12 V DCpie 85 mA 5 V DCpie 20 mA
[Us] nominālais barošanas spriegums	12...24 V +/- 10 % AC 24 V +/- 10 % DC
Enerģijas patēriņš W	4 W
Reāllaika pulkstenis	iebūvēts clockpie -20…55 °C
Displeja veids	četras 7 segmentu displeja vienības
Pārsprieguma kategorija	II

Ir sasniegts maksimālais saīdzināmo produktu skaits. Lūdzu, atveriet sadaļu Saīdzināt produktus #SAITE# un izdzēsiet kādu produktu, lai turpinātu.

Vietējā signalizācija	6 gaismas diodes (sarkans) 5 gaismas diodes (zaļš) pie programmējams 7 gaismas diodes (dzintars)
Montāžas atbalsts	Zemapmetuma
Platums	74 mm
Augstums	32 mm
Dziļums	76 mm
Neto svars	0,164 kg

Vide

direktīvas	2006/95/EK – zemsprieguma direktīva 86/188/EEC - fizikālo faktoru (trokšņa) direktīva
Standarti	EN/IEC 60730
Produkta sertifikācija	CSA EAC CE cURus
Apkārtējā gaisa temperatūra darbībai	-20…55 °C atbilst UL 60730-1
Apkārtējā gaisa temperatūra uzglabāšanai	-40…85 °C
Relatīvais mitrums	10…90 % nekondensējošs
IP aizsardzības pakāpe	IP20
Piesārņojuma pakāpe	2

Iepakošanas vienības

Pirmā iepakojuma vienības tips	PCE
Vienību skaits 1. iepakojumā	1
1. iepakojuma augstums	13,000 cm
1. iepakojuma platums	9,100 cm
1. iepakojuma garums	18,500 cm
1. iepakojuma svars	236,000 g
Otrā iepakojuma vienības tips	S02
Vienību skaits 2. iepakojumā	6
2. iepakojuma augstums	15,000 cm
2. iepakojuma platums	30,000 cm
2. iepakojuma garums	40,000 cm
2. iepakojuma svars	1,731 kg

Līguma garantija

Garantija (mēnešos)	18

Environmental Data

Schneider Electric mērķis ir līdz 2050. gadam sasniegt nulles emisiju statusu, izmantojot piegādes ķēdes partnerību, zemākas ietekmes materiālus un cirkularitāti, izmantojot mūsu pašreizējo kampaņu "Use Better, Use Longer, Use Again", lai pagarinātu produktu kalpošanas laiku un to pārstrādājamību.

Environmental Data skaidrojums >

Kā mēs novērtējam produktu ilgtspēju >

Ietekme uz vidi

Kopējā dzīves cikla oglekļa pēda	**177 kg CO2 eq.**
Ražošanas posma oglekļa pēdas nospiedums [A1–A3]	**10 kg CO2 eq.**
Izplatīšanas posma oglekļa pēdas nospiedums [A4]	**0.1 kg CO2 eq.**
Uzstādīšanas posma oglekļa pēdas nospiedums [A5]	**0 kg CO2 eq.**
Lietošanas posma oglekļa pēdas nospiedums [B2, B3, B4, B6]	**166 kg CO2 eq.**
Dzīves cikla beigu posma oglekļa pēdas nospiedums [C1–C4]	**0.5 kg CO2 eq.**
Vides informācijas publiskošana	**Produkta ietekme uz vidi**

Use Better

Materiāli un iepakojums

Iepakojums izgatavots no pārstrādāta kartona	**Jā**
ES RoHS direktīva	**Atbilst, Izmantojot Izņēmumu**
REACh regula	**Atsauce satur vielas virs noteiktās normas, kas rada ļoti lielas bažas**

Use Longer

Kalpošanas laika pagarināšana

Atjaunināmība	**Jā**

Use Again

Pārsaiņošana un atkārtota ražošana

Pārstrādājamības potenciāls, %	**0**
Cirkularitātes profils	**Informācija par ekspluatācijas izbeigšanu**
Atgriešana	**Jā**
WEEE marķējums	**Eiropas Savienības tirgū no šī produkta ir jāatbrīvojas, ievērojot noteiktu atkritumu savākšanas kārtību, un produkts nedrīkst nonākt sadzīves atkritumu tvertnēs.**

Dimensions Drawings

Dimensions

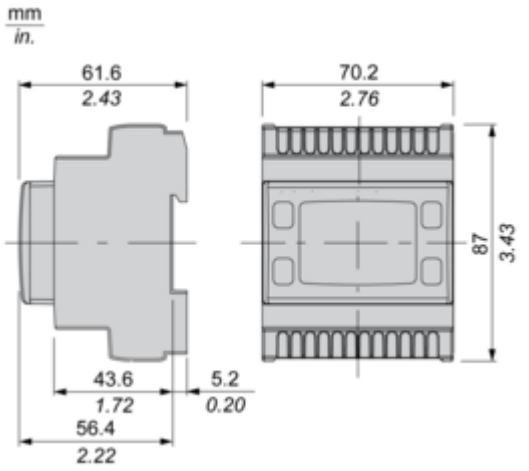

Mounting and Clearance

Mounting and Clearance

Clearance

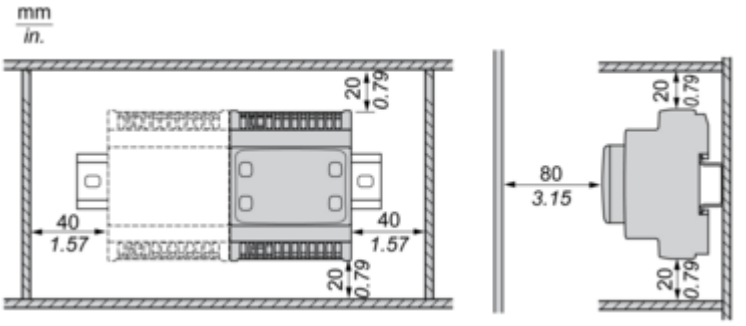

Misplacement

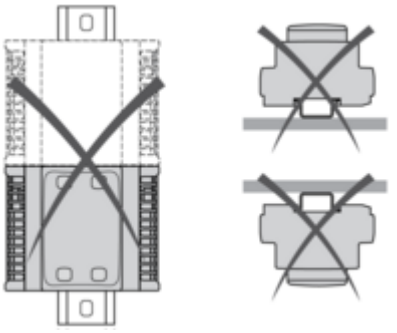

Connections and Schema

Power Supply

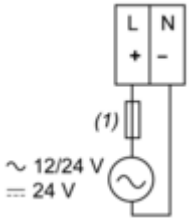

(1) Type T fuse (Controller: 1.25 A , Expansion: 1 A)

Wiring Diagram

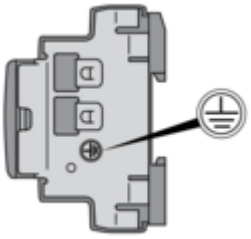

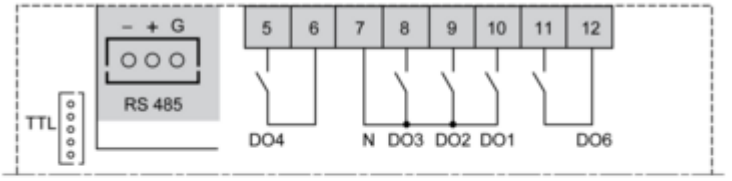

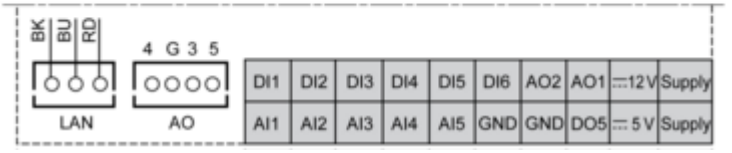

N : Neutral
GND : Ground
BK : Black
BU : Blue
RD : Red
AI : Analogue input
AO : Analogue output
DI : Digital input
DO : Digital output