Produkta datu lapa

Specifikācijas



Kontrolieris, Modicon M171/M172/ M173, veiktspējas blind 27 IO, Modbus

TM171PBM27R

Tiks pārtraukts

Paziņojuma datums par preces pārtraukšanu 2025. gada 12. dec.

Servisa atbalsta beigu datums: 2027. gada 31. dec.

Galvenā

Produktu klāsts	Modicon M171/M172
Produkta vai sastāvdaļas veids	Programmējami kontrolieri
Produktam specifisks pielietojums	HVAC un sūknēšanas risinājums
Variants	Programmējams
Kopējās ieejas/izejas	27
Diskrēts ievades numurs	8
Diskrēts izvades numurs	3 priekš releju izejas SPST ar tādu pašu kopīgu 2 priekš releju izejas SPST ar tādu pašu kopīgu 2 priekš releju izejas SPDT ar neatkarīgu kopīgu
Diskrētā izejas strāva	8 A priekš relejs SPDT 5 A priekš relejs SPST
Analogās ievades numurs	2 analogā ieeja NTC 4 konfigurējams
Analogās izejas numurs	3 spriegums/strāva , diapazons: 4...20 mA vai 0...10 V 2 atvērts savācējs , diapazons: 1 kHz, 12 V, 35 mA

Papildinošs

Portu skaits	1 CAN ports - skrūvju spaiļu bloks 1 USB tips A - USB tipa A sieviete 1 USB tips mini B - USB ierīces ports Mini-B 1 RS485 - skrūvju spaiļu bloks (Modbus seriālā saite)
Ievades/izvades numurs	6 analogā ieeja(s) 5 analogā izeja(s) 8 digitālā ieeja(s) 7 digitālā izeja(s) 1 ātrgaitas skaitītājs(s)
Diskrētā ievades loģika	izlietne vai avots (pozitīvs/negatīvs)
Diskrēts ieejas spriegums	24 V AC/DC 48 V DC
Diskrētā ieejas strāva	2,5 mA
Ieejas pretestība	20 kOhm
Analogās ievades veids	spriegums 0...5 V (ratiometrisks) strāva 4...20 mA pretestība 0...1500 hΩ pretestība 0...300 daOhm NTC temperatūras zonde - 50...110 °C - izšķirtspēja: 0,1 °C (pagarināts) spriegums 0...10 V Pt 1000 temperatūras zonde - 200...800 °C - izšķirtspēja: 0,1 °C NTC temperatūras zonde - 40...150 °C - izšķirtspēja: 0,1 °C

Ir sasniegts maksimālais saīdzināmo produktu skaits. Lūdzu, atveriet sadaļu Saīdzināt produktus #SAITE# un izdzēsiet kādu produktu, lai turpinātu.

Sensora barošanas avots	5 V DCpie 50 mA 12 V DCpie 150 mA
[Us] nominālais barošanas spriegums	24 V +/- 20 % AC/DC 48 V +/- 20 % DC
Enerģijas patēriņš W	18 Wpie 24...48 V AC/DC
Reāllaika pulkstenis	iebūvēts clockpie -10…55 °C
Displeja veids	LCD displejs - 128x64 pikseļi
Pārsprieguma kategorija	II
Vietējā signalizācija	pie programmējams 1 LED (sarkans) pie programmējams 1 LED (dzeltens) pie programmējams 1 LED (zaļš)
Montāžas atbalsts	DIN sliede
Platums	140 mm
Augstums	110 mm
Dziļums	61,6 mm
Neto svars	0,385 kg

Vide

direktīvas	86/188/EEC - fizikālo faktoru (trokšņa) direktīva 2006/95/EK – zemsprieguma direktīva
Standarti	EN/IEC 60730
Produkta sertifikācija	cURus CSA EAC CE
Apkārtējā gaisa temperatūra darbībai	-10…55 °C atbilst UL 60730-1
Apkārtējā gaisa temperatūra uzglabāšanai	-20…85 °C
Relatīvais mitrums	10…90 % nekondensējošs
IP aizsardzības pakāpe	IP20
Piesārņojuma pakāpe	2

Iepakošanas vienības

Pirmā iepakojuma vienības tips	PCE
Vienību skaits 1. iepakojumā	1
1. iepakojuma augstums	13,2 cm
1. iepakojuma platums	9,0 cm
1. iepakojuma garums	18,6 cm
1. iepakojuma svars	496,0 g
Otrā iepakojuma vienības tips	S02
Vienību skaits 2. iepakojumā	6
2. iepakojuma augstums	15,0 cm
2. iepakojuma platums	30,0 cm
2. iepakojuma garums	40,0 cm
2. iepakojuma svars	3,179 kg

Līguma garantija

Garantija (mēnešos)	18

Environmental Data

Schneider Electric mērķis ir līdz 2050. gadam sasniegt nulles emisiju statusu, izmantojot piegādes ķēdes partnerību, zemākas ietekmes materiālus un cirkularitāti, izmantojot mūsu pašreizējo kampaņu "Use Better, Use Longer, Use Again", lai pagarinātu produktu kalpošanas laiku un to pārstrādājamību.

Environmental Data skaidrojums >

Kā mēs novērtējam produktu ilgtspēju >

Ietekme uz vidi

Kopējā dzīves cikla oglekļa pēda	**792 kg CO2 eq.**
Ražošanas posma oglekļa pēdas nospiedums [A1–A3]	**44 kg CO2 eq.**
Izplatīšanas posma oglekļa pēdas nospiedums [A4]	**0.2 kg CO2 eq.**
Uzstādīšanas posma oglekļa pēdas nospiedums [A5]	**0 kg CO2 eq.**
Lietošanas posma oglekļa pēdas nospiedums [B2, B3, B4, B6]	**746 kg CO2 eq.**
Dzīves cikla beigu posma oglekļa pēdas nospiedums [C1–C4]	**1 kg CO2 eq.**
Vides informācijas publiskošana	**Produkta ietekme uz vidi**

Use Better

Materiāli un iepakojums

Iepakojums izgatavots no pārstrādāta kartona	**Jā**
ES RoHS direktīva	**Atbilst, Izmantojot Izņēmumu**
REACh regula	**Atsauce satur vielas virs noteiktās normas, kas rada ļoti lielas bažas**

Use Longer

Kalpošanas laika pagarināšana

Atjauninām̄ība	**Jā**

Use Again

Pārsaiņošana un atkārtota ražošana

Pārstrādājamības potenciāls, %	**0**
Cirkularitātes profils	**Informācija par ekspluatācijas izbeigšanu**
Noņemams akumulators	**Nē**
Atgriešana	**Jā**
WEEE marķējums	**Eiropas Savienības tirgū no šī produkta ir jāatbrīvojas, ievērojot noteiktu atkritumu savākšanas kārtību, un produkts nedrīkst nonākt sadzīves atkritumu tvertnēs.**

Dimensions Drawings

Dimensions

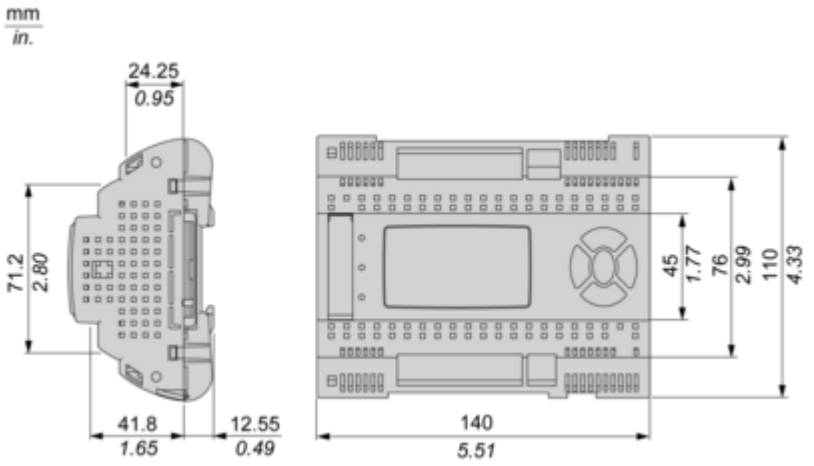

Mounting and Clearance

Mounting and Clearance

Clearance

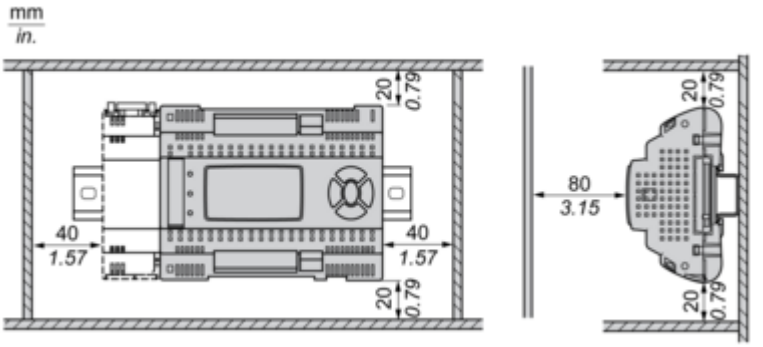

Misplacement

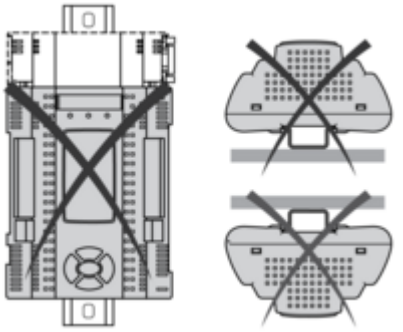

Connections and Schema

Power Supply

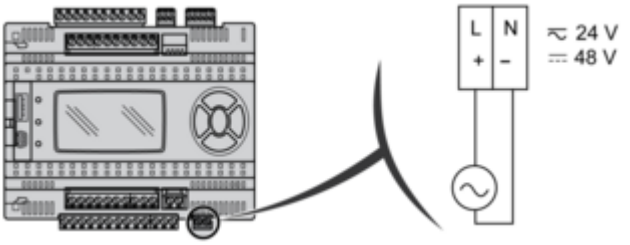

Digital Inputs

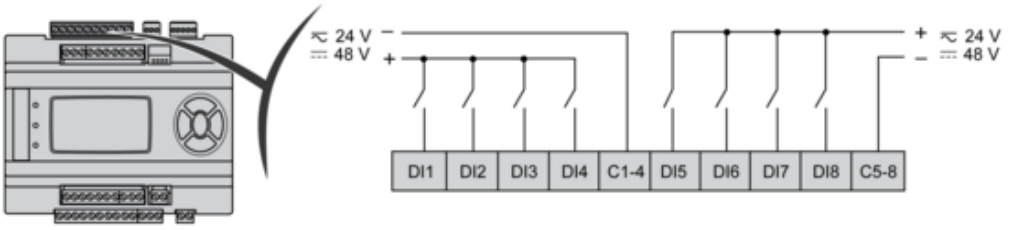

Analog Inputs

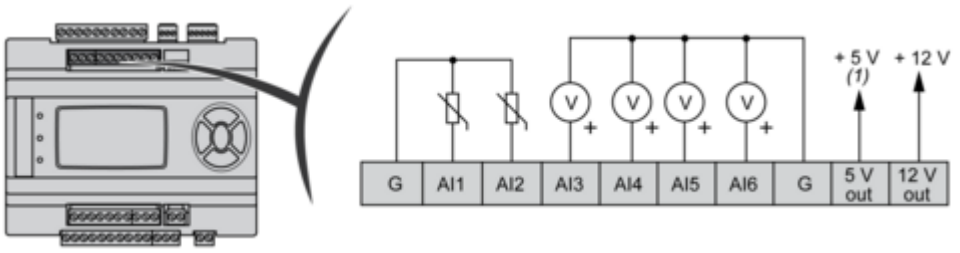

(1) Max current: 50 mA.
G : Ground

Analog Outputs

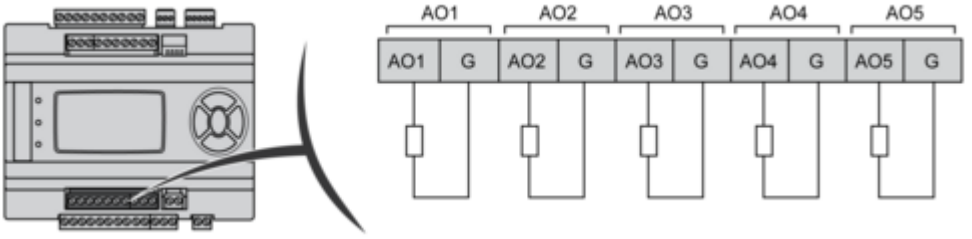

Digital Outputs

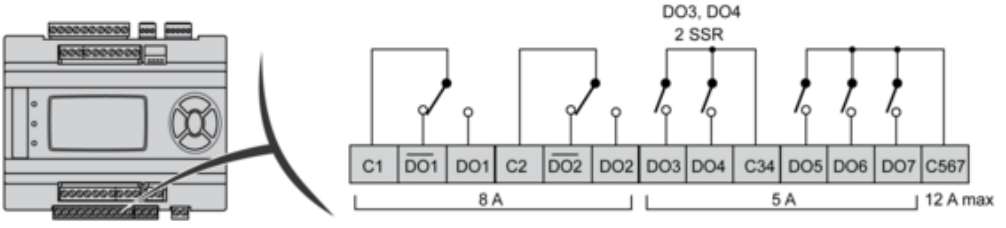

C : common

Fast Digital Input

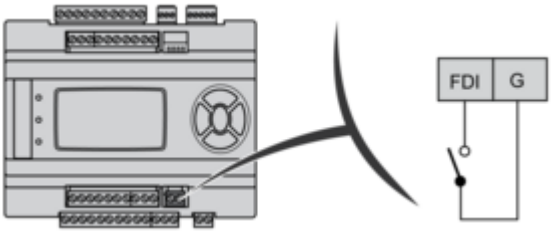

Serial Line Port (RS 485)

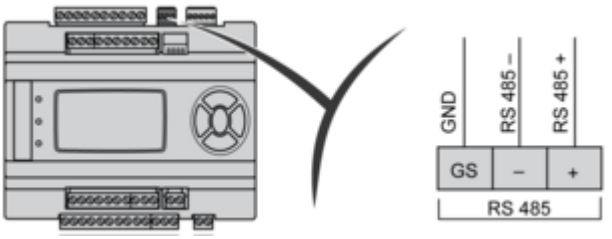

Apply 120 Omega terminal resistance
GS serial GND isolated from G

CAN Expansion Bus

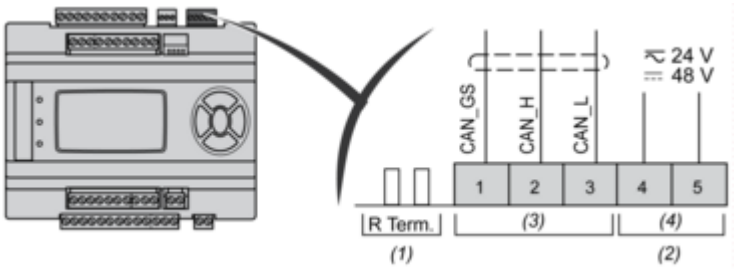

(1) CAN terminal resistance
(2) Output for remote keyboard
(3) CANOPEN
(4) Power Out

4 DipSwitches

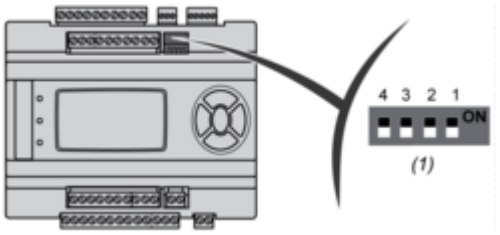

(1) 4 DIP SWITCH
LOW Address

6 - 10 DipSwitches

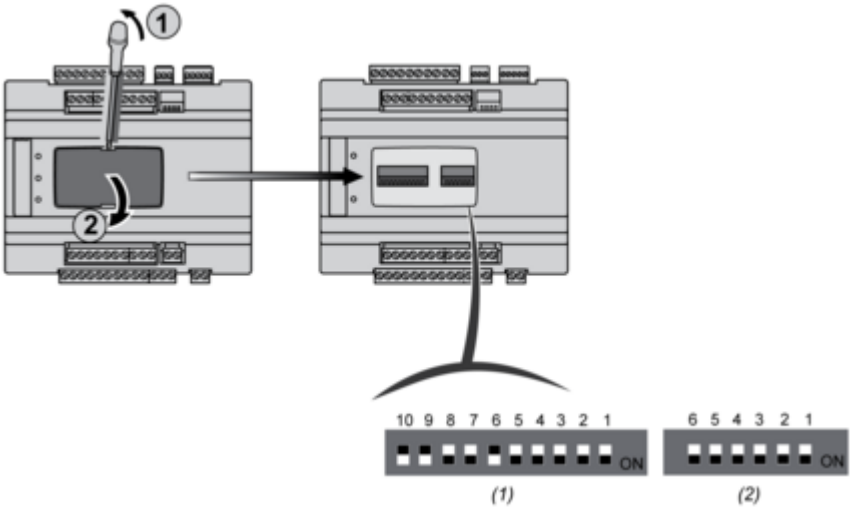

(1) 10 DIP SWITCH
(2) 6 DIP SWITCH