Produkta datu lapa

Specifikācijas



Kontrolieris, Modicon M171/M172/ M173, veiktspējas blind 7 IO, Ethernet, Modbus

TM172PBG07R

Galvenā

Produktu klāsts	Modicon M171/M172
Produkta vai sastāvdaļas veids	Programmējami kontrolieri
Produktam specifisks pielietojums	HVAC
Variants	Programmējams
Kopējās ieejas/izejas	7
Diskrēts ievades numurs	2
Diskrēts izvades numurs	1 priekš releju izejas SPDT ar neatkarīgu kopīgu 2 priekš releju izejas SPST ar tādu pašu kopīgu
Diskrētā izejas strāva	3 A priekš relejs SPST 3 A priekš relejs SPDT
Analogās ievades numurs	2 konfigurējams pa pāriem

Papildinošs

Portu skaits	1 CAN ports - skrūvju spaiļu bloks 1 USB tips A - USB tipa A sieviete 1 USB tips mini B - USB ierīces ports Mini-B 2 RS485 - skrūvju spaiļu bloks (Modbus seriālā saite vai BACnet MS/TP) 1 Ethernet - RJ45 (Modbus TCP un BACnet IP ar tīmekļa serveri)
Ievades/izvades numurs	2 digitālā ieeja(s) 2 analogā ieeja(s) 3 digitālā izeja(s)
Diskrētā ievades loģika	izlietne vai avots (pozitīvs/negatīvs) līdz 2 kHz
Diskrēts ieejas spriegums	24 V AC/DC
Diskrētā ieejas strāva	5 mA AC/DC
Ieejas pretestība	10 kOhm
Analogās ievades veids	NTC NK103 Beta 3977 temperatūras zonde - 40...137 °C - izšķirtspēja: 0,1 °C pie 10 kOhm (25 °C temperatūrā) NTC 103AT-2 Beta 3435 temperatūras zonde - 50...110 °C - izšķirtspēja: 0,1 °C pie 10 kOhm (25 °C temperatūrā) spriegums 0...10 V - izšķirtspēja: 1 cipars pie > 10 kOhm spriegums 0...5 V - izšķirtspēja: 1 cipars pie > 20 kOhm (absolūtais vai ratiometrisks) pretestība 0...1500 hΩ - izšķirtspēja: 1 homs pie 10 kOhm pretestība 0...300 daOhm - izšķirtspēja: 1 daoms pie 1500 Ohm PTC temperatūras zonde - 55...150 °C - izšķirtspēja: 0,1 °C pie 1500 Ohm Pt 1000 temperatūras zonde - 200...850 °C - izšķirtspēja: 0,1 °C pie 1500 Ohm strāva 0...20 mA/4...20 mA - izšķirtspēja: 1 cipars pie < 150 omi tiešā ievade pie 10 kOhm (Sauss kontakts)

Ir sasniegts maksimālais salīdzināmo produktu skaits. Lūdzu, atveriet sadaļu Salīdzināt produktus #SAITE# un izdzēsiet kādu produktu, lai turpinātu.

Mērījumu precizitāte	0...20 mA 0...4 mA +/- 2 % no pilnas skalas +/- 1 cipars 0...20 mA 4...20 mA +/- 1 % no pilnas skalas +/- 1 cipars 4...20 mA +/- 1 % no pilnas skalas +/- 1 cipars 0...10 V +/- 1 % no pilnas skalas +/- 1 cipars 0...5 V +/- 1 % no pilnas skalas +/- 1 cipars daOhm 0...300 daOhm +/- 2,5 daOmi NTC NK103 Beta 3977 - 40...+110 °C +/- 1 °C NTC NK103 Beta 3977 110...137 °C +/- 1,9 °C NTC 103AT-2 Beta 3435 - 50…110 °C +/- 1 °C PTC - 55...155 °C +/- 1,1 °C Pt 1000 - 200...-100 °C +/- 10 °C Pt 1000 - 100...-50 °C +/- 2,5 °C Pt 1000 - 50...100 °C +/- 1,5 °C Pt 1000 100…400 °C +/- 2,4 °C Pt 1000 400...850 °C +/- 10 °C hOhm 0...750 hOhm +/- 8,5 hOhm hOhm 750 hOhm...1500 hOhm +/- 24 h omi
Sensora barošanas avots	5 V DCpie 40 mA piegādā kontrolieris 24 V DCpie 100 mA piegādā kontrolieris
[Us] nominālais barošanas spriegums	24 V +/- 10 % AC 20...38 V DC
Enerģijas patēriņš W	10 Wpie 24 V AC/DC
Reāllaika pulkstenis	iebūvēts clock , pulksteņa novirze <= 30 s/mēnesīpie -20…60 °C
Displeja veids	bez displeja
Pārsprieguma kategorija	II
Vietējā signalizācija	pie programmējams 1 LED (sarkans) pie programmējams 1 LED (dzeltens) pie programmējams 1 LED (zaļš) pie jauda 1 LED (zaļš)
Montāžas atbalsts	DIN sliede Paneļa montāža ar piederumu
Platums	72 mm
Augstums	110 mm
Dziļums	60,5 mm
Neto svars	0,175 kg

Vide

direktīvas	2014/35/ES - zemsprieguma direktīva 2014/30/ES - elektromagnētiskā saderība
Standarti	IEC 61000-4-6 UL 60730-1 IEC 61000-4-3 EN 60730-1 IEC 61000-4-5 IEC 61000-4-2 EN 60068-2-6 Fc EN 60730-2-9 CSA E60730-2-9 EN 60068-2-27 CAN/CSA-E60730-1 IEC 61000-4-11 UL 60730-2-9 IEC 61000-4-4 UL94 (materiāls V0)
Produkta sertifikācija	CE RCM cURus CSA EAC
Apkārtējā gaisa temperatūra darbībai	-20…60 °C
Apkārtējā gaisa temperatūra uzglabāšanai	-30…70 °C

Relatīvais mitrums	5…95 % nekondensējošs
IP aizsardzības pakāpe	IP20
Piesārņojuma pakāpe	2
Darbības augstums	0...2000 m

Iepakošanas vienības

Pirmā iepakojuma vienības tips	PCE
Vienību skaits 1. iepakojumā	1
1. iepakojuma augstums	7,500 cm
1. iepakojuma platums	9,500 cm
1. iepakojuma garums	13,500 cm
1. iepakojuma svars	204,000 g
Otrā iepakojuma vienības tips	S02
Vienību skaits 2. iepakojumā	15
2. iepakojuma augstums	15,000 cm
2. iepakojuma platums	30,000 cm
2. iepakojuma garums	40,000 cm
2. iepakojuma svars	3,398 kg

Līguma garantija

Garantija (mēnešos)	18

Environmental Data

Schneider Electric mērķis ir līdz 2050. gadam sasniegt nulles emisiju statusu, izmantojot piegādes ķēdes partnerību, zemākas ietekmes materiālus un cirkularitāti, izmantojot mūsu pašreizējo kampaņu "Use Better, Use Longer, Use Again", lai pagarinātu produktu kalpošanas laiku un to pārstrādājamību.

Environmental Data skaidrojums >

Kā mēs novērtējam produktu ilgtspēju >

Ietekme uz vidi

Kopējā dzīves cikla oglekļa pēda	**483 kg CO2 eq.**
Ražošanas posma oglekļa pēdas nospiedums [A1–A3]	**26 kg CO2 eq.**
Izplatīšanas posma oglekļa pēdas nospiedums [A4]	**0.1 kg CO2 eq.**
Uzstādīšanas posma oglekļa pēdas nospiedums [A5]	**0 kg CO2 eq.**
Lietošanas posma oglekļa pēdas nospiedums [B2, B3, B4, B6]	**456 kg CO2 eq.**
Dzīves cikla beigu posma oglekļa pēdas nospiedums [C1–C4]	**0.6 kg CO2 eq.**
Vides informācijas publiskošana	**Produkta ietekme uz vidi**

Use Better

Materiāli un iepakojums

Iepakojums izgatavots no pārstrādāta kartona	**Jā**
SCIP numurs	**F7a9edc0-e5c9-41e9-935e-56d79fc422c9**
ES RoHS direktīva	**Atbilst, Izmantojot Izņēmumu**
REACh regula	**Atsauce satur vielas virs noteiktās normas, kas rada ļoti lielas bažas**

Use Longer

Kalpošanas laika pagarināšana

Atjauninām ība	**Jā**

Use Again

Pārsaiņošana un atkārtota ražošana

Pārstrādājamības potenciāls, %	**0**
Cirkularitātes profils	**Informācija par ekspluatācijas izbeigšanu**
Noņemams akumulators	**Jā**
Atgriešana	**Jā**
WEEE marķējums	**Eiropas Savienības tirgū no šī produkta ir jāatbrīvojas, ievērojot noteiktu atkritumu savākšanas kārtību, un produkts nedrīkst nonākt sadzīves atkritumu tvertnēs.**

Dimensions Drawings

Dimensions Drawings

Dimensions

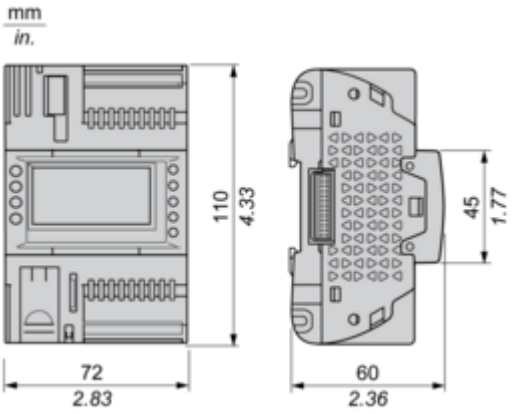

Mounting and Clearance

Mounting Positions

Correct Mounting Position

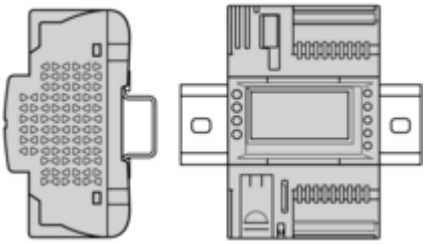

Incorrect Mounting Position

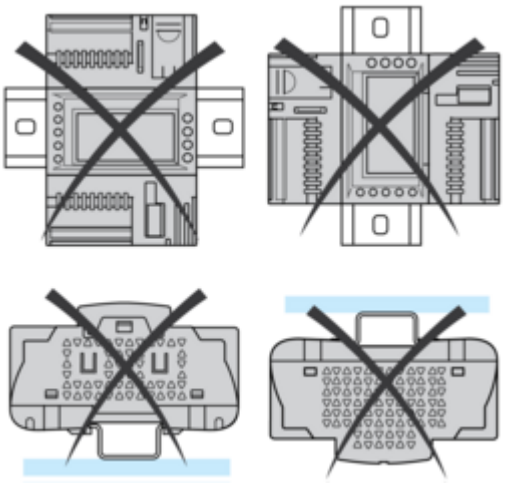

Clearance

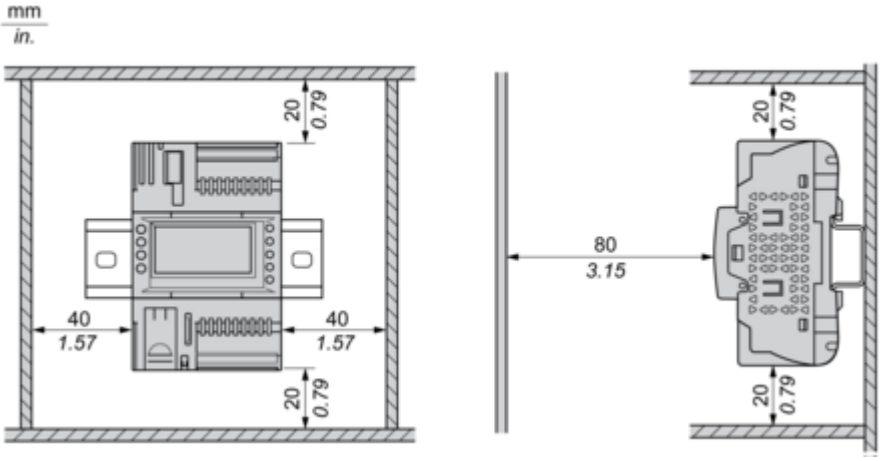

Connections and Schema

Power Supply

24 Vac	24 Vdc
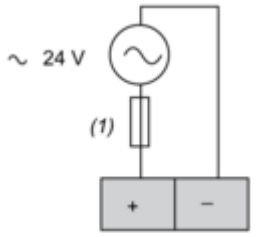	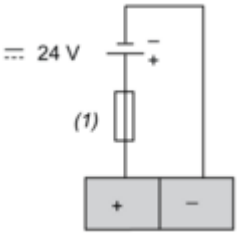
(1) Type T fuse 2 A	

CN3 Fast Digital Inputs

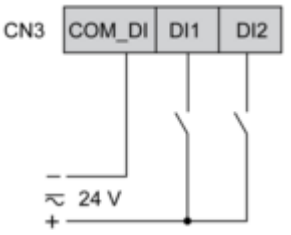

CN9, CN6 High Voltage Relay SPST Digital Output

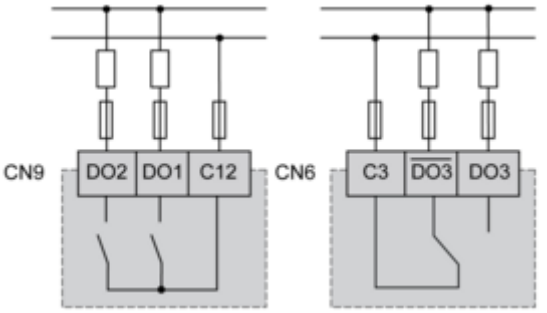

CN5 Analog Inputs

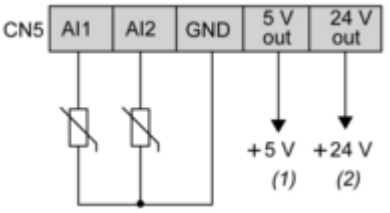

(1) Max. current : 50 mA.
(2) Max. current : 100 mA.

CN18 CAN Expansion Bus Port

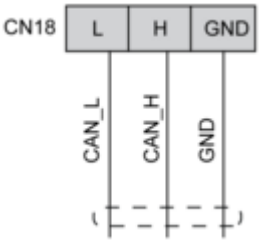

CN19, CN1 RS485 Bus Port

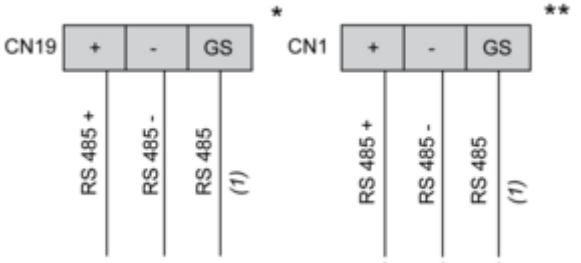

(1) Signal reference
* RS485-1 Modbus SL
** RS485-2 Modbus SL or BACnet MS/TP