# Produkta datu lapa

Specifikācijas



## Kontrolieris, Modicon M171/M172/ M173, veiktspēja, akls, 28 IO, Ethernet, Modbus

TM172PBG28R

Tiks pārtraukts

Tiks pārtraukts: 2027. gada 30. jūn.

Servisa atbalsta beigu datums: 2032. gada 30. jūn.

## Galvenā

| | |
|---|---|
| **Produktu klāsts** | Modicon M171/M172 |
| **Produkta vai sastāvdaļas veids** | Programmējami kontrolieri |
| **Produktam specifisks pielietojums** | HVAC un sūknēšanas risinājums |
| **Variants** | Programmējams |
| **Kopējās ieejas/izejas** | 28 |
| **Diskrēts ievades numurs** | 8 |
| **Diskrēts izvades numurs** | 1 priekš releju izejas SPDT ar neatkarīgu kopīgu<br>3 priekš releju izejas SPST ar tādu pašu kopīgu<br>2 priekš releju izejas SPST ar tādu pašu kopīgu<br>2 priekš releju izejas SPST ar neatkarīgu kopīgu |
| **Diskrētā izejas strāva** | 1 A priekš relejs SPDT<br>3 A priekš relejs SPST |
| **Analogās ievades numurs** | 8 konfigurējams pa pāriem |
| **Analogās izejas numurs** | 2 spriegums , diapazons: 0...10 V<br>2 spriegums/strāva , diapazons: 4...20 mA vai 0...10 V vai PWM (2 kHz) |

## Papildinošs

| | |
|---|---|
| **Portu skaits** | 1 CAN ports - skrūvju spaiļu bloks<br>1 USB tips A - USB tipa A sieviete<br>1 USB tips mini B - USB ierīces ports Mini-B<br>2 RS485 - skrūvju spaiļu bloks ( Modbus seriālā saite vai BACnet MS/TP)<br>1 Ethernet - RJ45 ( Modbus TCP un BACnet IP ar tīmekļa serveri) |
| **Ievades/izvades numurs** | 8 digitālā ieeja(s)<br>8 analogā ieeja(s)<br>4 analogā izeja(s)<br>8 digitālā izeja(s) |
| **Diskrētā ievades loģika** | izlietne vai avots (pozitīvs/negatīvs) |
| **Diskrēts ieejas spriegums** | 24 V AC/DC |
| **Diskrētā ieejas strāva** | 2,5 mA |
| **Ieejas pretestība** | 10 kOhm |
| **Analogās ievades veids** | pretestība 0...1500 hΩ<br>pretestība 0...300 daOhm<br>NTC temperatūras zonde - 50...110 °C - izšķirtspēja: 0,1 °C ( pagarināts)<br>spriegums 0...10 V<br>NTC temperatūras zonde - 40...150 °C - izšķirtspēja: 0,1 °C<br>strāva 0...20 mA/4...20 mA<br>PTC temperatūras zonde - 55...150 °C - izšķirtspēja: 0,1 °C<br>spriegums 0...5 V ( absolūtais vai ratiometrisks)<br>Pt 1000 temperatūras zonde - 200...850 °C - izšķirtspēja: 0,1 °C |

Ir sasniegts maksimālais salīdzināmo produktu skaits. Lūdzu, atveriet sadaļu Salīdzināt produktus #SAITE# un izdzēsiet kādu produktu, lai turpinātu.

| | |
|---|---|
| **Sensora barošanas avots** | 5 V DCpie 50 mA piegādā kontrolieris<br>24 V DCpie 150 mA piegādā kontrolieris |
| **[Us] nominālais barošanas spriegums** | 24 V +/- 10 % AC<br>20...38 V DC |
| **Enerģijas patēriņš W** | 15 Wpie 24 V AC/DC |
| **Reāllaika pulkstenis** | iebūvēts clockpie -20…60 °C |
| **Displeja veids** | bez displeja |
| **Pārsprieguma kategorija** | II |
| **Vietējā signalizācija** | pie programmējams 1 LED ( sarkans)<br>pie programmējams 1 LED ( dzeltens)<br>pie programmējams 1 LED ( zaļš)<br>pie jauda 1 LED ( zaļš) |
| **Montāžas atbalsts** | DIN sliede<br>Paneļa montāža ar piederumu |
| **Platums** | 144 mm |
| **Augstums** | 110 mm |
| **Dziļums** | 60,5 mm |
| **Neto svars** | 0,3 kg |

## Vide

| | |
|---|---|
| **direktīvas** | 86/188/EEC - fizikālo faktoru (trokšņa) direktīva<br>2006/95/EK – zemsprieguma direktīva |
| **Standarti** | IEC 61000-4-5<br>IEC 61000-4-3<br>IEC 61000-4-2<br>EN 60068-2-27<br>EN 60730-1<br>EN 60068-2-6 Fc<br>UL 60730-1<br>UL 60730-2-9<br>IEC 61000-4-4<br>CAN/CSA-E60730-1<br>IEC 61000-4-11<br>IEC 61000-4-6<br>CSA E60730-2-9<br>EN 60730-2-9<br>UL94 (materiāls V0) |
| **Produkta sertifikācija** | CSA<br>EAC<br>RCM<br>CE<br>cURus |
| **Apkārtējā gaisa temperatūra darbībai** | -20…60 °C atbilst UL 60730-1<br>-20…65 °C ar pazemināšanu atbilst UL 60730-1 |
| **Apkārtējā gaisa temperatūra uzglabāšanai** | -30…70 °C |
| **Relatīvais mitrums** | 5…95 % nekondensējošs |
| **IP aizsardzības pakāpe** | IP20 |
| **Piesārņojuma pakāpe** | 2 |
| **Darbības augstums** | 0...2000 m |

## Iepakošanas vienības

| | |
|---|---|
| **Pirmā iepakojuma vienības tips** | PCE |
| **Vienību skaits 1. iepakojumā** | 1 |
| **1. iepakojuma augstums** | 13,200 cm |

| | |
|---|---|
| **1. iepakojuma platums** | 9,000 cm |
| **1. iepakojuma garums** | 18,500 cm |
| **1. iepakojuma svars** | 343,000 g |
| **Otrā iepakojuma vienības tips** | S02 |
| **Vienību skaits 2. iepakojumā** | 6 |
| **2. iepakojuma augstums** | 15,000 cm |
| **2. iepakojuma platums** | 30,000 cm |
| **2. iepakojuma garums** | 40,000 cm |
| **2. iepakojuma svars** | 2,314 kg |

## Līguma garantija

| | |
|---|---|
| **Garantija (mēnešos)** | 18 |

## Environmental Data

Schneider Electric mērķis ir līdz 2050. gadam sasniegt nulles emisiju statusu, izmantojot piegādes ķēdes partnerību, zemākas ietekmes materiālus un cirkularitāti, izmantojot mūsu pašreizējo kampaņu "Use Better, Use Longer, Use Again", lai pagarinātu produktu kalpošanas laiku un to pārstrādājamību.

Environmental Data skaidrojums >

Kā mēs novērtējam produktu ilgtspēju >

### Ietekme uz vidi

| | |
|---|---|
| Kopējā dzīves cikla oglekļa pēda | **660 kg CO2 eq.** |
| Ražošanas posma oglekļa pēdas nospiedums [A1–A3] | **37 kg CO2 eq.** |
| Izplatīšanas posma oglekļa pēdas nospiedums [A4] | **0.2 kg CO2 eq.** |
| Uzstādīšanas posma oglekļa pēdas nospiedums [A5] | **0 kg CO2 eq.** |
| Lietošanas posma oglekļa pēdas nospiedums [B2, B3, B4, B6] | **622 kg CO2 eq.** |
| Dzīves cikla beigu posma oglekļa pēdas nospiedums [C1–C4] | **1 kg CO2 eq.** |
| Vides informācijas publiskošana | **Produkta ietekme uz vidi** |

## Use Better

### Materiāli un iepakojums

| | |
|---|---|
| Iepakojums izgatavots no pārstrādāta kartona | **Jā** |
| Iepakojums bez plastmasas | **Nē** |
| SCIP numurs | **2c365b3a-5b0a-48fd-acc7-751c89a723a2** |
| ES RoHS direktīva | **Atbilst, Izmantojot Izņēmumu** |
| REACh regula | **Atsauce satur vielas virs noteiktās normas, kas rada ļoti lielas bažas** |

## Use Longer

### Kalpošanas laika pagarināšana

| | |
|---|---|
| Atjauninām̄ība | **Jā** |

## Use Again

### Pārsaiņošana un atkārtota ražošana

| | |
|---|---|
| Pārstrādājamības potenciāls, % | **0** |
| Cirkularitātes profils | **Informācija par ekspluatācijas izbeigšanu** |
| Noņemams akumulators | **Jā** |
| Atgriešana | **Jā** |
| WEEE marķējums | **Eiropas Savienības tirgū no šī produkta ir jāatbrīvojas, ievērojot noteiktu atkritumu savākšanas kārtību, un produkts nedrīkst nonākt sadzīves atkritumu tvertnēs.** |

Dimensions Drawings

## Dimensions

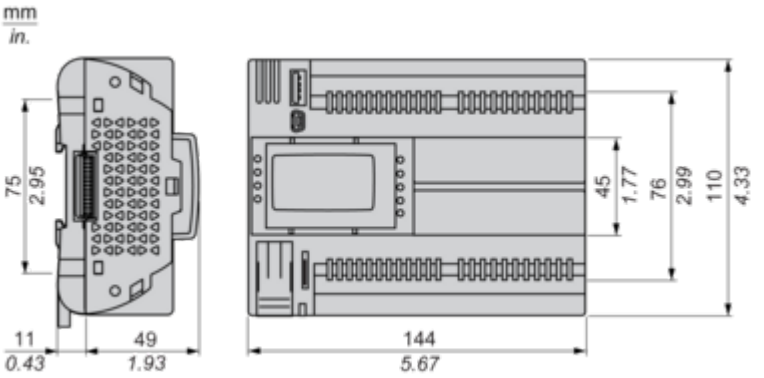

Mounting and Clearance

## Mounting Positions

### Correct Mounting Position

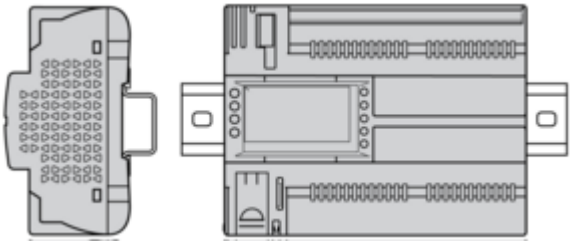

### Acceptable Mounting Position

Controller can be mounted horizontally upward with a temperature derating (maximum ambient temperature: 60 °C (140 °F)).

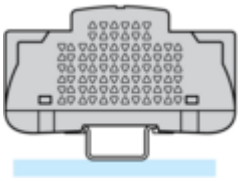

### Incorrect Mounting Position

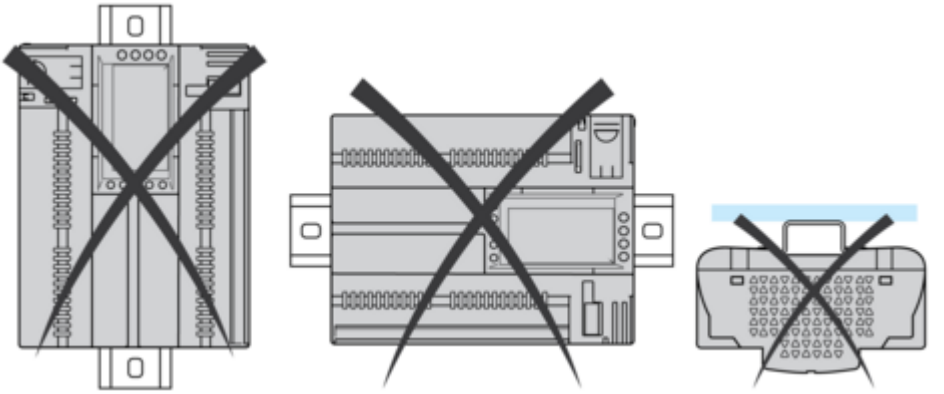

## Clearance

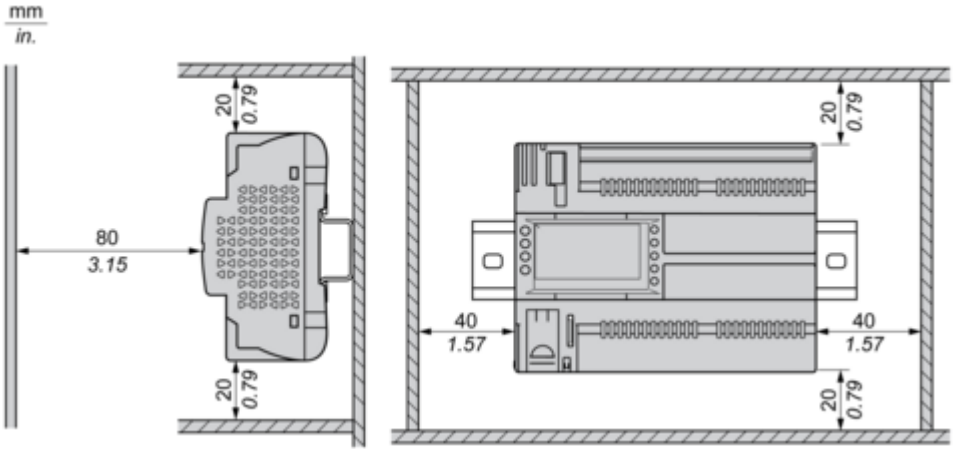

Connections and Schema

## Power Supply

| 24 Vac | 24 Vdc |
| --- | --- |
| 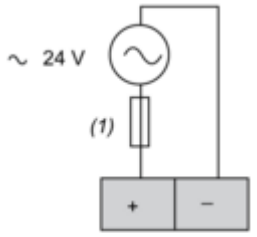 | 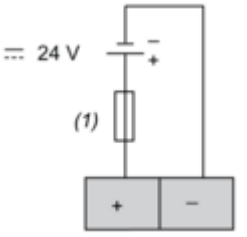 |
| **(1)** Type T fuse 2 A | |

## CN3 Fast Digital Inputs

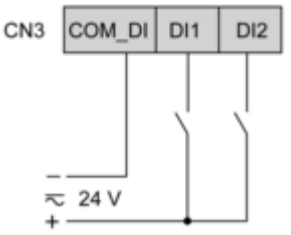

## CN4 Digital Inputs

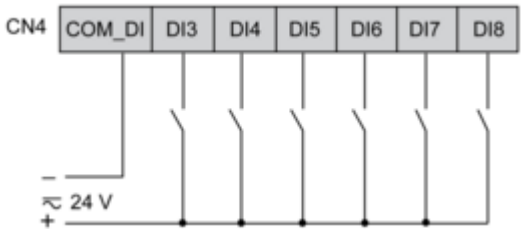

## CN7, CN8, CN9, CN6 High Voltage Relay SPST Digital Output

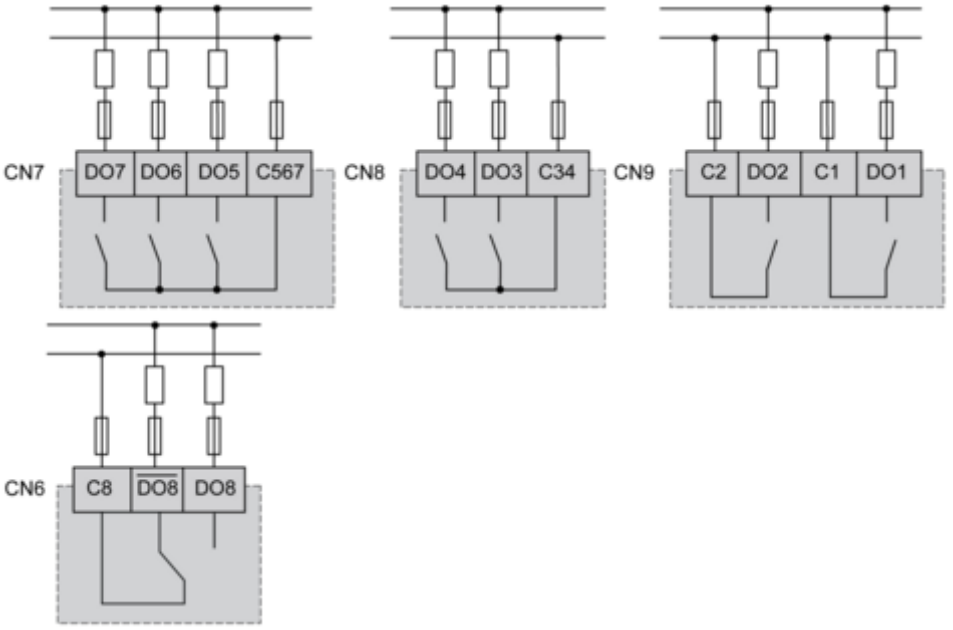

## CN5 Analog Inputs

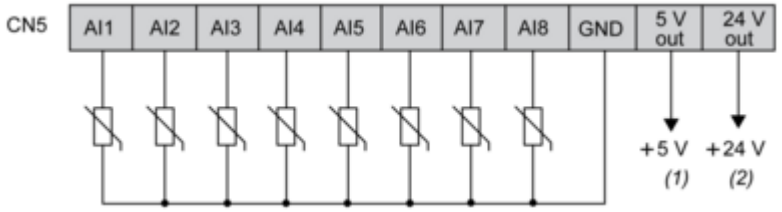


**(1)** Max. current : 50 mA.
**(2)** Max. current : 150 mA.

## CN2 Analog Outputs

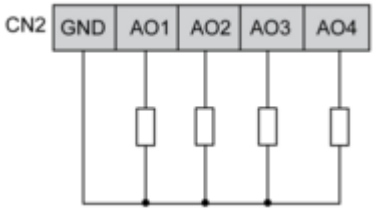


AO3, AO4 can be used also as PWM generator, up to 2kHz.

## CN18 CAN Expansion Bus Port

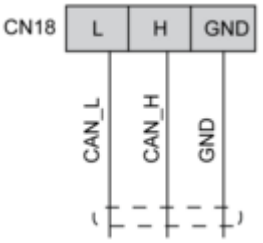

## CN19, CN1 CAN Expansion Bus Port

