# Produkta datu lapa

Specifikācijas



## Kontrolieris, Modicon M171/M172/ M173, veiktspējas displejs 7 IO, Ethernet, Modbus

TM172PDG07R

## Galvenā

| | |
|---|---|
| **Produktu klāsts** | Modicon M171/M172 |
| **Produkta vai sastāvdaļas veids** | Programmējami kontrolieri |
| **Produktam specifisks pielietojums** | HVAC |
| **Variants** | Programmējams |
| **Kopējās ieejas/izejas** | 7 |
| **Diskrēts ievades numurs** | 2 |
| **Diskrēts izvades numurs** | 1 priekš releju izejas SPDT ar neatkarīgu kopīgu<br>2 priekš releju izejas SPST ar tādu pašu kopīgu |
| **Diskrētā izejas strāva** | 3 A priekš relejs SPST<br>3 A priekš relejs SPDT |
| **Analogās ievades numurs** | 2 konfigurējams pa pāriem |

## Papildinošs

| | |
|---|---|
| **Portu skaits** | 1 CAN ports - skrūvju spaiļu bloks<br>1 USB tips A - USB tipa A sieviete<br>1 USB tips mini B - USB ierīces ports Mini-B<br>2 RS485 - skrūvju spaiļu bloks ( Modbus seriālā saite vai BACnet MS/TP)<br>1 Ethernet - RJ45 ( Modbus TCP un BACnet IP ar tīmekļa serveri) |
| **Ievades/izvades numurs** | 2 digitālā ieeja(s)<br>2 analogā ieeja(s)<br>3 digitālā izeja(s) |
| **Diskrētā ievades loģika** | izlietne vai avots (pozitīvs/negatīvs) līdz 2 kHz |
| **Diskrēts ieejas spriegums** | 24 V AC/DC |
| **Diskrētā ieejas strāva** | 5 mA AC/DC |
| **Ieejas pretestība** | 10 kOhm |
| **Analogās ievades veids** | NTC NK103 Beta 3977 temperatūras zonde - 40...137 °C - izšķirtspēja: 0,1 °C pie 10 kOhm ( 25 °C temperatūrā)<br>NTC 103AT-2 Beta 3435 temperatūras zonde - 50...110 °C - izšķirtspēja: 0,1 °C pie 10 kOhm ( 25 °C temperatūrā)<br>spriegums 0...10 V - izšķirtspēja: 1 cipars pie > 10 kOhm<br>spriegums 0...5 V - izšķirtspēja: 1 cipars pie > 20 kOhm ( absolūtais vai ratiometrisks)<br><br>pretestība 0...1500 hΩ - izšķirtspēja: 1 homs pie 10 kOhm<br>pretestība 0...300 daOhm - izšķirtspēja: 1 daoms pie 1500 Ohm<br>PTC temperatūras zonde - 55...150 °C - izšķirtspēja: 0,1 °C pie 1500 Ohm<br>Pt 1000 temperatūras zonde - 200...850 °C - izšķirtspēja: 0,1 °C pie 1500 Ohm<br>strāva 0...20 mA/4...20 mA - izšķirtspēja: 1 cipars pie < 150 omi<br>tiešā ievade pie 10 kOhm ( Sauss kontakts) |

Ir sasniegts maksimālais saīdzināmo produktu skaits. Lūdzu, atveriet sadaļu Saīdzināt produktus #SAITE# un izdzēsiet kādu produktu, lai turpinātu.

| | |
|---|---|
| **Mērījumu precizitāte** | 0...20 mA 0...4 mA +/- 2 % no pilnas skalas +/- 1 cipars<br>0...20 mA 4...20 mA +/- 1 % no pilnas skalas +/- 1 cipars<br>4...20 mA +/- 1 % no pilnas skalas +/- 1 cipars<br>0...10 V +/- 1 % no pilnas skalas +/- 1 cipars<br>0...5 V +/- 1 % no pilnas skalas +/- 1 cipars<br>daOhm 0...300 daOhm +/- 2,5 daOmi<br>NTC NK103 Beta 3977 - 40...+110 °C +/- 1 °C<br>NTC NK103 Beta 3977 110...137 °C +/- 1,9 °C<br>NTC 103AT-2 Beta 3435 - 50…110 °C +/- 1 °C<br>PTC - 55...155 °C +/- 1,1 °C<br>Pt 1000 - 200...-100 °C +/- 10 °C<br>Pt 1000 - 100...-50 °C +/- 2,5 °C<br>Pt 1000 - 50...100 °C +/- 1,5 °C<br>Pt 1000 100…400 °C +/- 2,4 °C<br>Pt 1000 400...850 °C +/- 10 °C<br>hOhm 0...750 hOhm +/- 8,5 hOhm<br>hOhm 750 hOhm...1500 hOhm +/- 24 h omi |
| **Sensora barošanas avots** | 5 V DCpie 40 mA piegādā kontrolieris<br>24 V DCpie 100 mA piegādā kontrolieris |
| **[Us] nominālais barošanas spriegums** | 24 V +/- 10 % AC<br>20...38 V DC |
| **Enerģijas patēriņš W** | 10 Wpie 24 V AC/DC |
| **Reāllaika pulkstenis** | iebūvēts clock , pulksteņa novirze <= 30 s/mēnesīpie -20…60 °C |
| **Displeja veids** | LCD aizmugurgaismojums - 128x64 pikseļi |
| **Pārsprieguma kategorija** | II |
| **Vietējā signalizācija** | pie programmējams 1 LED ( sarkans)<br>pie programmējams 1 LED ( dzeltens)<br>pie programmējams 1 LED ( zaļš)<br>pie jauda 1 LED ( zaļš) |
| **Montāžas atbalsts** | DIN sliede<br>Paneļa montāža ar piederumu |
| **Platums** | 72 mm |
| **Augstums** | 110 mm |
| **Dziļums** | 60,5 mm |
| **Neto svars** | 0,2 kg |

# Vide

| | |
|---|---|
| **direktīvas** | 2014/35/ES - zemsprieguma direktīva<br>2014/30/ES - elektromagnētiskā saderība |
| **Standarti** | EN 60730-1<br>UL 60730-1<br>IEC 61000-4-6<br>IEC 61000-4-3<br>UL 60730-2-9<br>IEC 61000-4-4<br>IEC 61000-4-2<br>CSA E60730-2-9<br>IEC 61000-4-5<br>EN 60068-2-6 Fc<br>IEC 61000-4-11<br>EN 60730-2-9<br>EN 60068-2-27<br>CAN/CSA-E60730-1<br>UL94 (materiāls V0) |
| **Produkta sertifikācija** | EAC<br>CSA<br>RCM<br>CE<br>cURus |
| **Apkārtējā gaisa temperatūra darbībai** | -20…60 °C |
| **Apkārtējā gaisa temperatūra uzglabāšanai** | -30…70 °C |

| | |
|---|---|
| **Relatīvais mitrums** | 5…95 % nekondensējošs |
| **IP aizsardzības pakāpe** | IP20 |
| **Piesārņojuma pakāpe** | 2 |
| **Darbības augstums** | 0...2000 m |

## Iepakošanas vienības

| | |
|---|---|
| **Pirmā iepakojuma vienības tips** | PCE |
| **Vienību skaits 1. iepakojumā** | 1 |
| **1. iepakojuma augstums** | 7,000 cm |
| **1. iepakojuma platums** | 9,100 cm |
| **1. iepakojuma garums** | 13,500 cm |
| **1. iepakojuma svars** | 249,000 g |
| **Otrā iepakojuma vienības tips** | S02 |
| **Vienību skaits 2. iepakojumā** | 15 |
| **2. iepakojuma augstums** | 15,000 cm |
| **2. iepakojuma platums** | 30,000 cm |
| **2. iepakojuma garums** | 40,000 cm |
| **2. iepakojuma svars** | 3,780 kg |

## Līguma garantija

| | |
|---|---|
| **Garantija (mēnešos)** | 18 |

## Environmental Data

Schneider Electric mērķis ir līdz 2050. gadam sasniegt nulles emisiju statusu, izmantojot piegādes ķēdes partnerību, zemākas ietekmes materiālus un cirkularitāti, izmantojot mūsu pašreizējo kampaņu "Use Better, Use Longer, Use Again", lai pagarinātu produktu kalpošanas laiku un to pārstrādājamību.

Environmental Data skaidrojums >

Kā mēs novērtējam produktu ilgtspēju >

### Ietekme uz vidi

| | |
|---|---|
| Kopējā dzīves cikla oglekļa pēda | **445 kg CO2 eq.** |
| Ražošanas posma oglekļa pēdas nospiedums [A1–A3] | **29 kg CO2 eq.** |
| Izplatīšanas posma oglekļa pēdas nospiedums [A4] | **0.1 kg CO2 eq.** |
| Uzstādīšanas posma oglekļa pēdas nospiedums [A5] | **0 kg CO2 eq.** |
| Lietošanas posma oglekļa pēdas nospiedums [B2, B3, B4, B6] | **414 kg CO2 eq.** |
| Dzīves cikla beigu posma oglekļa pēdas nospiedums [C1–C4] | **0.6 kg CO2 eq.** |
| Vides informācijas publiskošana | **Produkta ietekme uz vidi** |

## Use Better

### Materiāli un iepakojums

| | |
|---|---|
| Iepakojums izgatavots no pārstrādāta kartona | **Jā** |
| SCIP numurs | **5f084ad3-a632-46a2-a550-32cd53bdbb5a** |
| ES RoHS direktīva | **Atbilst, Izmantojot Izņēmumu** |
| REACh regula | **Atsauce satur vielas virs noteiktās normas, kas rada ļoti lielas bažas** |

## Use Longer

### Kalpošanas laika pagarināšana

| | |
|---|---|
| Atjauninām ība | **Jā** |

## Use Again

### Pārsaiņošana un atkārtota ražošana

| | |
|---|---|
| Pārstrādājamības potenciāls, % | **0** |
| Cirkularitātes profils | **Informācija par ekspluatācijas izbeigšanu** |
| Noņemams akumulators | **Jā** |
| Atgriešana | **Jā** |
| WEEE marķējums | **Eiropas Savienības tirgū no šī produkta ir jāatbrīvojas, ievērojot noteiktu atkritumu savākšanas kārtību, un produkts nedrīkst nonākt sadzīves atkritumu tvertnēs.** |

Dimensions Drawings

## Dimensions Drawings

### Dimensions

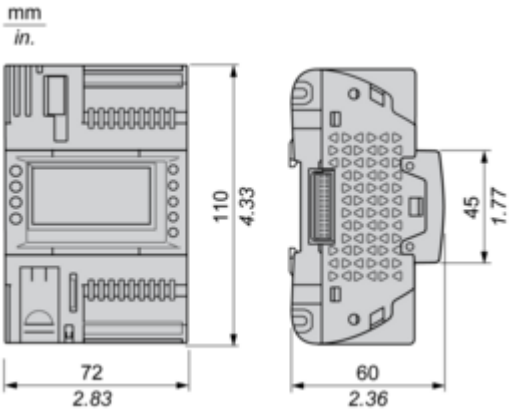

Mounting and Clearance

## Mounting Positions

### Correct Mounting Position

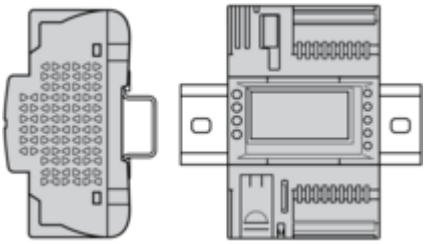

### Incorrect Mounting Position

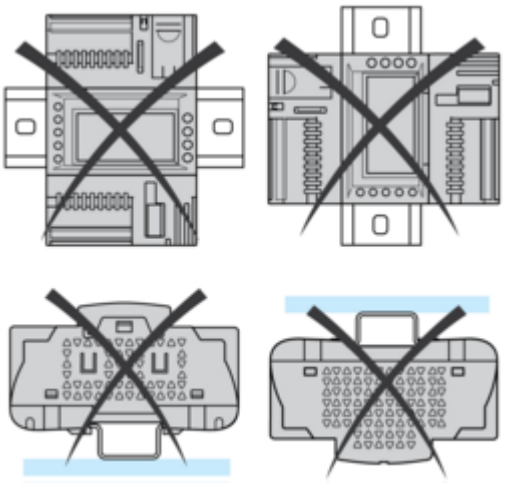

## Clearance

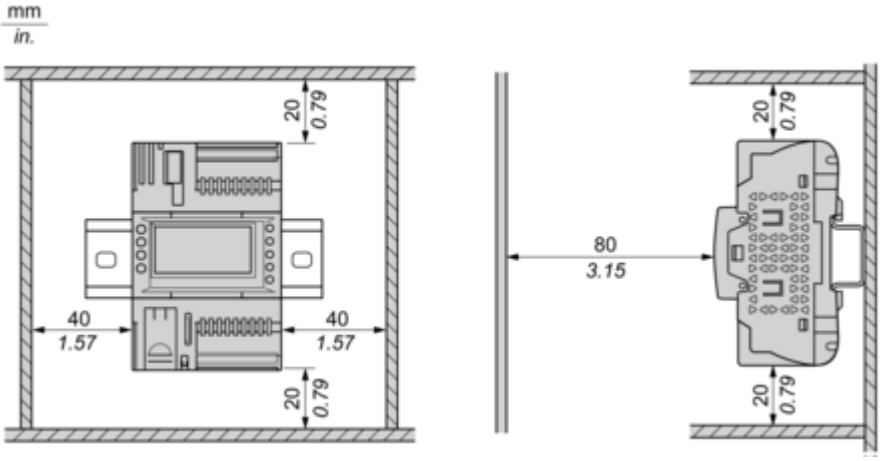

Connections and Schema

## Power Supply

| 24 Vac | 24 Vdc |
| --- | --- |
| 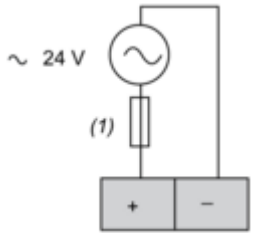 | 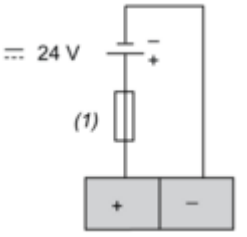 |
| **(1)** Type T fuse 2 A | |

## CN3 Fast Digital Inputs

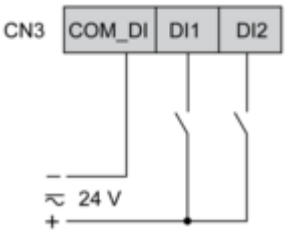

## CN9, CN6 High Voltage Relay SPST Digital Output

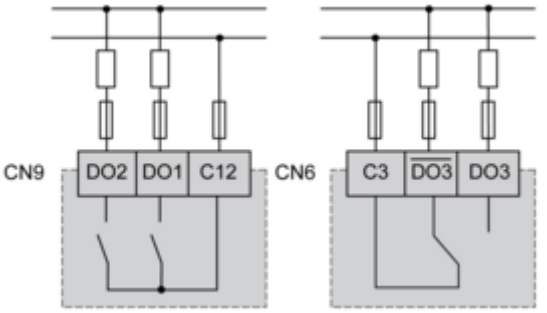

## CN5 Analog Inputs

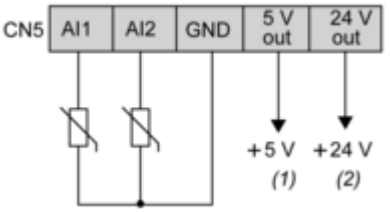


**(1)** Max. current : 50 mA.
**(2)** Max. current : 100 mA.

## CN18 CAN Expansion Bus Port

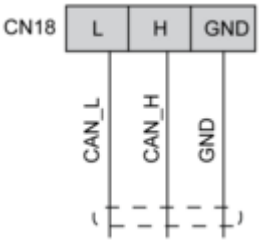

## CN19, CN1 RS485 Bus Port

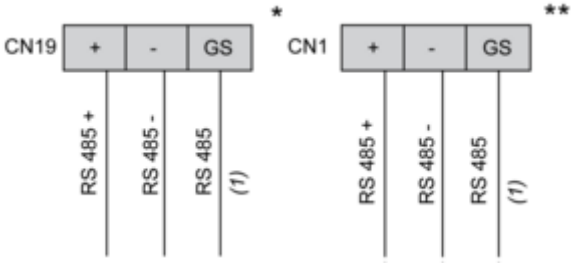


**(1)** Signal reference
* RS485-1 Modbus SL
** RS485-2 Modbus SL or BACnet MS/TP