Produkta datu lapa

Specifikācijas



Kontrolieris, Modicon M171/M172/ M173, veiktspējas displejs 28 IO, Modbus, cietvielu relejs

TM172PDG28S

Galvenā

Produktu klāsts	Modicon M171/M172
Produkta vai sastāvdaļas veids	Programmējami kontrolieri
Produktam specifisks pielietojums	HVAC un sūknēšanas risinājums
Variants	Programmējams
Kopējās ieejas/izejas	28
Diskrēts ievades numurs	8
Diskrēts izvades numurs	1 priekš releju izejas SPDT ar neatkarīgu kopīgu 3 priekš releju izejas SPST ar tādu pašu kopīgu 2 priekš releju izejas SPST ar tādu pašu kopīgu 2 priekš cietā stāvoklī, izolēts SSR ar neatkarīgu kopīgu
Diskrētā izejas strāva	0.5 A priekš cietā stāvoklī, izolēts 1 A priekš relejs SPDT 3 A priekš relejs SPST
Analogās ievades numurs	8 konfigurējams pa pāriem
Analogās izejas numurs	2 spriegums , diapazons: 0...10 V 2 spriegums/strāva , diapazons: 4...20 mA vai 0...10 V vai PWM (2 kHz)

Papildinošs

Portu skaits	1 CAN ports - skrūvju spaiļu bloks 1 USB tips A - USB tipa A sieviete 1 USB tips mini B - USB ierīces ports Mini-B 2 RS485 - skrūvju spaiļu bloks (Modbus seriālā saite vai BACnet MS/TP) 1 Ethernet - RJ45 (Modbus TCP un BACnet IP ar tīmekļa serveri)
Ievades/izvades numurs	8 digitālā ieeja(s) 8 analogā ieeja(s) 4 analogā izeja(s) 8 digitālā izeja(s)
Diskrētā ievades loģika	izlietne vai avots (pozitīvs/negatīvs)
Diskrēts ieejas spriegums	24 V AC/DC
Diskrētā ieejas strāva	2,5 mA
Ieejas pretestība	10 kOhm
Analogās ievades veids	pretestība 0...1500 hΩ pretestība 0...300 daOhm NTC temperatūras zonde - 50...110 °C - izšķirtspēja: 0,1 °C (pagarināts) spriegums 0...10 V NTC temperatūras zonde - 40...150 °C - izšķirtspēja: 0,1 °C strāva 0...20 mA/4...20 mA PTC temperatūras zonde - 55...150 °C - izšķirtspēja: 0,1 °C spriegums 0...5 V (absolūtais vai ratiometrisks) Pt 1000 temperatūras zonde - 200...850 °C - izšķirtspēja: 0,1 °C
Sensora barošanas avots	5 V DCpie 50 mA piegādā kontrolieris 24 V DCpie 150 mA piegādā kontrolieris

Ir sasniegts maksimālais saīdzināmo produktu skaits. Lūdzu, atveriet sadaļu Saīdzināt produktus #SAITE# un izdzēsiet kādu produktu, lai turpinātu.

[Us] nominālais barošanas spriegums	24 V +/- 10 % AC 20...38 V DC
Enerģijas patēriņš W	15 Wpie 24 V AC/DC
Reāllaika pulkstenis	iebūvēts clockpie -20…55 °C
Displeja veids	LCD aizmugurgaismojums - 128x64 pikseļi
Pārsprieguma kategorija	II
Vietējā signalizācija	pie programmējams 1 LED (sarkans) pie programmējams 1 LED (dzeltens) pie programmējams 1 LED (zaļš) pie jauda 1 LED (zaļš)
Montāžas atbalsts	DIN sliede Paneļa montāža ar piederumu
Platums	144 mm
Augstums	110 mm
Dziļums	60,5 mm
Neto svars	0,3 kg

Vide

direktīvas	2006/95/EK – zemsprieguma direktīva 86/188/EEC - fizikālo faktoru (trokšņa) direktīva
Standarti	EN/IEC 60730 UL94 (materiāls V0)
Produkta sertifikācija	EAC cURus CSA CE
Apkārtējā gaisa temperatūra darbībai	-20…55 °C atbilst UL 60730-1
Apkārtējā gaisa temperatūra uzglabāšanai	-30…70 °C
Relatīvais mitrums	5…95 % nekondensējošs
IP aizsardzības pakāpe	IP20
Piesārņojuma pakāpe	2
Darbības augstums	0...2000 m

Iepakošanas vienības

Pirmā iepakojuma vienības tips	PCE
Vienību skaits 1. iepakojumā	1
1. iepakojuma augstums	9,0 cm
1. iepakojuma platums	13,5 cm
1. iepakojuma garums	18,6 cm
1. iepakojuma svars	392,0 g
Otrā iepakojuma vienības tips	S02
Vienību skaits 2. iepakojumā	6
2. iepakojuma augstums	15,0 cm
2. iepakojuma platums	30,0 cm
2. iepakojuma garums	40,0 cm
2. iepakojuma svars	2,755 kg

Līguma garantija

Garantija (mēnešos)	18

Environmental Data

Schneider Electric mērķis ir līdz 2050. gadam sasniegt nulles emisiju statusu, izmantojot piegādes ķēdes partnerību, zemākas ietekmes materiālus un cirkularitāti, izmantojot mūsu pašreizējo kampaņu "Use Better, Use Longer, Use Again", lai pagarinātu produktu kalpošanas laiku un to pārstrādājamību.

Environmental Data skaidrojums >

Kā mēs novērtējam produktu ilgtspēju >

Ietekme uz vidi

Kopējā dzīves cikla oglekļa pēda	**660 kg CO2 eq.**
Ražošanas posma oglekļa pēdas nospiedums [A1–A3]	**37 kg CO2 eq.**
Izplatīšanas posma oglekļa pēdas nospiedums [A4]	**0.2 kg CO2 eq.**
Uzstādīšanas posma oglekļa pēdas nospiedums [A5]	**0 kg CO2 eq.**
Lietošanas posma oglekļa pēdas nospiedums [B2, B3, B4, B6]	**622 kg CO2 eq.**
Dzīves cikla beigu posma oglekļa pēdas nospiedums [C1–C4]	**1 kg CO2 eq.**
Vides informācijas publiskošana	**Produkta ietekme uz vidi**

Use Better

Materiāli un iepakojums

Iepakojums izgatavots no pārstrādāta kartona	**Jā**
Iepakojums bez plastmasas	**Nē**
SCIP numurs	**2c365b3a-5b0a-48fd-acc7-751c89a723a2**
ES RoHS direktīva	**Atbilst, Izmantojot Izņēmumu**
REACh regula	**Atsauce satur vielas virs noteiktās normas, kas rada ļoti lielas bažas**

Use Longer

Kalpošanas laika pagarināšana

Atjauninām̄ība	**Jā**

Use Again

Pārsaiņošana un atkārtota ražošana

Pārstrādājamības potenciāls, %	**0**
Cirkularitātes profils	**Informācija par ekspluatācijas izbeigšanu**
Noņemams akumulators	**Jā**
Atgriešana	**Jā**
WEEE marķējums	**Eiropas Savienības tirgū no šī produkta ir jāatbrīvojas, ievērojot noteiktu atkritumu savākšanas kārtību, un produkts nedrīkst nonākt sadzīves atkritumu tvertnēs.**

Dimensions Drawings

Dimensions

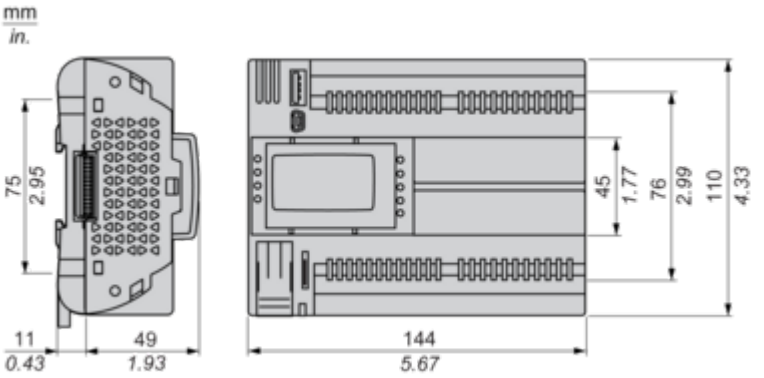

Mounting and Clearance

Mounting Positions

Correct Mounting Position

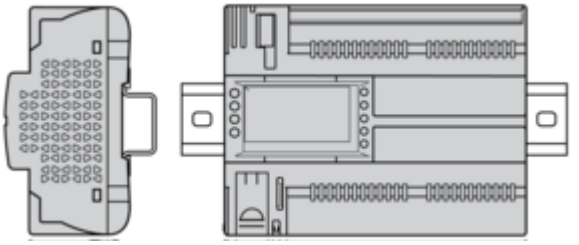

Acceptable Mounting Position

Controller can be mounted horizontally upward with a temperature derating (maximum ambient temperature: 60 °C (140 °F)).

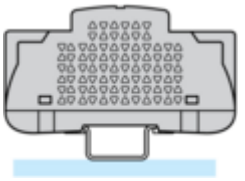

Incorrect Mounting Position

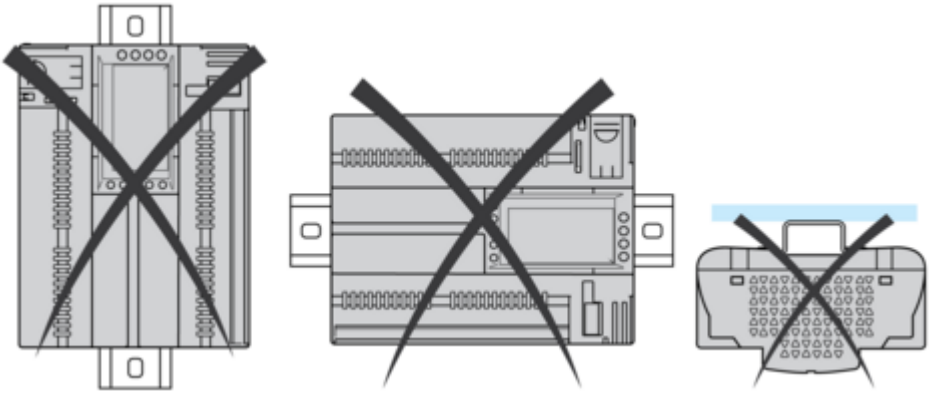

Clearance

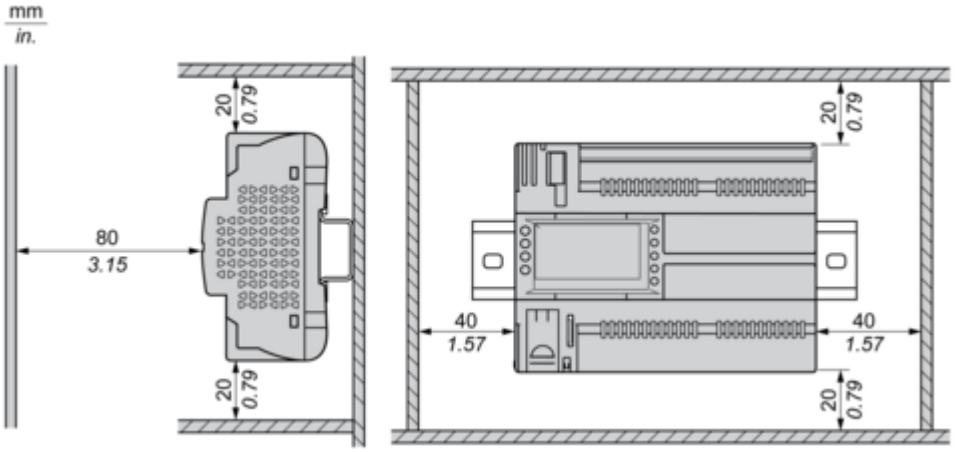

Connections and Schema

Power Supply

24 Vac	24 Vdc
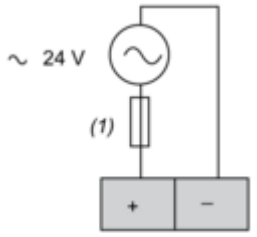	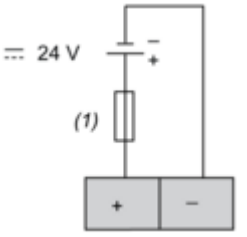
(1) Type T fuse 2 A	

CN3 Fast Digital Inputs

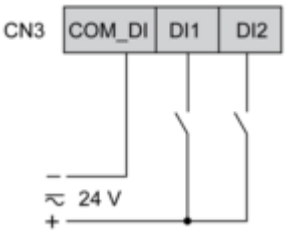

CN4 Digital Inputs

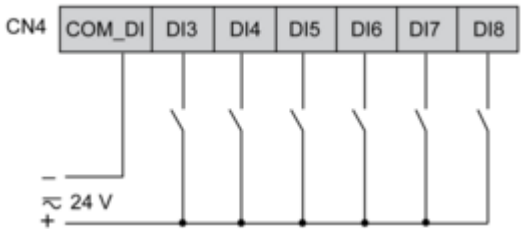

CN7, CN8, CN9, CN6 High Voltage Relay SPST / Solid-State Relay Digital Outputs

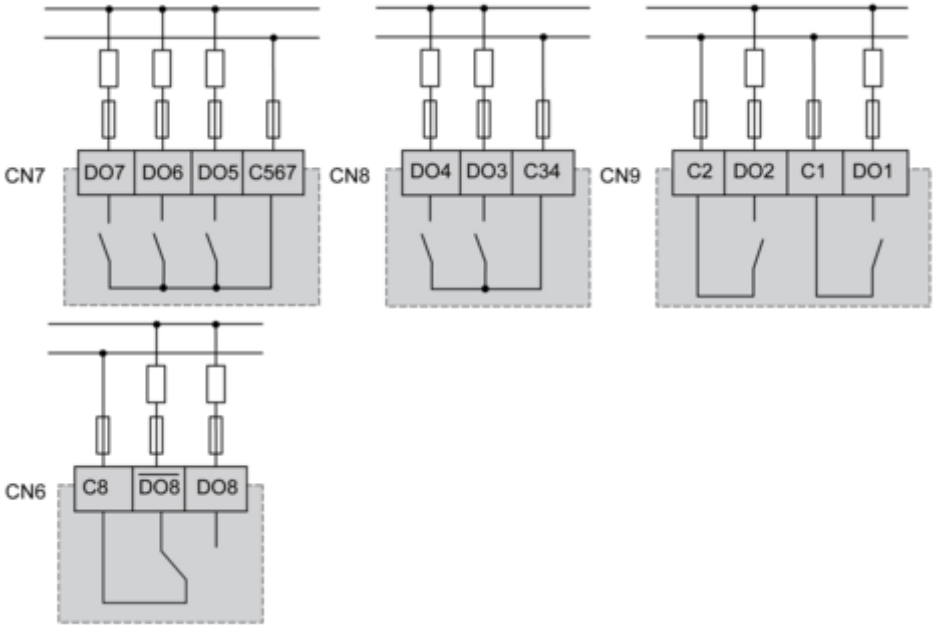

CN5 Analog Inputs

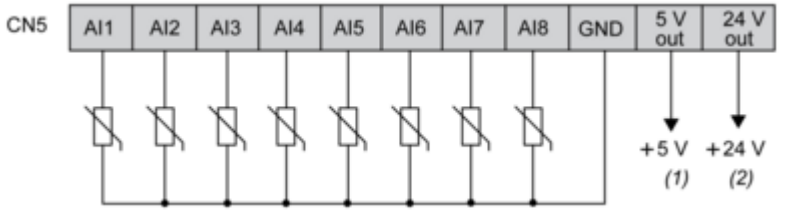

(1) Max. current : 50 mA.
(2) Max. current : 150 mA.

CN2 Analog Outputs

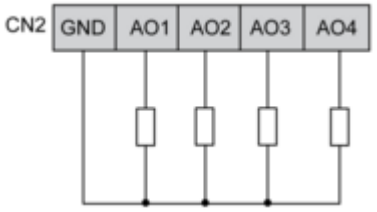

AO3, AO4 can be used also as PWM generator, up to 2kHz.

CN18 CAN Expansion Bus Port

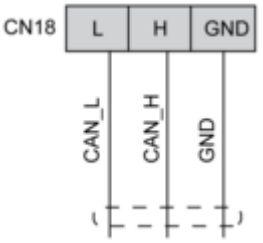

CN19, CN1 CAN Expansion Bus Port

