Produkta datu lapa

Specifikācijas



Kontrolieris, Modicon M171/M172/ M173, optimizēts displejs 42 IO

TM172ODM42R

Tiks pārtraukts: 2027. gada 30. jūn.

Servisa atbalsta beigu datums: 2032. gada 30. jūn.

Tiks pārtraukts

Galvenā

Produktu klāsts	Modicon M171/M172
Produkta vai sastāvdaļas veids	Programmējami kontrolieri
Produktam specifisks pielietojums	HVAC kontrole
Variants	Programmējams
Kopējās ieejas/izejas	42
Diskrēts ievades numurs	12
Diskrēts izvades numurs	2 priekš releju izejas SPDT ar neatkarīgu kopīgu 3 priekš releju izejas SPST ar tādu pašu kopīgu 5 priekš releju izejas SPST ar tādu pašu kopīgu 2 priekš releju izejas SPST ar neatkarīgu kopīgu
Diskrētā izejas strāva	3 A priekš relejs SPDT 3 A priekš relejs SPST
Analogās ievades numurs	12 konfigurējams pa pāriem
Analogās izejas numurs	4 spriegums , diapazons: 0...10 V 2 spriegums/strāva , diapazons: 4...20 mA vai 0...10 V vai PWM (2 kHz)

Papildinošs

Portu skaits	1 CAN ports - skrūvju spaiļu bloks 1 USB tips mini B - USB ierīces ports Mini-B 2 RS485 - skrūvju spaiļu bloks (Modbus seriālā saite vai BACnet MS/TP)
Ievades/izvades numurs	12 analogā ieeja(s) 6 analogā izeja(s) 12 digitālā ieeja(s) 12 digitālā izeja(s)
Diskrētā ievades loģika	izlietne vai avots (pozitīvs/negatīvs)
Diskrēts ieejas spriegums	24 V AC/DC
Diskrētā ieejas strāva	2,5 mA
Ieejas pretestība	10 kOhm
Analogās ievades veids	pretestība 0...1500 hΩ - izšķirtspēja: 1 homs pie 10 kOhm pretestība 0...300 daOhm - izšķirtspēja: 1 daoms pie 2 kOhm NTC 103AT-2 Beta 3435 temperatūras zonde - 50...110 °C - izšķirtspēja: 0,1 °C pie 10 kOhm spriegums 0...10 V - izšķirtspēja: 1 cipars pie > 10 kOhm NTC NK103 Beta 3977 temperatūras zonde - 40...137 °C - izšķirtspēja: 0,1 °C pie 10 kOhm (pagarināts) strāva 0...20 mA/4...20 mA - izšķirtspēja: 1 cipars pie < 150 omi PTC temperatūras zonde - 55...150 °C - izšķirtspēja: 0,1 °C pie 2 kOhm spriegums 0...5 V - izšķirtspēja: 1 cipars pie > 20 kOhm (absolūtais vai ratiometrisks) Pt 1000 temperatūras zonde - 200...850 °C - izšķirtspēja: 0,1 °C pie 2 kOhm tiešā ievade pie > 10 kOhm

Ir sasniegts maksimālais saīdzināmo produktu skaits. Lūdzu, atveriet sadaļu Saīdzināt produktus #SAITE# un izdzēsiet kādu produktu, lai turpinātu.

Mērījumu precizitāte	NTC NK103 Beta 3977 - 40...+110 °C +/- 1 °C NTC NK103 Beta 3977 110...137 °C +/- 1,9 °C NTC 103AT-2 Beta 3435 - 50…110 °C +/- 1 °C PTC - 55...155 °C +/- 1,1 °C Pt 1000 - 200...-100 °C +/- 10 °C Pt 1000 - 100...-50 °C +/- 2,5 °C Pt 1000 - 50...100 °C +/- 1,5 °C Pt 1000 100…400 °C +/- 2,4 °C Pt 1000 400...850 °C +/- 10 °C 0...20 mA 0...4 mA +/- 2 % no pilnas skalas +/- 1 cipars 0...20 mA 4...20 mA +/- 1 % no pilnas skalas +/- 1 cipars 4...20 mA +/- 1 % no pilnas skalas +/- 1 cipars 0...10 V +/- 1 % no pilnas skalas +/- 1 cipars 0...5 V +/- 1 % no pilnas skalas +/- 1 cipars hOhm 0...1500 hOhm +/- 8,5 hOhm daOhm 0...300 daOhm +/- 2,5 daOmi
Sensora barošanas avots	5 V DCpie 50 mA piegādā kontrolieris 24 V DCpie 150 mA piegādā kontrolieris
[Us] nominālais barošanas spriegums	24 V +/- 10 % AC 20...38 V DC
Enerģijas patēriņš W	14 Wpie 24 V AC/DC
Reāllaika pulkstenis	iebūvēts clock , pulksteņa novirze <= 30 s/mēnesīpie -20…65 °C
Displeja veids	LCD aizmugurgaismojums - 128x64 pikseļi
Pārsprieguma kategorija	II
Vietējā signalizācija	pie programmējams 1 LED (sarkans) pie programmējams 1 LED (dzeltens) pie programmējams 1 LED (zaļš) pie jauda 1 LED (zaļš)
Montāžas atbalsts	Paneļa montāža ar piederumu DIN sliede
Platums	144 mm
Augstums	110 mm
Dziļums	60,5 mm
Neto svars	0,385 kg

Vide

direktīvas	2014/30/ES - elektromagnētiskā saderība 2014/35/ES - zemsprieguma direktīva
Standarti	CAN/CSA-E60730-1 CSA E60730-2-9 EN 60068-2-27 EN 60068-2-6 Fc EN 60730-1 EN 60730-2-9 UL 60730-1 UL 60730-2-9 IEC 61000-4-2 IEC 61000-4-3 IEC 61000-4-4 IEC 61000-4-5 IEC 61000-4-6 IEC 61000-4-11 UL94 (materiāls V0)
Produkta sertifikācija	EAC CE cURus CSA RCM
Apkārtējā gaisa temperatūra darbībai	-20…65 °C atbilst UL 60730-1 -20…60 °C horizontāli atbilst UL 60730-1
Apkārtējā gaisa temperatūra uzglabāšanai	-30…70 °C

Relatīvais mitrums	5…95 % nekondensējošs
IP aizsardzības pakāpe	IP20
Piesārņojuma pakāpe	2
Darbības augstums	0...2000 m

Iepakošanas vienības

Pirmā iepakojuma vienības tips	PCE
Vienību skaits 1. iepakojumā	1
1. iepakojuma augstums	13,500 cm
1. iepakojuma platums	9,000 cm
1. iepakojuma garums	19,000 cm
1. iepakojuma svars	440,000 g
Otrā iepakojuma vienības tips	S02
Vienību skaits 2. iepakojumā	6
2. iepakojuma augstums	15,000 cm
2. iepakojuma platums	30,000 cm
2. iepakojuma garums	40,000 cm
2. iepakojuma svars	2,931 kg

Līguma garantija

Garantija (mēnešos)	18

Environmental Data

Schneider Electric mērķis ir līdz 2050. gadam sasniegt nulles emisiju statusu, izmantojot piegādes ķēdes partnerību, zemākas ietekmes materiālus un cirkularitāti, izmantojot mūsu pašreizējo kampaņu "Use Better, Use Longer, Use Again", lai pagarinātu produktu kalpošanas laiku un to pārstrādājamību.

Environmental Data skaidrojums >

Kā mēs novērtējam produktu ilgtspēju >

Ietekme uz vidi

Kopējā dzīves cikla oglekļa pēda	**620 kg CO2 eq.**
Ražošanas posma oglekļa pēdas nospiedums [A1–A3]	**39 kg CO2 eq.**
Izplatīšanas posma oglekļa pēdas nospiedums [A4]	**0.2 kg CO2 eq.**
Uzstādīšanas posma oglekļa pēdas nospiedums [A5]	**0 kg CO2 eq.**
Lietošanas posma oglekļa pēdas nospiedums [B2, B3, B4, B6]	**580 kg CO2 eq.**
Dzīves cikla beigu posma oglekļa pēdas nospiedums [C1–C4]	**1 kg CO2 eq.**
Vides informācijas publiskošana	**Produkta ietekme uz vidi**

Use Better

Materiāli un iepakojums

Iepakojums izgatavots no pārstrādāta kartona	**Jā**
Iepakojums bez plastmasas	**Nē**
SCIP numurs	**F4789583-7a56-445f-ac7e-eeb0a1270cc3**
ES RoHS direktīva	**Atbilst, Izmantojot Izņēmumu**
REACh regula	**Atsauce satur vielas virs noteiktās normas, kas rada ļoti lielas bažas**

Use Longer

Kalpošanas laika pagarināšana

Atjauninām̄ība	**Jā**

Use Again

Pārsaiņošana un atkārtota ražošana

Pārstrādājamības potenciāls, %	**0**
Cirkularitātes profils	**Informācija par ekspluatācijas izbeigšanu**
Noņemams akumulators	**Jā**
Atgriešana	**Jā**
WEEE marķējums	**Eiropas Savienības tirgū no šī produkta ir jāatbrīvojas, ievērojot noteiktu atkritumu savākšanas kārtību, un produkts nedrīkst nonākt sadzīves atkritumu tvertnēs.**

Dimensions Drawings

Dimensions

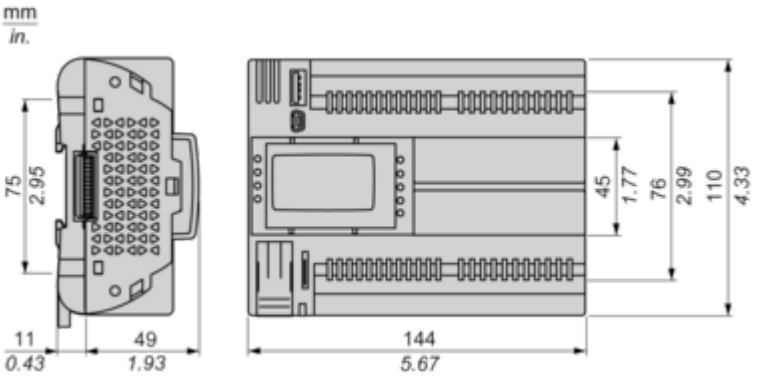

Mounting and Clearance

Mounting Positions

Correct Mounting Position

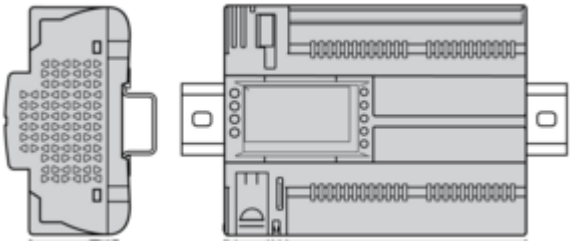

Acceptable Mounting Position

Controller can be mounted horizontally upward with a temperature derating (maximum ambient temperature: 60 °C (140 °F)).

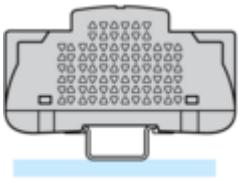

Incorrect Mounting Position

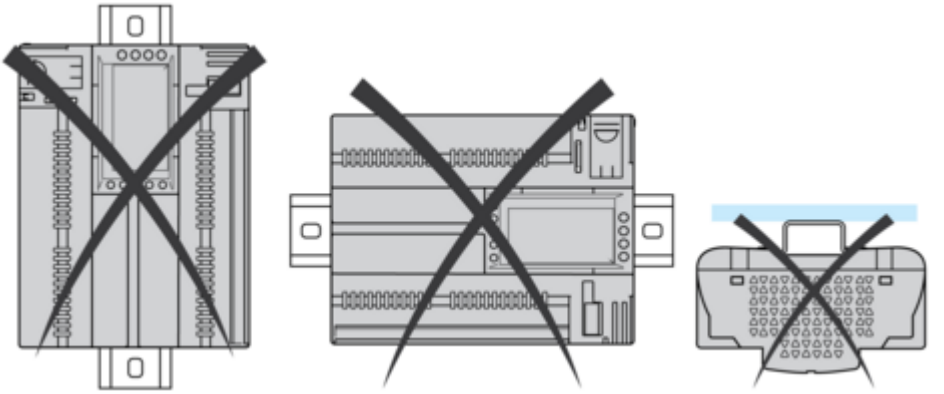

Clearance

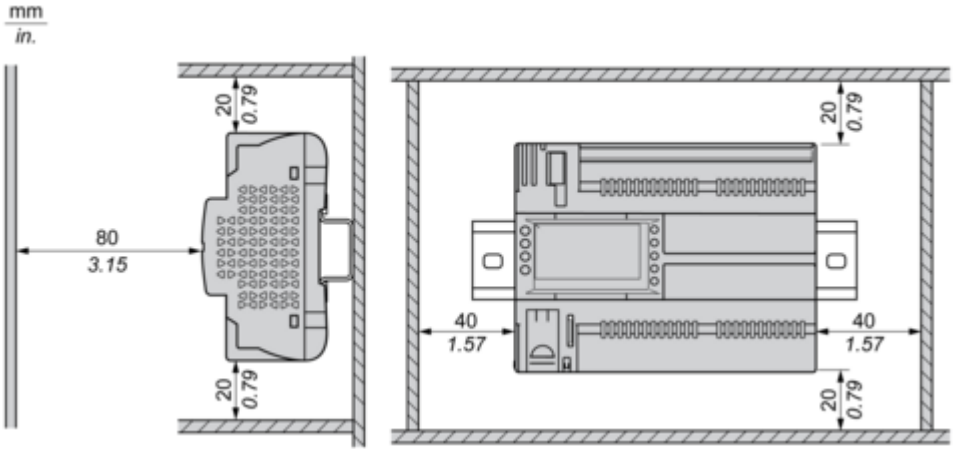

Connections and Schema

Power Supply

24 Vac	24 Vdc
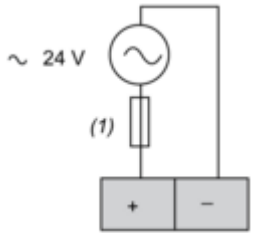	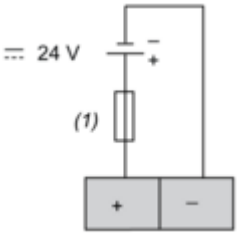
(1) Type T fuse 2 A	

CN3 Fast Digital Inputs

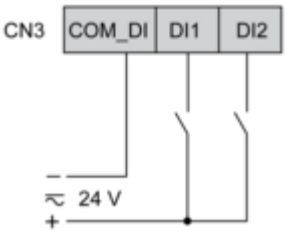

CN4, CN12 Digital Inputs

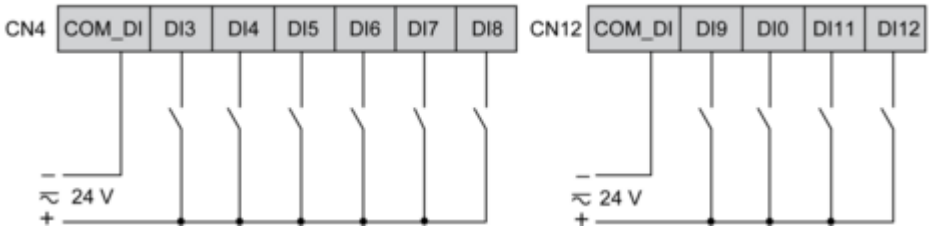

CN7, CN8, CN9, CN6, CN14, CN15 High Voltage Relay SPST Digital Output

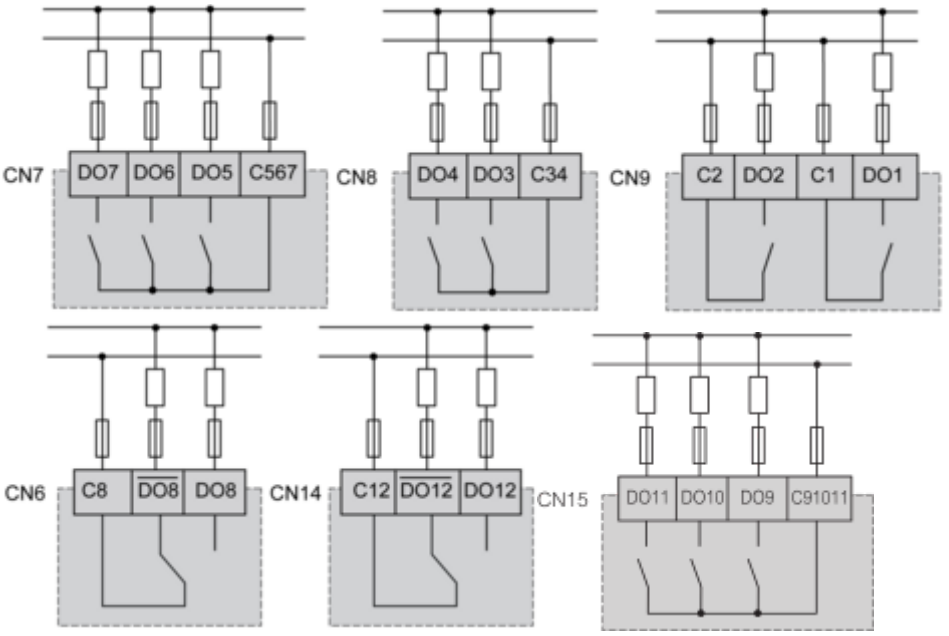

CN5, CN13 Analog Inputs

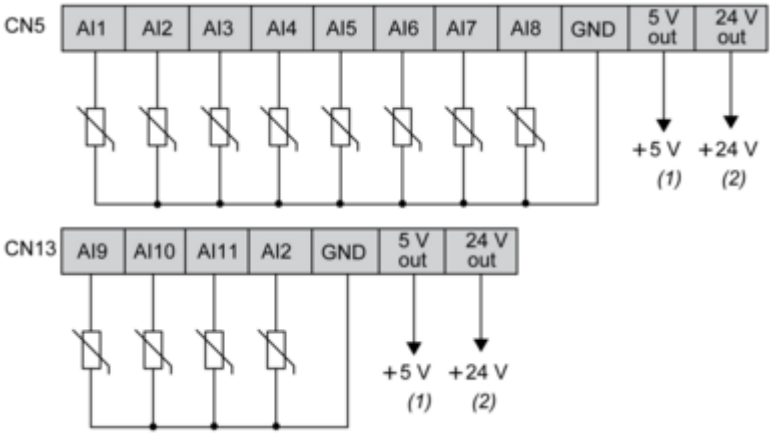

(1) (CN5 + CN13) Max. current : 50 mA.
(2) (CN5 + CN13) Max. current : 150 mA.

CN2, CN11 Analog Outputs

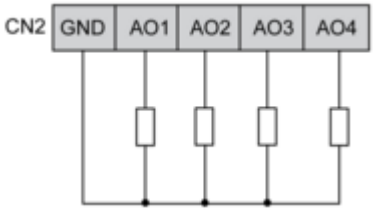

AO3, AO4 can be used also as PWM generator, up to 2kHz.

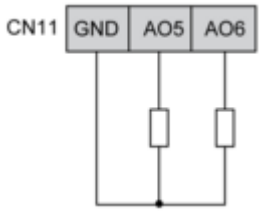

CN18 CAN Expansion Bus Port

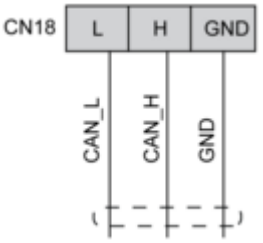

CN19, CN1 CAN Expansion Bus Port

