Produkta datu lapa

Specifikācijas



kustības kontrolieris, Modicon M262, 3ns vienai instrukcijai, 8 asis, Ethernet, Sercos

TM262M25MESS8T

Galvenā

Produktu klāsts	Loģiskais/kustības kontrolieris - Modicon M262
Produkta vai sastāvdaļas veids	Kustības kontrolieris
[Us] nominālais barošanas spriegums	24 V DC - 15...20 %
Diskrēts I/O numurs	8
Augšpuses savienojamība	IIoT gatava mašīna mākoņa izveidei Savienota iekārta ar iekārtu

Papildinošs

Barošanas sprieguma ierobežojumi	20,4…28,8 V DC
PLC enerģijas patēriņš	82 W
Ieplūdes strāva	40 A
Pārsprieguma aizsardzība	Ar
Diskrēts ievades numurs	4 , diskrēta ievade ātra ievade atbilst IEC 61131-2 1. tips
Diskrēts ieejas spriegums	24 V
Diskrēts ieejas sprieguma veids	DC
Diskrētā ievades loģika	izlietne
Sprieguma stāvoklis 1 garantēts	>= 15 V priekš DC
Sprieguma stāvoklis 0 garantēts	<= 5 V priekš DC
Diskrētā ieejas strāva	7,5 mA priekš ātra ievade
Ievades pretestība	2,81 kOhm priekš ievade
Atbildes laiks	<= 1 µs ieslēgšana , I0...I3 priekš ātra ievade <= 1 µs izslēgšana , I0...I3 priekš ātra ievade <= 1 µs ieslēgšana , Q0...Q3 priekš ātra izvade <= 1 µs izslēgšana , Q0...Q3 priekš ātra izvade
Konfigurējams filtrēšanas laiks	0,001 ms priekš ātra ievade 0,002 ms priekš ātra ievade 0,005 ms priekš ātra ievade 0,01 ms priekš ātra ievade 0,05 ms priekš ātra ievade 0,1 ms priekš ātra ievade 0,5 ms priekš ātra ievade 1 ms priekš ātra ievade 4 ms priekš ātra ievade 12 ms priekš ātra ievade
Diskrēts izvades numurs	4 tranzistors ātra izvade
Diskrēts izejas spriegums	24 V DC
Diskrētā izejas strāva	0.5 A priekš ātra izvade (Q0...Q3)
Diskrēts izvades veids	Tranzistors

Ir sasniegts maksimālais saīdzināmo produktu skaits. Lūdzu, atveriet sadaļu Saīdzināt produktus #SAITE# un izdzēsiet kādu produktu, lai turpinātu.

Diskrētā izvades loģika	Avots
Izejas sprieguma robežas	30 V DC
Kopējā maksimālā strāva uz vienu izeju	0,5 A ar Q0...Q3 priekš ātra izvade
Maksimālā izejas frekvence	300 kHz
Precizitāte	+/- 0,1 % pie 0,02…0,1 kHz priekš ātra izvade +/- 1 % pie 0,1…1 kHz priekš ātra izvade
Maksimālā noplūdes strāva	10 µA priekš izvade
Maksimālā volframa slodze	< 1,5 W
Aizsardzības veids	īssavienojuma un pārslodzes aizsardzība ar automātisku atiestatīšanu apgrieztās polaritātes aizsardzība īssavienojuma aizsardzība
Atiestatīt laiku	200 ms automātiska atiestatīšana ātra izvade
Maksimālais I/O paplašināšanas moduļu skaits	7 TM3 IO modulis (tālvadības pults I/O arhitektūra) 7 TM3 IO modulis (vietējā I/O arhitektūra) 64 TM3, TM5 vai TM7 IO sala (izplatīts I/O arhitektūra)
Izpildes laiks 1 KInstrukcijai	0,003 ms
Atmiņas ietilpība	32 MB priekš programma RAM 32 MB priekš OS/vietne RAM 192 MB priekš sistēmas atmiņa RAM
Dati ir dublēti	1 GB iebūvētā zibatmiņa priekš lietotāju programmu dublēšana
Datu uzglabāšanas iekārtas	<= 32 GB SDHC karte (nav obligāti)
Rezerves laiks	1000 h pie 25 °C
Lietojumprogrammas struktūra	8 pasākuma uzdevumi 4 cikliskie meistaru uzdevumi 3 cikliski meistaru uzdevumi + 1 brīvgaitas uzdevums 8 ārējo pasākumu uzdevumi
Reāllaika pulkstenis	Ar
Pulksteņa novirze	<= 10 s/mēnesī pie 25 °C
Cikla laiks	0,5 ms
Pozicionēšanas funkcijas	bibliotēku asis saskaņotas bibliotēkas asis sinhronais Sercos 3 kustības kopne
Integrēta savienojuma veids	Ethernet/Sercos 1 ar RJ45 un 10/100BASE-T Ethernet 2 ar 2 RJ45 un 100/1000BASE-T sērijas saite ar RJ45 un RS232/RS485 1 kodētājs ar female SUB-D 15 un RS422/SSI Viedā sakaru kopne TM3 IO kopne USB tips mini B
Pārraides ātrums	115 kbit/s autobusa garumam 15 m priekš RS485 115 kbit/s autobusa garumam 3 m priekš RS232 480 Mbit/s autobusa garumam 3 m priekš USB 10/100 Mbit/s priekš Ethernet1 10/100/1000 Mbit/s priekš Ethernet2
Sakaru porta protokols	EtherNet/IP adapteris EtherNet/IP skeneris Modbus TCP klients/serveris Modbus TCP IO skeneris Modbus TCP NVL Ethernet RSTP Modbus SL klients/serveris Modbus SL IO skeneris Modbus SL modema vadība Mašīnu eksperts ASCII vadītājs ASCII modema vadība Sercos III meistars

Maksimālais pievienoto ierīču skaits	EtherNet/IP: 64 Modbus TCP: 64 Modbus TCP/EtherNet/IP: 128
Komunkācijas pakalpojums	MQTT OPC UA serveris (šifrēt) OPC UA klients (šifrēt) HTTPs metodes (API) Tīmekļa serveris Tīmekļa vizuālais TLS 1.2 TLS 1.3 SNTP NTP klients/serveris FTP klients/serveris FTP serveris SQL klients (attālā piekļuve) DHCP klients DHCP serveris DNS klients POP3 klients SMTP klients SNMP klients/serveris
Vietējā signalizācija	pie PWR 1 LED (zaļš/sarkans) pie RUN 1 LED (zaļš/sarkans) pie KĻŪDA (kļūda) 1 LED (zaļš/sarkans) pie apstāties piespiedu kārtā 1 LED (zaļš/sarkans) pie I/O kļūda (I/O) 1 LED (zaļš/sarkans) pie SD kartes darbība 1 LED (zaļa/oranža) pie SL darbība 1 LED (zaļa/oranža) pie ETH1 stāvoklis 1 LED (zaļš/sarkans) pie ETH2 stāvoklis 1 LED (zaļš/sarkans) pie EIP MS 1 LED (zaļš/sarkans) pie EIP NS 1 LED (zaļš/sarkans) pie Sercos 1 LED (zaļš/sarkans)
Elektrības pieslēgums	noņemams atsperes spaiļu bloks ieejām un izejām noņemams atsperes spaiļu bloks 24 V DC barošanas avota pievienošanai
Produktu saderība	ārējais kodētājs 5/24 V DC nav kodētāja barošanas avota
Maksimālais kabeļa attālums starp ierīcēm	ekranēts kabelis : < 3 m priekš ātra ievade ekranēts kabelis : < 3 m priekš ātra izvade neekranēts kabelis : < 50 m priekš ievade neekranēts kabelis : < 50 m priekš izvade ekranēts kabelis : < 30 m priekš RS485 saite ekranēts kabelis : < 15 m priekš RS232
Izolācija	starp ātru ievadi un iekšējo loģikupie 550 V AC nav izolēts starp ieejām starp izvadi un iekšējo loģikupie 550 V AC nav izolēts starp izejām starp ievadi un izvadipie 550 V AC starp piegādi un iekšējo loģikupie 550 V AC nav izolēts starp padevi un zemi
kodētāja tips	Inkrementālais kodētājs
Pārsprieguma izturība	1 kV elektropārvades līnijas (DC) kopīgs režīms atbilst IEC 61000-4-5 1 kV ekranēts kabelis kopīgs režīms atbilst IEC 61000-4-5 0,5 kV releja izeja diferenciālais režīms atbilst IEC 61000-4-5 1 kV ievade kopīgs režīms atbilst IEC 61000-4-5 1 kV tranzistora izeja kopīgs režīms atbilst IEC 61000-4-5
Montāžas atbalsts	cilindru tips TH35-15 sliede atbilst IEC 60715 cilindru tips TH35-7.5 sliede atbilst IEC 60715 plāksne vai panelis ar stiprinājuma komplektu
Augstums	100 mm
Dziļums	90 mm
Platums	125 mm
Neto svars	0,67 kg

Vide

Standarti	UL 61010-1 UL 61010-2-201 CSA C22.2 Nr. 61010-1 CSA C22.2 Nr. 61010-2-201 CSA C22.2 Nr. 213 ANSI/ISA 12-12-01 IEC 61131-2
Produkta sertifikācija	CE cULus cULus HazLoc I klases 2. nodaļa CSA 22-2 Nr. 213 RCM EAC Ahillejs KC
Izturība pret elektrostatisko izlādi	4 kV kontaktā atbilst IEC 61000-4-2 8 kV ēterā atbilst IEC 61000-4-2
Izturība pret elektromagnētiskajiem laukiem	10 V/m 80 MHz...1 GHz atbilst IEC 61000-4-3 3 V/m 1,4 GHz...2 GHz atbilst IEC 61000-4-3 1 V/m 2 GHz...3 GHz atbilst IEC 61000-4-3
Izturība pret ātrām pārejām	2 kV atbilst IEC 61000-4-4 (elektropārvades līnijas) 1 kV atbilst IEC 61000-4-4 (Ethernet līnija) 1 kV atbilst IEC 61000-4-4 (sērijas saite) 1 kV atbilst IEC 61000-4-4 (ievade) 1 kV atbilst IEC 61000-4-4 (tranzistora izeja)
Izturība pret vadītiem traucējumiem	10 V 0,15...80 MHz atbilst IEC 61000-4-4 3 V 0,1...80 MHz 10 V punkta frekvence (2, 3, 4, 6,2, 8,2, 12,6, 16,5, 18,8, 22, 25 MHz)
Elektromagnētiskā emisija	veiktās emisijas - testa līmenis: 120...69 dBµV/m QP (elektropārvades līnijas) pie 10…150 kHz atbilst IEC 55011 veiktās emisijas - testa līmenis: 63 dBµV/m QP (elektropārvades līnijas) pie 1,5…30 MHz atbilst IEC 55011 izstarotās emisijas - testa līmenis: 40 dBµV/m pie 30…230 kHz atbilst IEC 55011 veiktās emisijas - testa līmenis: 79...63 dBµV/m QP (elektropārvades līnijas) pie 150…1500 kHz atbilst IEC 55011 izstarotās emisijas pie 230…1000 MHz atbilst IEC 55011
Imunitāte pret mikropārkāpumiem	0,01 ms
Apkārtējā gaisa temperatūra darbībai	-20…60 °C (horizontāla uzstādīšana) -20…50 °C (vertikāla uzstādīšana) -20…45 °C (plakans stiprinājums)
Apkārtējā gaisa temperatūra uzglabāšanai	-40…85 °C
Relatīvais mitrums	10…95 % , bez kondensāta (darbībā) 10…95 % , bez kondensāta (noliktavā)
IP aizsardzības pakāpe	IP20
Piesārņojuma pakāpe	2
Darbības augstums	0...2000 m
Uzglabāšanas augstums	0…3000 m
Vibrācijas pretestība	3,5 mmpie 2…8,4 Hz ieslēgts simetriska sliede 1 gnpie 8,4…200 Hz ieslēgts simetriska sliede 3,5 mmpie 2…8,4 Hz ieslēgts paneļa montāža 1 gnpie 8,4…200 Hz ieslēgts paneļa montāža
Triecienizturība	15 gn priekš 11 ms

Iepakošanas vienības

Pirmā iepakojuma vienības tips	PCE
Vienību skaits 1. iepakojumā	1
1. iepakojuma augstums	13,8 cm
1. iepakojuma platums	18,3 cm

1. iepakojuma garums	13,1 cm
1. iepakojuma svars	850,0 g
Otrā iepakojuma vienības tips	S03
Vienību skaits 2. iepakojumā	8
2. iepakojuma augstums	30 cm
2. iepakojuma platums	30 cm
2. iepakojuma garums	40 cm
2. iepakojuma svars	7,36 kg
Trešā iepakojuma vienības tips	P06
Vienību skaits 3. iepakojumā	64
3. iepakojuma augstums	75,0 cm
3. iepakojuma platums	40,0 cm
3. iepakojuma garums	80,0 cm
3. iepakojuma svars	69,6 kg

Līguma garantija

Garantija (mēnešos)	18

Environmental Data

Schneider Electric mērķis ir līdz 2050. gadam sasniegt nulles emisiju statusu, izmantojot piegādes ķēdes partnerību, zemākas ietekmes materiālus un cirkularitāti, izmantojot mūsu pašreizējo kampaņu "Use Better, Use Longer, Use Again", lai pagarinātu produktu kalpošanas laiku un to pārstrādājamību.

Environmental Data skaidrojums >

Kā mēs novērtējam produktu ilgtspēju >

Ietekme uz vidi

Kopējā dzīves cikla oglekļa pēda	**1 204 kg CO2 eq.**
Ražošanas posma oglekļa pēdas nospiedums [A1–A3]	**19 kg CO2 eq.**
Izplatīšanas posma oglekļa pēdas nospiedums [A4]	**0.1 kg CO2 eq.**
Uzstādīšanas posma oglekļa pēdas nospiedums [A5]	**0 kg CO2 eq.**
Lietošanas posma oglekļa pēdas nospiedums [B2, B3, B4, B6]	**1 185 kg CO2 eq.**
Dzīves cikla beigu posma oglekļa pēdas nospiedums [C1–C4]	**0.4 kg CO2 eq.**
Vides informācijas publiskošana	**Produkta ietekme uz vidi**

Use Better

Materiāli un iepakojums

Iepakojums izgatavots no pārstrādāta kartona	**Jā**
Iepakojums bez plastmasas	**Jā**
SCIP numurs	**4110d853-3e2a-4367-9a72-673ca0ddeb79**
ES RoHS direktīva	**Atbilst, Izmantojot Izņēmumu**
REACh regula	**Atsauce satur vielas virs noteiktās normas, kas rada ļoti lielas bažas**
Bez PVC	**Jā**

Use Again

Pārsaiņošana un atkārtota ražošana

Cirkularitātes profils	**Informācija par ekspluatācijas izbeigšanu**
Atgriešana	**Jā**
WEEE marķējums	**Eiropas Savienības tirgū no šī produkta ir jāatbrīvojas, ievērojot noteiktu atkritumu savākšanas kārtību, un produkts nedrīkst nonākt sadzīves atkritumu tvertnēs.**

Dimensions Drawings

Side and Front Views

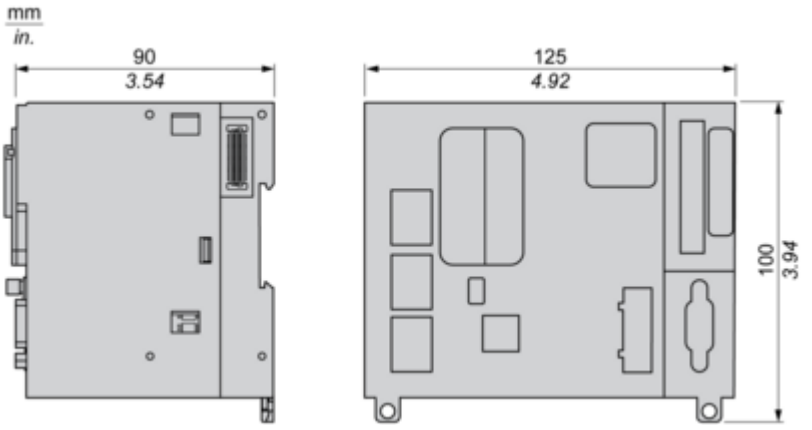

Mounting and Clearance

Correct Mounting Position

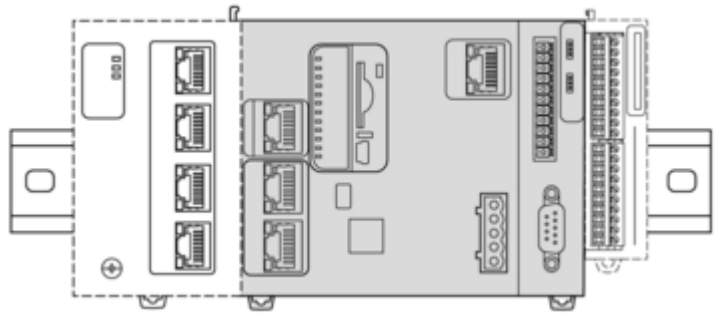

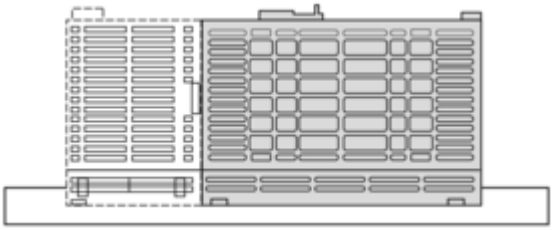

Acceptable Mounting Position

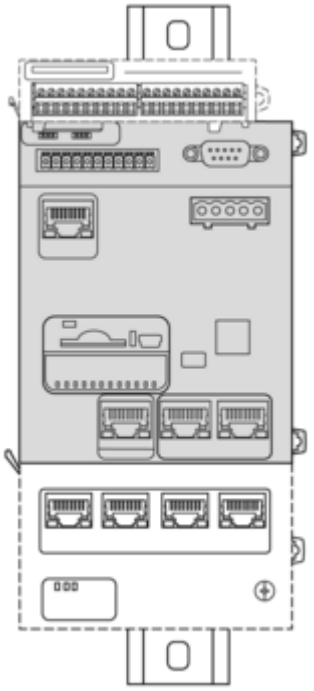

Incorrect Mounting Positions

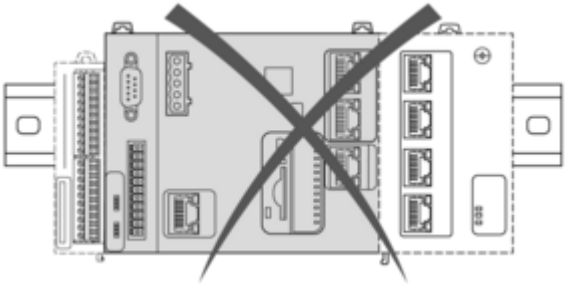

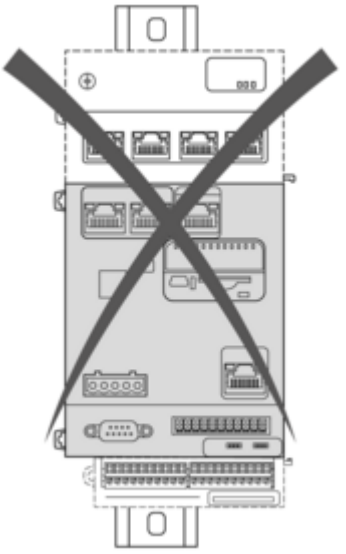

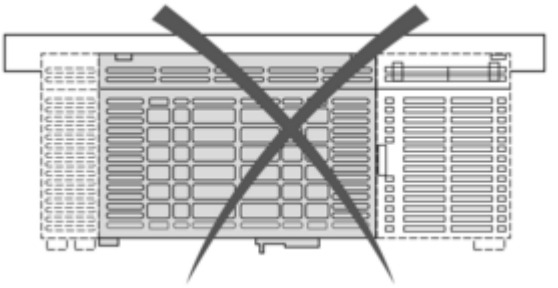

Minimum Clearances

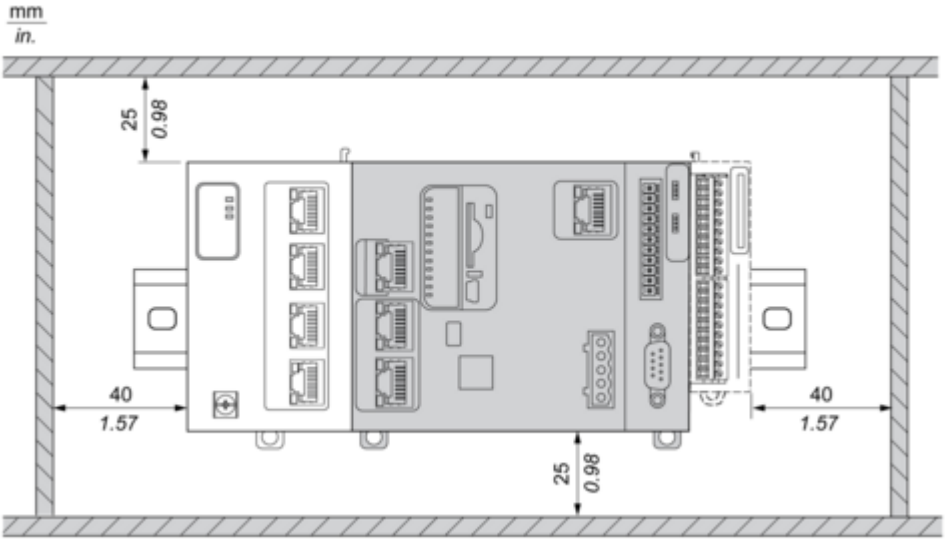

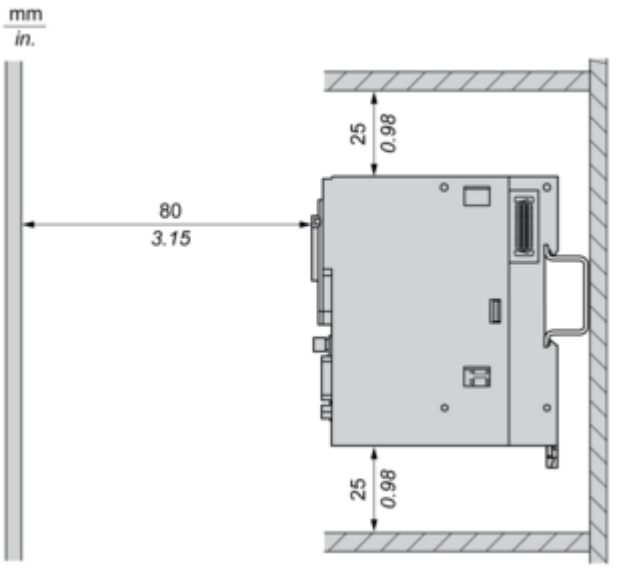

Connections and Schema

Encoder RS422 / 24 VDC

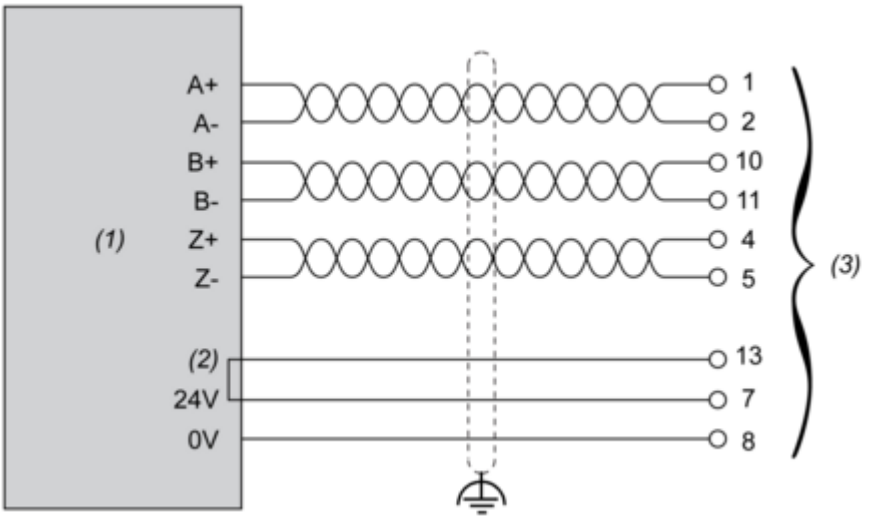

(1) Encoder
(2) Return Option
(3) Encoder Sub-D

Encoder RS422 / 5 VDC or Push Pull

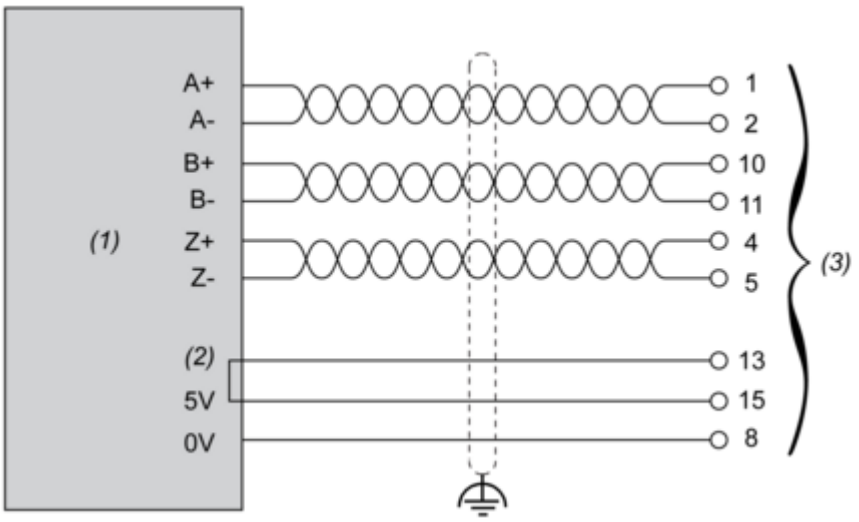

(1) Encoder
(2) Return Option
(3) Encoder Sub-D

Encoder SSI

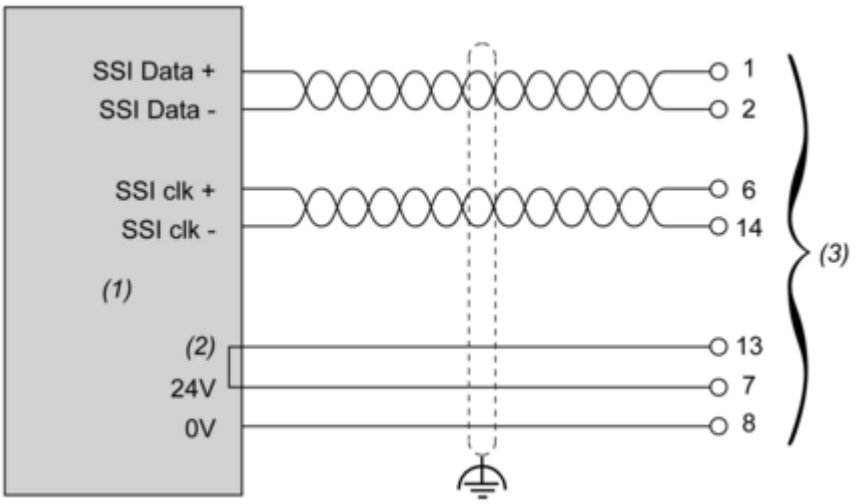

(1) Encoder
(2) Return Option
(3) Encoder Sub-D

Image of product / Alternate images

Alternative

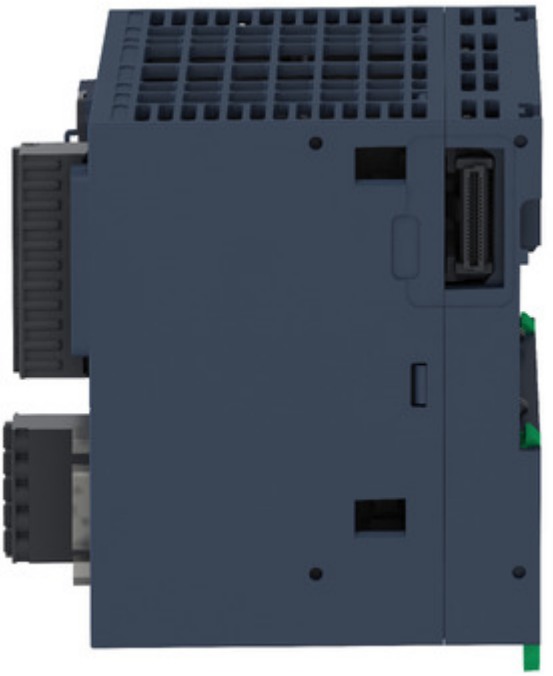

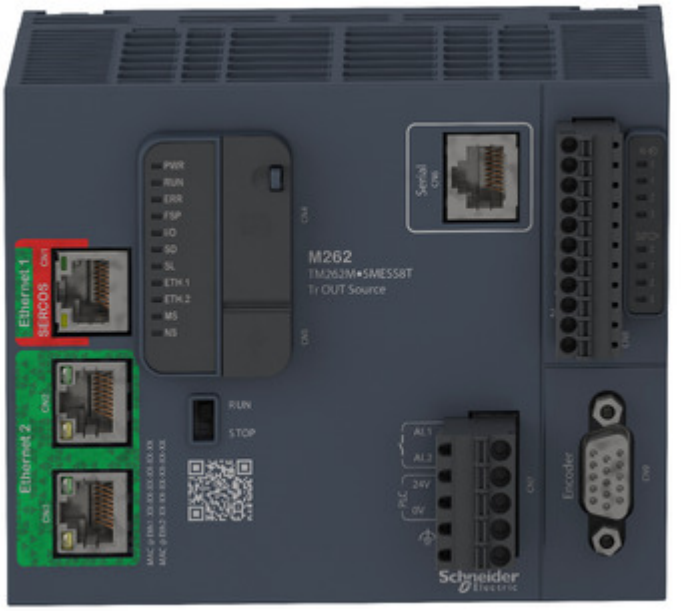


Modicon
TM262M•5MESS8T
PLC
DANGER
DANGER
Schneider Electric
Bar Code

