Produktdatenblatt

Spezifikationen



SPS/Motion-Steuerung, Modicon M262, IIoT-fähig, 3 ns/Anweisung, 8 Achsen, 2x Ethernet, OPC UA, SERCOS 3, 8 schnelle E/A

TM262M25MESS8T

EAN Code: 3606489604219

Hauptmerkmale

Baureihe	Logic/motion controller - Modicon M262
Produkt- oder Komponententyp	Motion controller
[UH,nom] Bemessungsbetriebsspannung	24 V DC -15 - 20 %
Diskrete E/A-Nummer	8
Vorgeschaltete Konnektivität	IIoT-ready machine to cloud Connected machine to plant

Zusatzmerkmale

Versorgungsspannungsgrenzen	20,4…28,8 V DC
SPS Leistungsaufnahme	82 W
Einschaltstrom	40 A
Überspannungsschutz	Mit
Anzahl diskrete Eingänge	4, Diskreter Eingang Schneller Eingang entspricht IEC 61131-2 Typ 1
Diskrete Eingangsspannung	24 V
Diskreter Eingangsspannungstyp	DC
Diskrete Eingangslogik	Sink
Spannungswert für garantierten Status 1	>= 15 V für DC
Spannungswert für garantierten Status 0	= 5 V für DC
Diskreter Eingangsstrom	7,5 mA für Schneller Eingang
Eingangsimpedanz	2,81 kOhm für Eingang
[tA] Antwortzeit	<= 1 µs einschalten, I0...I3 Klemme(n) für Schneller Eingang <= 1 µs ausschalten, I0...I3 Klemme(n) für Schneller Eingang <= 1 µs einschalten, Q0 - Q3 Klemme(n) für Schneller Ausgang <= 1 µs ausschalten, Q0 - Q3 Klemme(n) für Schneller Ausgang
Konfigurierbare Filterzeit	0.001 ms für Schneller Eingang 0.002 ms für Schneller Eingang 0.005 ms für Schneller Eingang 0.01 ms für Schneller Eingang 0.05 ms für Schneller Eingang 0.1 ms für Schneller Eingang 0.5 ms für Schneller Eingang 1 ms für Schneller Eingang 4 ms für Schneller Eingang 12 ms für Schneller Eingang
Anzahl diskrete Ausgänge	4 Transistor Schneller Ausgang
Diskrete Ausgangsspannung	24 V DC
Diskreter Ausgangsstrom	0,5 A für Schneller Ausgang (Q0 - Q3)

Bruttopreisliste für Deutschland zuzüglich Zuschläge, Frachtkosten und Mehrwertsteuer, gültig ab dem 1. Januar 2024. Irrtum und Änderungen vorbehalten. Es gelten die AGBs der Schneider Electric GmbH.

Haftungsausschluss: Diese Dokumentation dient nicht als Ersatz für die Beurteilung der Eignung oder Verlässlichkeit dieser Produkte für bestimmte Verwendungsbereiche des Benutzers und darf nicht zu diesem Zweck verwendet werden.

Diskreter Ausgangstyp	Transistor
Diskrete Ausgangslogik	Quelle
Ausgangsspannungsgrenzen	30 V DC
Anschlüsse - Klemmen	0,5 A mit Q0 - Q3 Klemme für Schneller Ausgang
Max. Ausgangsfrequenz	300 kHz
Genauigkeit	+/- 0,1 % bei 0,02…0,1 kHz für Schneller Ausgang +/-1 % bei 0,1…1 kHz für Schneller Ausgang
Max. Leckstrom	10 µA für Ausgang
Max. Wolframlast	<1,5 W
Schutzart	Kurzschluss- und Überlastschutz mit automatischer Rückstellung Verpolungsschutz Kurzschlussschutz
Rückstellzeit	200 ms automatische Rückstellung Schneller Ausgang
Anzahl an E/A-Erweiterungsmodulen	7 für TM3 IO module (Remote E/A-Architektur) 7 für TM3 IO module (lokal E/A-Architektur) 64 für TM3, TM5 or TM7 IO island (verteilt E/A-Architektur)
Ausführungszeit für 1 K-Anweisung	0,003 ms
Speicherkapazität	32 MB für Programm RAM 32 MB für OS/website RAM 192 MB für Systemspeicher RAM
Daten gesichert	1 GB built-in flash memory für Backup von Benutzerprogrammen
Datenspeichergerät	<= 32 GB SDHC-Karte (Optional)
Sicherungsdauer	1000 h bei 25 °C
Anwendungsstruktur	8 Ereignisaufgaben 4 zyklische Master-Tasks 3 zyklische Master-Tasks + 1 freilaufender Task 8 externe Ereignis-Tasks
Echtzeituhr	Mit
Taktabweichung	<= 10 s/month bei 25 °C
Taktzeit	0,5 ms
Positionierungsfunktionen	Libraries axes coordinated Funktion Libraries axes synchronous Funktion Sercos 3 motion bus Funktion
Integrierte Verbindungsart	Ethernet/Sercos 1 mit RJ45 Anschluss und 10/100BASE-T Schnittstelle Ethernet 2 mit 2 RJ45 Anschluss und 100/1000BASE-T Schnittstelle Serielle Leitung mit RJ45 Anschluss und RS232/RS485 Schnittstelle 1Encoder mit Buchsen-SUB-D 15 Anschluss und RS422/SSI Schnittstelle Smart Communication Bus TM3 IO bus USB Typ Mini-B
Übertragungsgeschwindigkeit	115 Kbit/s für eine Bus-Länge von 15 m für RS485 115 Kbit/s für eine Bus-Länge von 3 m für RS232 480 Mbit/s für eine Bus-Länge von 3 m für USB 10/100 Mbit/s für Ethernet1 10/100/1.000 Mbit/s für Ethernet2

Kommunikationsprotokoll	EtherNet/IP adapter EtherNet/IP scanner Modbus TCP Client/Server Modbus TCP IO scanner Modbus TCP NVL Ethernet RSTP Modbus SL Client/Server Modbus SL IO scanner Modbus SL modem management Machine Expert ASCII manager ASCII modem management Sercos III Master
Max. Anzahl der angeschlossenen Geräte	EtherNet/IP: 64 Modbus TCP: 64 Modbus TCP/EtherNet/IP: 128
Kommunikationsdienst	MQTTs OPC UA server (Encrypt) OPC UA client (Encrypt) HTTPs Methods (API) Webserver Web visu TLS 1.2 TLS 1.3 SNTP NTP client/server FTP-Client/Server FTPs server SQL client (remote access) DHCP-Client DHCP-Server DNS client POP3s client SMTP-Client SNMP-Client/Server
Lokale Signalisierung	1 LED (grün/rot) für PWR 1 LED (grün/rot) für RUN (Betrieb) 1 LED (grün/rot) für FEHLER (Fehler) 1 LED (grün/rot) für stop forced 1 LED (grün/rot) für E/A-Fehler (E/A) 1 LED (green/orange) für SD card activity 1 LED (green/orange) für SL activity 1 LED (grün/rot) für ETH1 state 1 LED (grün/rot) für ETH2 state 1 LED (grün/rot) für EIP MS 1 LED (grün/rot) für EIP NS 1 LED (grün/rot) für Sercos
elektrische Verbindung	abnehmbare Federklemmleistefür Eingänge und Ausgänge abnehmbare Federklemmleistefür den Anschluss der 24-V-DC-Stromversorgung
Produktkompatibilität	External encoder 5/24 V DC no encoder power supply
Max. Kabelabstand zwischen den Geräten	Abgeschirmtes Kabel: <3 m für Schneller Eingang Abgeschirmtes Kabel: <3 m für Schneller Ausgang Ungeschirmtes Kabel: <50 m für Eingang Ungeschirmtes Kabel: <50 m für Ausgang Abgeschirmtes Kabel: <30 m für RS485 Verbindung Abgeschirmtes Kabel: <15 m für RS232
Isolation	Zwischen schnellem Eingang und interner Logik bei 550 V AC Nicht isoliert zwischen Eingängen Zwischen Ausgang und interner Logik bei 550 V AC Nicht isoliert zwischen Ausgängen Between input and output bei 550 V AC Zwischen Versorgung und interner Logik bei 550 V AC Nicht isoliert zwischen Versorgung und Erde
Typ des Encoders	Inkrementalwertgeber
Stoßspannungsfestigkeit	1 kV Stromversorgung (DC) Gleichtakt entspricht IEC 61000-4-5 1 kV abgeschirmtes Kabel Gleichtakt entspricht IEC 61000-4-5 0,5 kV Relaisausgang Differentialbetrieb entspricht IEC 61000-4-5 1 kV Eingang Gleichtakt entspricht IEC 61000-4-5 1 kV Transistorausgang Gleichtakt entspricht IEC 61000-4-5

Montagehalterung	Top Hat Typ TH35-15 Schiene entspricht IEC 60715 Top Hat Typ TH35-7.5 Schiene entspricht IEC 60715 Platte oder Paneel mit Befestigungssatz
Höhe	100 mm
Tiefe	90 mm
Breite	125 mm
Produktgewicht	0,67 kg

Montage

Normen	UL 61010-1 UL 61010-2-201 CSA C22.2 Nr. 61010-1 CSA C22.2 Nr. 61010-2-201 CSA C22.2 Nr. 213 ANSI/ISA 12-12-01 IEC 61131-2
Produktzertifizierungen	CE cULus cULus HazLoc Class I Division 2 CSA 22-2 No 213 RCM EAC Achilles KC
Widerstandsfähigkeit gegen elektrostatische Entladung	4 kV bei Kontakt entspricht IEC 61000-4-2 8 kV an der Luft entspricht IEC 61000-4-2
Widerstandsfähigkeit gegen elektromagnetische Felder	10 V/m 80 MHz - 1 GHz entspricht IEC 61000-4-3 3 V/m 1,4 - 2 GHz entspricht IEC 61000-4-3 1 V/m 2 GHz - 3 GHz entspricht IEC 61000-4-3
Widerstandsfähigkeit gegen kurze Störsignale	2 kV (Energieversorgungsleitungen) entspricht IEC 61000-4-4 1 kV (Ethernet-Leitung) entspricht IEC 61000-4-4 1 kV (serielle Leitung) entspricht IEC 61000-4-4 1 kV (Eingang) entspricht IEC 61000-4-4 1 kV (Transistorausgang) entspricht IEC 61000-4-4
Widerstandsfähigkeit gegen leitungsgebundene Störungen	10 V 0,15 - 80 MHz entspricht IEC 61000-4-4 3 V 0,1 - 80 MHz 10 V Festfrequenz (2, 3, 4, 6,2, 8,2, 12,6, 16,5, 18,8, 22, 25 MHz)
Elektromagnetische Aussendung	Leitungsgebundene Emissionen - Teststufe: 120 - 69 dBµV/m QP (Energieversorgungsleitungen) bei 10…150 kHz entspricht IEC 55011 Leitungsgebundene Emissionen - Teststufe: 63 dBµV/m QP (Energieversorgungsleitungen) bei 1,5…30 MHz entspricht IEC 55011 Strahlungsemissionen - Teststufe: 40 dBµV/m bei 30…230 kHz entspricht IEC 55011 Leitungsgebundene Emissionen - Teststufe: 79 - 63 dBµV/m QP (Energieversorgungsleitungen) bei 150…1500 kHz entspricht IEC 55011 Strahlungsemissionen bei 230…1000 MHz entspricht IEC 55011
Störfestigkeit gegen Unterbrechungen	0,01 ms
Umgebungstemperatur bei Betrieb	-20…60 °C (waagerechter Einbau) -20…50 °C (senkrechter Einbau) -20…45 °C (flat mounting)
Umgebungstemperatur bei Lagerung	-40…85 °C
Relative Luftfeuchtigkeit	10…95 %, Betauung nicht zulässig (in Betrieb) 10…95 %, Betauung nicht zulässig (bei Lagerung)
Schutzart (IP)	IP20
Verschmutzungsgrad	2
Betriebshöhe	0 - 2.000 m
Aufbewahrungshöhe	0…3000 m

Vibrationsfestigkeit	3,5 mm bei 2…8,4 Hz auf Symmetrische Schiene 1 Gn bei 8,4…200 Hz auf Symmetrische Schiene 3,5 mm bei 2…8,4 Hz auf Schaltschrankeinbau 1 Gn bei 8,4…200 Hz auf Schaltschrankeinbau
Stoßfestigkeit	15 Gn für 11 ms

Verpackungseinheiten

VPE 1 Art	PCE
Anzahl der Geräte pro Packung	1
VPE 1 Höhe	13,8 cm
VPE 1 Breite	18,3 cm
VPE 1 Länge	13,1 cm
Verpackungsgewicht (Lbs)	850,0 g
VPE 2 Art	S03
VPE 2 Menge	8
VPE 2 Höhe	30 cm
VPE 2 Breite	30 cm
VPE 2 Länge	40 cm
VPE 2 Gewicht	7,36 kg
VPE 3 Art	P06
VPE 3 Menge	64
VPE 3 Höhe	75,0 cm
VPE 3 Breite	40,0 cm
VPE 3 Länge	80,0 cm
VPE 3 Gewicht	69,6 kg

Vertragliche Gewährleistung

Garantie (in Monaten)	18

Environmental Data

Schneider Electric hat sich zum Ziel gesetzt, den Net Zero-Status bis 2050 durch Lieferkettenpartnerschaften, Materialien mit geringerer Auswirkung und Kreislaufbildung über unsere laufende Kampagne "Use Better, Use Longer, Use Again" zu erreichen, um die Lebensdauer und Recyclingfähigkeit der Produkte zu verlängern.

Erläuterung der Environmental Data >

Wie wir die Produktnachhaltigkeit bewerten >

Umweltbilanz

Total lifecycle Carbon footprint	**1 204 kg CO2 eq.**
CO_2-Fußabdruck der Herstellungsphase [A1 bis A3]	**19 kg CO2 eq.**
CO_2-Fußabdruck der Distributionsphase [A4]	**0.1 kg CO2 eq.**
CO_2-Fußabdruck der Installationsphase [A5]	**0 kg CO2 eq.**
CO_2-Fußabdruck der Nutzungsphase [B2, B3, B4, B6]	**1 185 kg CO2 eq.**
CO_2-Fußabdruck der End-of-Life-Phase [C1 bis C4]	**0.4 kg CO2 eq.**
Umweltproduktdeklaration	**Produktumweltprofil**

Use Better

Materialien und Verpackung

Verpackung mit Recycling-Karton	**Ja**
Verpackung ohne Kunststoff	**Ja**
SCIP-Nummer	**Aee2b861-0272-4e88-8e3e-89ad0cfa3229**
EU-RoHS-Richtlinie	**Freistellungskonform**
REACh-Verordnung	**Produkt beinhaltet besorgniserregende Stoffe (SVHC) über dem Schwellwert**
PVC-frei	**Ja**

Use Again

Reproduktion

Recyclingfähigkeitspotential in %	**0**
Circular Econmomy-Eignung	**Entsorgungsinformationen**
Rücknahme	**Ja**
WEEE-Kennzeichnung	**Das Produkt muss entsprechend bestimmter Hinweise auf Märkten der Europäischen Union entsorgt werden und darf nicht in Haushaltsabfälle gelangen.**

Maßzeichnungen

Seiten- und Vorderansicht

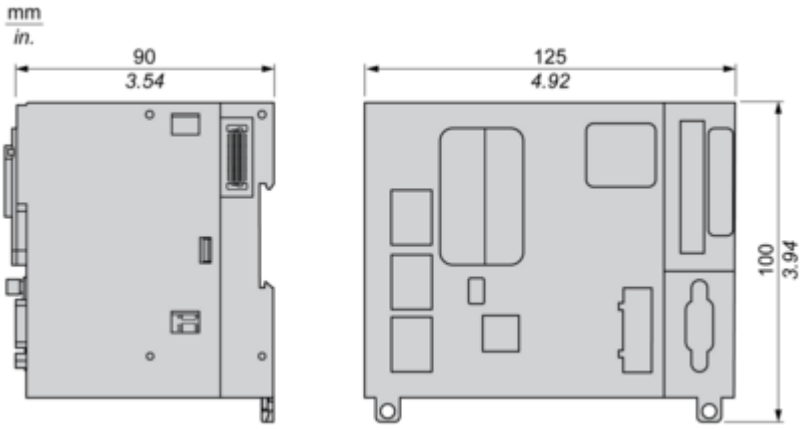

Montage und Abstand

Korrekte Montageposition

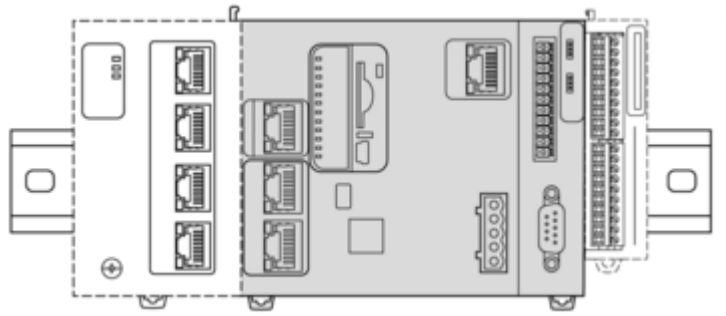

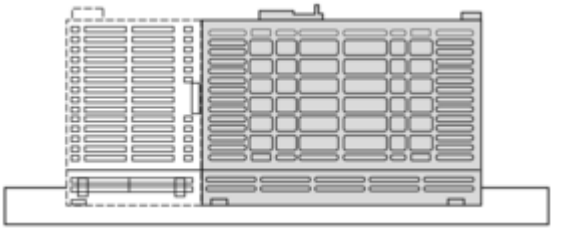

Akzeptable Montageposition

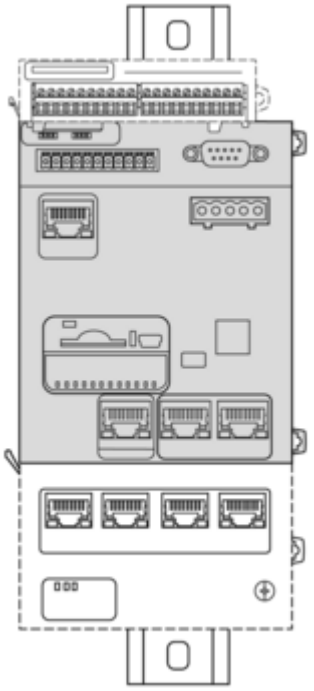

Falsche Montagepositionen

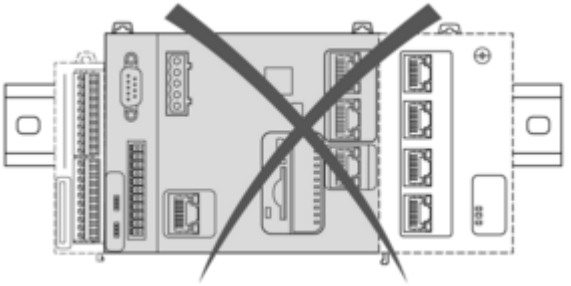

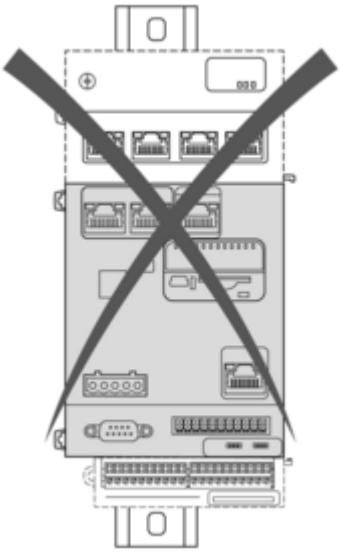

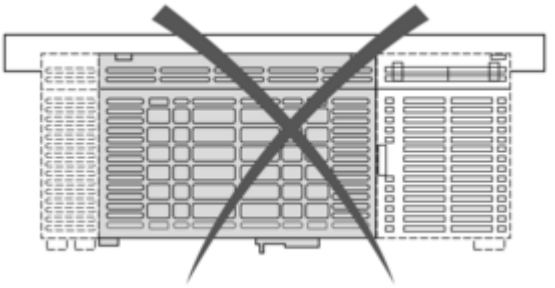

Mindestabstände

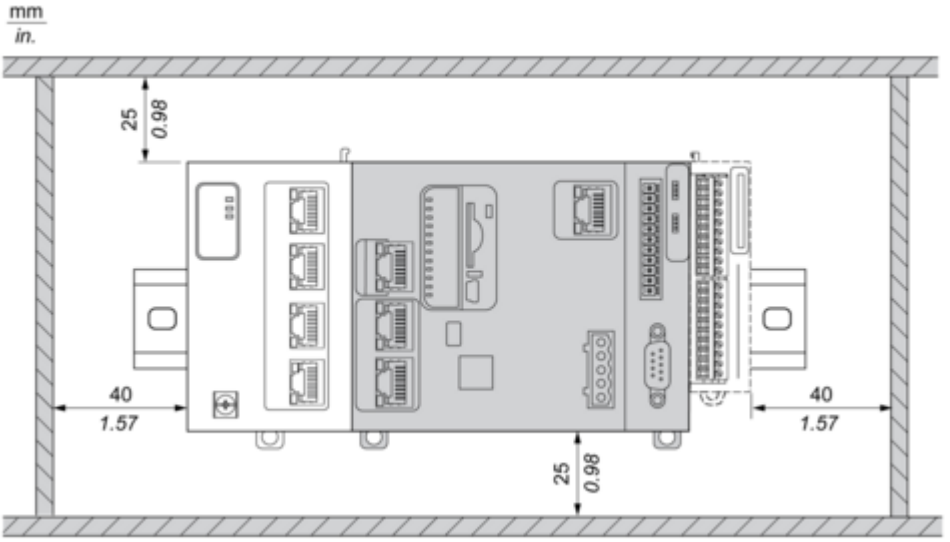

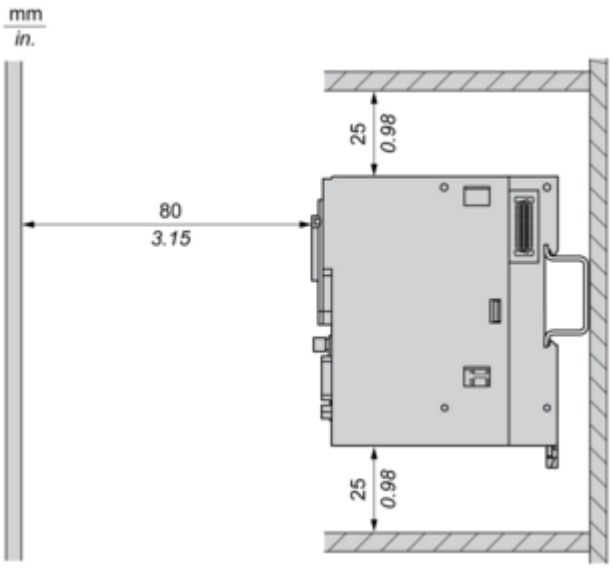

Anschlüsse und Schema

Geber RS422 / 24 VDC

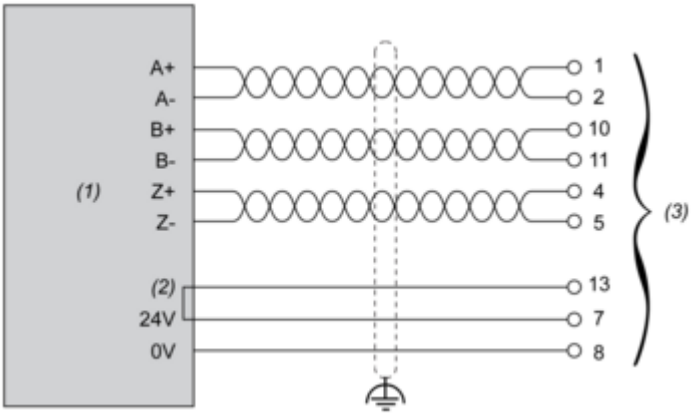

(1) Geber
(2) Rückkehroption
(3) Geber Sub-D

Geber RS422 / 5 VDC oder Push-Pull

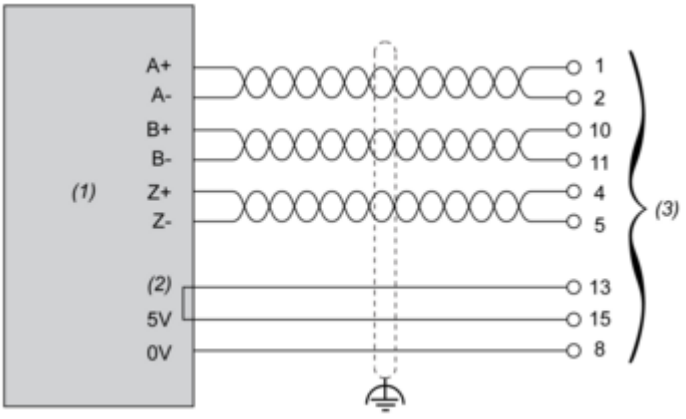

(1) Geber
(2) Rückkehroption
(3) Geber Sub-D

Geber SSI

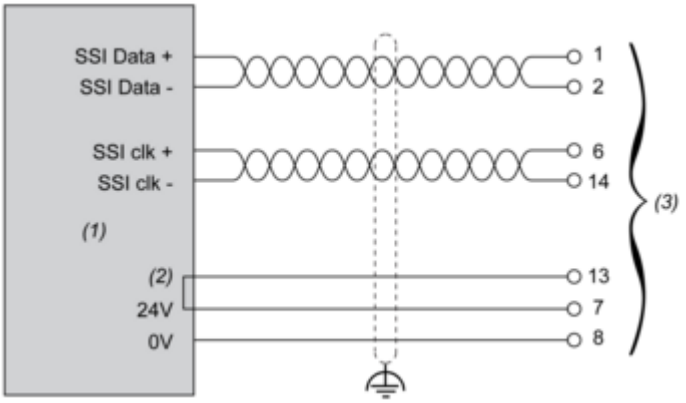

(1) Geber
(2) Rückkehroption
(3) Geber Sub-D

Image of product / Alternate images

Alternative

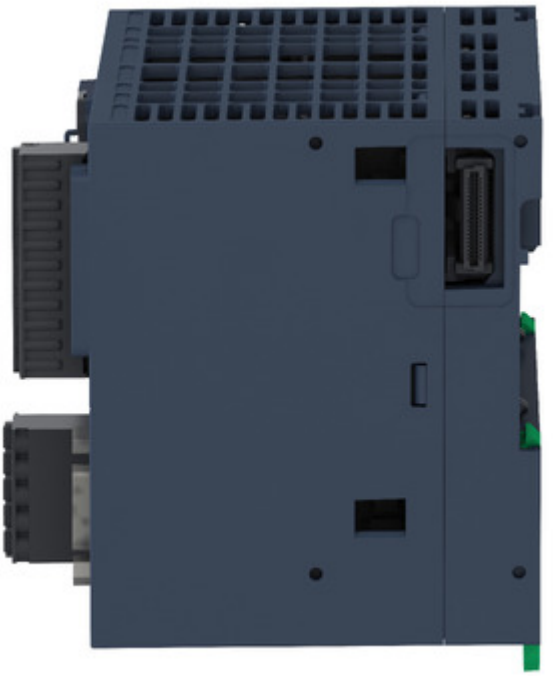

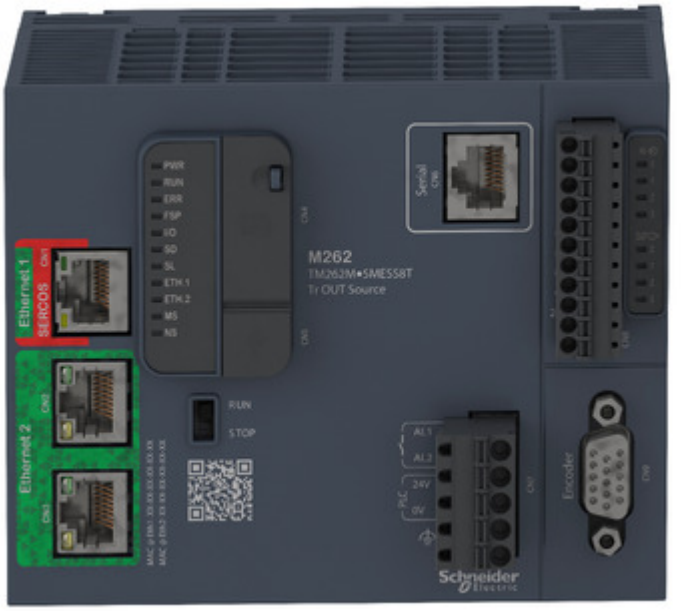


Modicon
TM262M•5MESS8T
PLC
DANGER
DANGER
Schneider
Electric
Bar Code

