Produktdatenblatt

Spezifikationen



Modicon X80-E/A-Modul, 16 digitale Eingänge, 100-120 V AC, robuste Ausführung

BMXDAI1604H

EAN Code: 3595864006444

Hauptmerkmale

Baureihe	Modicon X80
Produkt- oder Komponententyp	Diskretes Eingangsmodul
Geräteanwendung	Industrieller Einsatz in rauer Umgebung
Anzahl diskrete Eingänge	16
Diskrete Eingangsspannung	100 - 120 V AC für isoliert
Diskrete Eingangslogik	Positive Logik (Sink)

Zusatzmerkmale

Anzahl diskrete Eingänge	16 isoliert conforming to IEC 60947-5-2 at 100 - 120 V AC 16 isoliert conforming to IEC 61131-2 Typ 3 at 100 - 120 V AC
Modus der Eingangsverdrahtung	2 oder 3 Leitungen
Diskreter Eingangsstrom	5 mA bei 100 - 120 V AC
Spannungswert für garantierten Status 1	>= 74 V
Spannungswert für garantierten Status 0	= 20 V
Strom bei Status 1 gewährleistet	>= 2,5 mA
Strom bei Status 0 gewährleistet	<= 1 mA
Diskrete Eingangsfrequenz	50 Hz (47…63 Hz) 60 Hz (47…63 Hz)
Eingangsimpedanz	13000 Ohm
Isolationswiderstand	> 10 MOhm 500 V DC
AC activation response time	10 ms
AC deactivation response time	20 ms
Sensorstromversorgung	: 85…132 V
Typische Leistungsaufnahme	76 mA DC
Stromaufnahme	<= 107 mA bei 3,3 V DC
Verlustleistung in W	3,8 W
Isolation zwischen Kanälen und Klemme	1500 V for 1 minute
MTBF Zuverlässigkeit	1120000 H
Spannungserfassungsgrenzwert	< 40 V AC Sensor Fehler > 82 V AC Sensor OK
Lokale Signalisierung	1 LED (grün) für Betrieb des Moduls (RUN) 1 LED pro Kanal (grün) für Kanaldiagnose 1 LED (rot) für Modulfehler (ERR) 1 LED (rot) für Modul I/O

Bruttopreisliste für Deutschland zuzüglich Zuschläge, Frachtkosten und Mehrwertsteuer, gültig ab dem 1. Januar 2024. Irrtum und Änderungen vorbehalten. Es gelten die AGBs der Schneider Electric GmbH.

Haftungsausschluss: Diese Dokumentation dient nicht als Ersatz für die Beurteilung der Eignung oder Verlässlichkeit dieser Produkte für bestimmte Verwendungsbereiche des Benutzers und darf nicht zu diesem Zweck verwendet werden.

Höhe	103,7 mm
Breite	32 mm
Tiefe	86 mm
Produktgewicht	0,115 kg

Montage

Schutzart (IP)	IP20
Beschichtung	Schutzlackierung
Beschriftung	CE UKCA CULus EAC RCM
Produktzertifizierungen	ATEX Zone 2 IECEx zone 2 CCC Ex-Zone 2 (in Vorbereitung) CULus HazLoc
Normen	IEC 61131-2
Richtlinien	2014/35/EU - Niederspannungsrichtlinie 2014/30/EU - elektromagnetische Verträglichkeit
Spannungsfestigkeit	1500 V AC bei 50/60 Hz 1 min
Umgebungstemperatur bei Betrieb	0…60 °C
Umgebungstemperatur bei Lagerung	-40…85 °C
Relative Luftfeuchtigkeit	5…95 % bei 55 °C Betauung nicht zulässig
Betriebshöhe	0 - 2.000 m 2.000 - 5.000 m mit Leistungsreduzierung
Verschmutzungsgrad	2
Umgebungseigenschaften	Gasbeständig Klasse Gx Gasbeständig Klasse 3C4 Staubbeständig Klasse 3S4 Sandbeständigkeit Klasse 3S4 Salzbeständig Level 2 Spritzgussbeständigkeit Klasse 3B2 Pilzsporen-resistent Klasse 3B2
Vibrationsfestigkeit	3 Gn
Stoßfestigkeit	30 gn

Verpackungseinheiten

VPE 1 Art	PCE
Anzahl der Geräte pro Packung	1
VPE 1 Höhe	5,600 cm
VPE 1 Breite	11,800 cm
VPE 1 Länge	11,800 cm
Verpackungsgewicht (Lbs)	153,000 g
VPE 2 Art	S02
VPE 2 Menge	15
VPE 2 Höhe	15,000 cm
VPE 2 Breite	30,000 cm

VPE 2 Länge	40,000 cm
VPE 2 Gewicht	2,624 kg

Vertragliche Gewährleistung

Garantie (in Monaten)	18

Environmental Data

Schneider Electric hat sich zum Ziel gesetzt, den Net Zero-Status bis 2050 durch Lieferkettenpartnerschaften, Materialien mit geringerer Auswirkung und Kreislaufbildung über unsere laufende Kampagne "Use Better, Use Longer, Use Again" zu erreichen, um die Lebensdauer und Recyclingfähigkeit der Produkte zu verlängern.

Erläuterung der Environmental Data >

Wie wir die Produktnachhaltigkeit bewerten >

Umweltbilanz

Total lifecycle Carbon footprint	**33 kg CO2 eq.**
CO_2-Fußabdruck der Herstellungsphase [A1 bis A3]	**20 kg CO2 eq.**
CO_2-Fußabdruck der Distributionsphase [A4]	**0 kg CO2 eq.**
CO_2-Fußabdruck der Installationsphase [A5]	**0 kg CO2 eq.**
CO_2-Fußabdruck der Nutzungsphase [B2, B3, B4, B6]	**13 kg CO2 eq.**
CO_2-Fußabdruck der End-of-Life-Phase [C1 bis C4]	**0.3 kg CO2 eq.**
Umweltproduktdeklaration	**Produktumweltprofil**

Use Better

Materialien und Verpackung

Verpackung mit Recycling-Karton	**Ja**
Verpackung ohne Kunststoff	**Ja**
EU-RoHS-Richtlinie	**Freistellungskonform**
REACh-Verordnung	**Produkt beinhaltet besorgniserregende Stoffe (SVHC) über dem Schwellwert**

Use Again

Reproduktion

Recyclingfähigkeitspotential in %	**3**
Circular Econmomy-Eignung	**Entsorgungsinformationen**
Rücknahme	**Ja**

Maßzeichnungen

Auf Racks montierte Module

Abmessungen

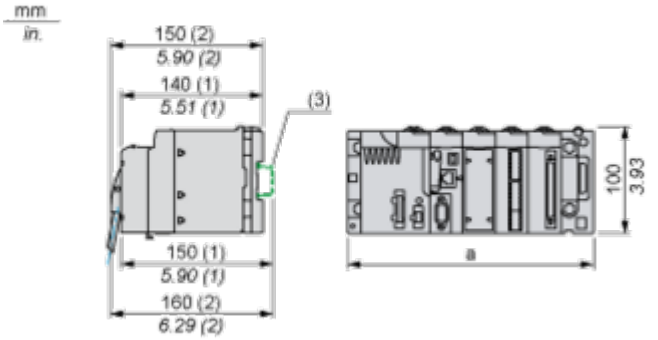

(1) Mit abnehmbarer Klemmenleiste (Schaltkäfig, Schraube oder Feder).
(2) Mit FCN-Stecker.
(3) Auf AM1 ED-Schiene: 35 mm breit, 15 mm tief. Nur möglich mit BMXXBP0400/0400H/0600/0600H/0800/0800H-Rack.

Rack-Referenzen	a in mm	a in in.
BMXXBP0400 und BMXXBP0400H	242,4	09,54
BMXXBP0600 und BMXXBP0600H	307,6	12,11
BMXXBP0800 und BMXXBP0800H	372,8	14,68
BMXXBP1200 und BMXXBP1200H	503,2	19,81

Anschlüsse und Schema

Anschluss des Moduls

Eingangsschaltplan

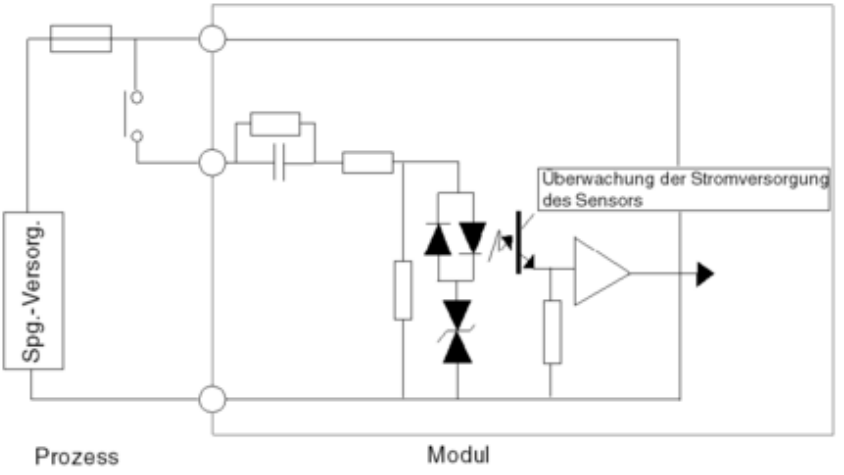

Anschluss des Moduls

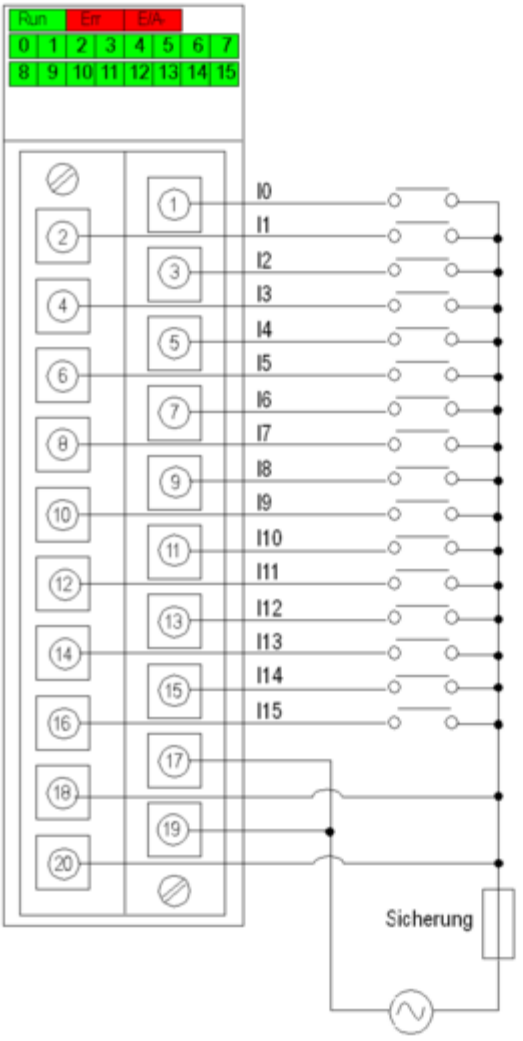

Spannungsversorgung 100 bis 120 VAC
Sicherung Schnell durchbrennende 0,5-A-Sicherung

Image of product / Alternate images

Alternative








Schneider
Electric
Modicon
BMXDAI1604H
DIG 16I 100 TO 120 VAC
DOM : XXXX



