Produktdatenblatt

Spezifikationen



Modicon X80-E/A-Modul, 16 dig. Eingänge, 200-240 V AC, mit Drahtbrucherkennung

BMXDAI1615

EAN Code: 3606489485023

Hauptmerkmale

Baureihe	Modicon X80
Produkt- oder Komponententyp	Diskretes Eingangsmodul
Geräteanwendung	Industrieanwendung
Anzahl diskrete Eingänge	16
Diskrete Eingangsspannung	200 - 240 V AC für isoliert
Diskrete Eingangslogik	Positive Logik (Sink)

Zusatzmerkmale

Anzahl diskrete Eingänge	16 isoliert conforming to IEC 60947-5-2 at 200 - 240 V AC 16 isoliert conforming to IEC 61131-2 Typ 1 at 200 - 240 V AC
Modus der Eingangsverdrahtung	2 oder 3 Leitungen
Diskreter Eingangsstrom	3 mA bei 200 - 240 V AC
Spannungswert für garantierten Status 1	>= 164 V
Spannungswert für garantierten Status 0	= 40 V
Strom bei Status 1 gewährleistet	>= 3 mA
Strom bei Status 0 gewährleistet	= 2 mA
Diskrete Eingangsfrequenz	50 Hz (47…63 Hz) 60 Hz (47…63 Hz)
Eingangsimpedanz	28000 Ohm
Isolationswiderstand	> 10 MOhm 500 V DC
AC activation response time	10 ms
AC deactivation response time	20 ms
Sensorstromversorgung	: 170…264 V
Typische Leistungsaufnahme	76 mA DC
Stromaufnahme	<= 126 mA bei 3,3 V DC
Verlustleistung in W	5 W
Isolation zwischen Kanälen	1780 Veff für 1 Minute
Isolation zwischen Kanälen und Klemme	1780 Veff für 1 Minute
MTBF Zuverlässigkeit	3700000 H
Spannungserfassungsgrenzwert	< 80 V AC Sensor Fehler > 170 V AC Sensor OK

Bruttopreisliste für Deutschland zuzüglich Zuschläge, Frachtkosten und Mehrwertsteuer, gültig ab dem 1. Januar 2024. Irrtum und Änderungen vorbehalten. Es gelten die AGBs der Schneider Electric GmbH.

Haftungsausschluss: Diese Dokumentation dient nicht als Ersatz für die Beurteilung der Eignung oder Verlässlichkeit dieser Produkte für bestimmte Verwendungsbereiche des Benutzers und darf nicht zu diesem Zweck verwendet werden.

Lokale Signalisierung	1 LED (grün) für Betrieb des Moduls (RUN) 1 LED pro Kanal (grün) für Kanaldiagnose 1 LED (rot) für Modulfehler (ERR) 1 LED (rot) für Modul I/O
Höhe	134,6 mm
Breite	32 mm
Tiefe	86 mm
Produktgewicht	0,157 kg

Montage

Schutzart (IP)	IP20
Beschichtung	Standardversion
Beschriftung	CE UKCA CULus EAC RCM
Normen	IEC 61131-2
Spannungsfestigkeit	1780 V AC bei 50/60 Hz 1 min
Umgebungstemperatur bei Betrieb	0…60 °C
Umgebungstemperatur bei Lagerung	-40…85 °C
Relative Luftfeuchtigkeit	5…95 % bei 0…60 °C Betauung nicht zulässig
Betriebshöhe	0 - 2.000 m 2.000 - 5.000 m mit Leistungsreduzierung
Verschmutzungsgrad	2
Vibrationsfestigkeit	3 Gn
Stoßfestigkeit	30 gn

Verpackungseinheiten

VPE 1 Art	PCE
Anzahl der Geräte pro Packung	1
VPE 1 Höhe	5,700 cm
VPE 1 Breite	18,000 cm
VPE 1 Länge	26,000 cm
Verpackungsgewicht (Lbs)	346,000 g
VPE 2 Art	S03
VPE 2 Menge	8
VPE 2 Höhe	30,000 cm
VPE 2 Breite	30,000 cm
VPE 2 Länge	40,000 cm
VPE 2 Gewicht	3,253 kg

Vertragliche Gewährleistung

Garantie (in Monaten)	18

Environmental Data

Schneider Electric hat sich zum Ziel gesetzt, den Net Zero-Status bis 2050 durch Lieferkettenpartnerschaften, Materialien mit geringerer Auswirkung und Kreislaufbildung über unsere laufende Kampagne "Use Better, Use Longer, Use Again" zu erreichen, um die Lebensdauer und Recyclingfähigkeit der Produkte zu verlängern.

Erläuterung der Environmental Data >

Wie wir die Produktnachhaltigkeit bewerten >

Umweltbilanz

Total lifecycle Carbon footprint	**29 kg CO2 eq.**
CO_2-Fußabdruck der Herstellungsphase [A1 bis A3]	**18 kg CO2 eq.**
CO_2-Fußabdruck der Distributionsphase [A4]	**0 kg CO2 eq.**
CO_2-Fußabdruck der Installationsphase [A5]	**0.3 kg CO2 eq.**
CO_2-Fußabdruck der Nutzungsphase [B2, B3, B4, B6]	**11 kg CO2 eq.**
CO_2-Fußabdruck der End-of-Life-Phase [C1 bis C4]	**0.4 kg CO2 eq.**
Umweltproduktdeklaration	**Produktumweltprofil**

Use Better

Materialien und Verpackung

Verpackung mit Recycling-Karton	**Ja**
Verpackung ohne Kunststoff	**Ja**
SCIP-Nummer	**43b0fbab-d94b-43e8-be0a-0b39cadd288b**
EU-RoHS-Richtlinie	**Freistellungskonform**
REACh-Verordnung	**Produkt beinhaltet besorgniserregende Stoffe (SVHC) über dem Schwellwert**

Use Again

Reproduktion

Recyclingfähigkeitspotential in %	**0**
Circular Econmomy-Eignung	**Entsorgungsinformationen**
Rücknahme	**Ja**

Maßzeichnungen

Abmessungen

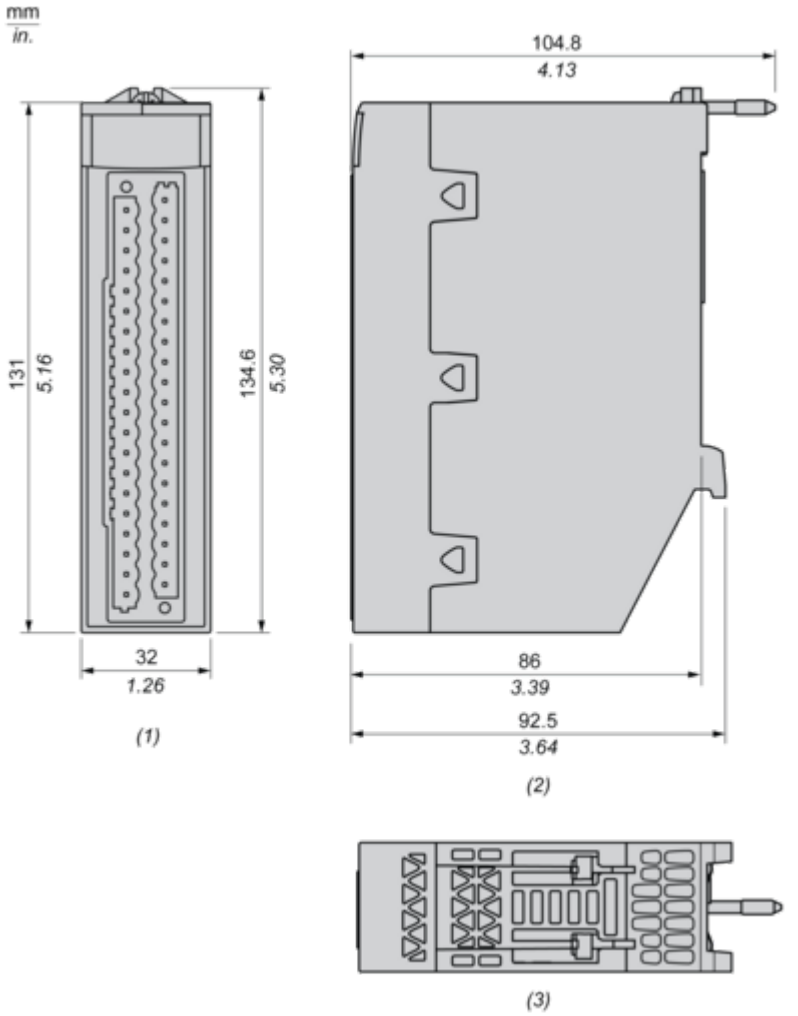

(1) Vorderansicht
(2) Rechtsseitige Ansicht
(3) Draufsicht

Anschlüsse und Schema

Anschluss des Moduls

Eingangsschaltplan

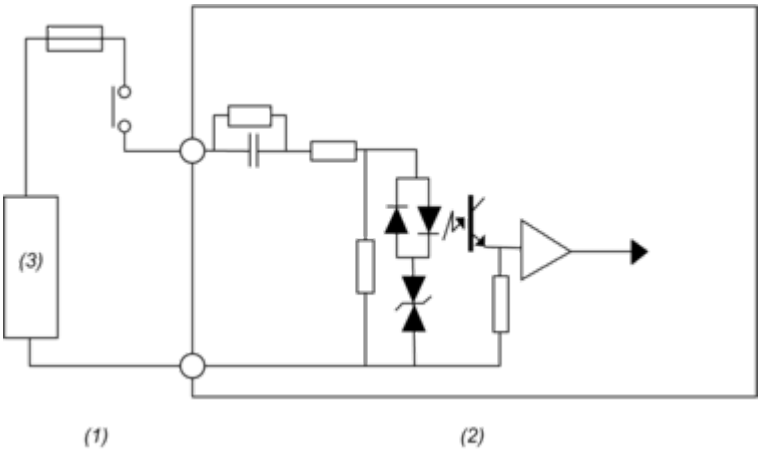

(1) Prozess
(2) Modul
(3) Spannungsversorgung

Anschluss des Moduls

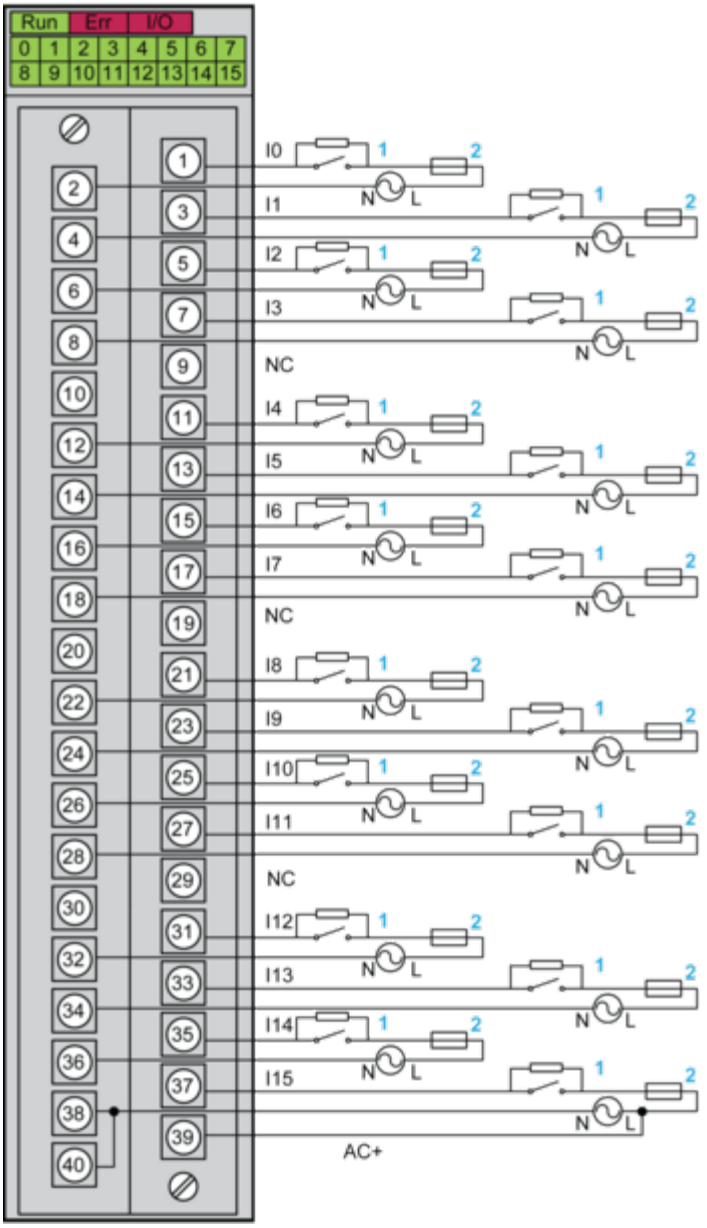

1: Externer Widerstand für Überprüfungsfunktion für offene Stromkreise
2: Flinke 0,5-A-Sicherung
AC+: Eingangspin für die Überwachungsfunktion der E/A-Versorgung auf Kanal 15
NC: Not connected (Nicht verbunden)
Spannungsversorgung: 220 bis 240 VAC
HINWEIS: Die maximale Eingangsspannung beträgt 264 Veff bei 63 Hz. Jegliche Überspannung kann das Modul beschädigen.

Image of product / Alternate images

Alternative






Schneider
Electric
Modicon
BMXDAI1615
DIG 16X1 SUPERVISED IN
200 TO 240 VAC
DOM : XXXX




SN:XXXXXXXXXXX
PV:XX
RL:XX

