# Produkta datu lapa

Specifikācijas



## Diskrēts Ievades modulis, Modicon X80, 16 izolētas ieejas, 200 līdz 240 V AC, smagām vidēm

BMXDAI1615H

## Galvenā

| | |
|---|---|
| **Produktu klāsts** | Modicon X80 |
| **Produkta vai sastāvdaļas veids** | Diskrēts ievades modulis |
| **Ierīces lietojumprogramma** | Industrial application in severe environment |
| **Diskrēts ievades numurs** | 16 |
| **Diskrēts ieejas spriegums** | 200...240 V AC priekš izolēts |
| **Diskrētā ievades loģika** | Pozitīva loģika (izlietne) |

## Papildinošs

| | |
|---|---|
| **Discrete input number** | 16 izolēts conforming to IEC 60947-5-2 at 200...240 V AC<br>izolēts conforming to IEC 61131-2 1. tips at 200...240 V AC |
| **Input wiring mode** | 2 vai 3 vadi |
| **Discrete input current** | 3 mA at 200...240 V AC |
| **Sprieguma stāvoklis 1 garantēts** | >= 164 V |
| **Sprieguma stāvoklis 0 garantēts** | <= 40 V |
| **Garantēts pašreizējais stāvoklis 1** | >= 3 mA |
| **Current state 0 guaranteed** | <= 2 mA |
| **Discrete input frequency** | 50 Hz (47…63 Hz)<br>60 Hz (47…63 Hz) |
| **Ieejas pretestība** | 28000 omi |
| **Izolācijas pretestība** | > 10 MOhm 500 V DC |
| **Maiņstrāvas aktivizēšanas reakcijas laiks** | 10 ms |
| **Maiņstrāvas deaktivizēšanas reakcijas laiks** | 20 ms |
| **Sensor power supply** | 170…264 V |
| **Tipisks strāvas patēriņš** | 76 mA DC |
| **Pašreizējais patēriņš** | <= 126 mA pie 3,3 V DC |
| **Jaudas izkliede W** | 5 W |
| **izolācija starp kanāliem** | 1780 Vrms 1 minūti |
| **Izolācija starp kanāliem un kopni** | 1780 Vrms 1 minūti |
| **MTBF uzticamība** | 3700000 H |
| **Sprieguma noteikšanas slieksnis** | < 80 V AC sensors vaina<br>> 170 V AC sensors Labi |

Ir sasniegts maksimālais saīdzināmo produktu skaits. Lūdzu, atveriet sadaļu Salīdzināt produktus #SAITE# un izdzēsiet kādu produktu, lai turpinātu.

| | |
|---|---|
| **Vietējā signalizācija** | pie moduļa darbība (RUN) 1 LED ( zaļš)<br>pie kanālu diagnostika 1 LED uz kanālu ( zaļš)<br>pie moduļa kļūda (ERR) 1 LED ( sarkans)<br>pie moduļa I/O 1 LED ( sarkans) |
| **Augstums** | 134,6 mm |
| **Platums** | 32 mm |
| **Dziļums** | 86 mm |
| **Neto svars** | 0,157 kg |

## Vide

| | |
|---|---|
| **IP aizsardzības pakāpe** | IP20 |
| **Aizsardzības ārstēšana** | Konformāls pārklājums |
| **Marķējums** | CE<br>UKCA<br>CULus<br>EAC<br>RCM |
| **Produktu sertifikāti** | ATEX zona 2<br>IECEx 2. zona<br>CCC Ex zone 2 (pending)<br>cULus HazLoc |
| **Standarti** | IEC 61131-2 |
| **Dielektriskā izturība** | 1780 V ACpie 50/60 Hz 1 min |
| **Apkārtējā gaisa temperatūra darbībai** | 0…60 °C |
| **Apkārtējā gaisa temperatūra uzglabāšanai** | -40…85 °C |
| **Relatīvais mitrums** | 5…95 %pie -25…70 °C bez kondensāta |
| **Darbības augstums** | 0...2000 m<br>2000...5000 m ar pazemināšanu |
| **Piesārņojuma pakāpe** | 2 |
| **Vides raksturojums** | gāzes izturīgs klase Gx<br>gāzes izturīgs klase 3C4<br>putekļu izturīgs klase 3S4<br>izturīgs pret smiltīm klase 3S4<br>izturīgs pret sāli 2. līmenis<br>izturīgs pret pelējuma augšanu klase 3B2<br>izturīgs pret sēnīšu sporām klase 3B2 |
| **Vibrācijas pretestība** | 3 gn |
| **Triecienizturība** | 30 gn |

## Iepakošanas vienības

| | |
|---|---|
| **Pirmā iepakojuma vienības tips** | PCE |
| **Vienību skaits 1. iepakojumā** | 1 |
| **1. iepakojuma augstums** | 5,700 cm |
| **1. iepakojuma platums** | 18,000 cm |
| **1. iepakojuma garums** | 26,000 cm |
| **1. iepakojuma svars** | 317,000 g |
| **Otrā iepakojuma vienības tips** | S03 |
| **Vienību skaits 2. iepakojumā** | 8 |
| **2. iepakojuma augstums** | 30,000 cm |

| | |
|---|---|
| **2. iepakojuma platums** | 30,000 cm |
| **2. iepakojuma garums** | 40,000 cm |
| **2. iepakojuma svars** | 3,000 kg |

## Līguma garantija

| | |
|---|---|
| **Garantija (mēnešos)** | 18 |

## Environmental Data

Schneider Electric mērķis ir līdz 2050. gadam sasniegt nulles emisiju statusu, izmantojot piegādes ķēdes partnerību, zemākas ietekmes materiālus un cirkularitāti, izmantojot mūsu pašreizējo kampaņu "Use Better, Use Longer, Use Again", lai pagarinātu produktu kalpošanas laiku un to pārstrādājamību.

Environmental Data skaidrojums >

Kā mēs novērtējam produktu ilgtspēju >

### Ietekme uz vidi

| | |
|---|---|
| Kopējā dzīves cikla oglekļa pēda | **29 kg CO2 eq.** |
| Ražošanas posma oglekļa pēdas nospiedums [A1–A3] | **18 kg CO2 eq.** |
| Izplatīšanas posma oglekļa pēdas nospiedums [A4] | **0 kg CO2 eq.** |
| Uzstādīšanas posma oglekļa pēdas nospiedums [A5] | **0.3 kg CO2 eq.** |
| Lietošanas posma oglekļa pēdas nospiedums [B2, B3, B4, B6] | **11 kg CO2 eq.** |
| Dzīves cikla beigu posma oglekļa pēdas nospiedums [C1–C4] | **0.4 kg CO2 eq.** |
| Vides informācijas publiskošana | **Produkta ietekme uz vidi** |

## Use Better

### Materiāli un iepakojums

| | |
|---|---|
| Iepakojums izgatavots no pārstrādāta kartona | **Jā** |
| Iepakojums bez plastmasas | **Jā** |
| SCIP numurs | **Fc09aabf-d189-4c77-ae24-bd85c7f06bd1** |
| ES RoHS direktīva | **Atbilst, Izmantojot Izņēmumu** |
| REACh regula | **Atsauce satur vielas virs noteiktās normas, kas rada ļoti lielas bažas** |

## Use Again

### Pārsaiņošana un atkārtota ražošana

| | |
|---|---|
| Pārstrādājamības potenciāls, % | **0** |
| Cirkularitātes profils | **Informācija par ekspluatācijas izbeigšanu** |
| Atgriešana | **Jā** |

Dimensions Drawings

## Dimensions

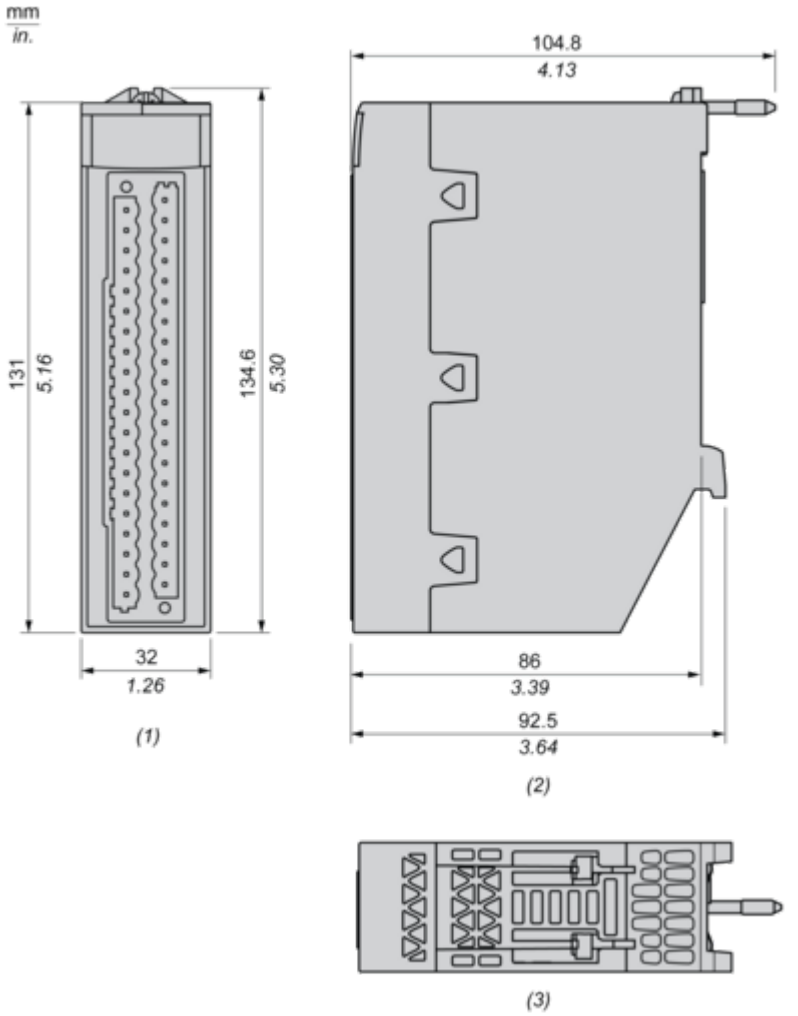


**(1)** Front view
**(2)** Right view
**(3)** Top view

Connections and Schema

## Connecting the Module

### Input Circuit Diagram

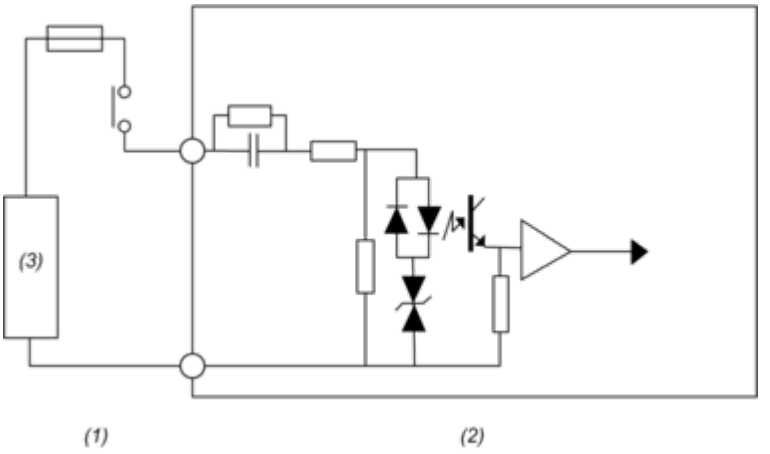


**(1)** Process
**(2)** Module
**(3)** Power supply

### Module Connection

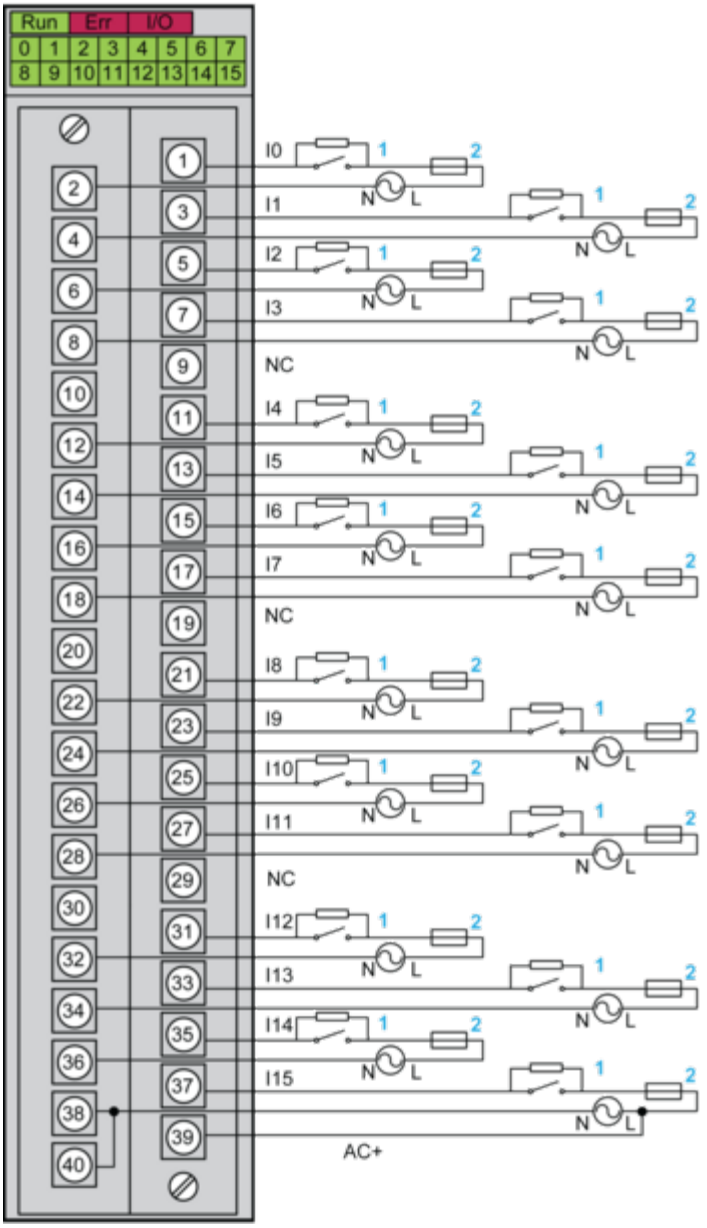


**1 :** External resistor for open wire detection function
**2 :** Fast blow fuse of 0.5A
**AC+ :** Input pin for IO supply monitoring function on channel 15
**NC :** Not connected
**Power supply :** 220...240 Vac
NOTE : The maximum input voltage is 264 Vrms@63 Hz. Any over voltage will damage the module.

Image of product / Alternate images

**Alternative**






Schneider
Electric
Modicon
BMXDAI1615
DIG 16X1 SUPERVISED IN
200 TO 240 VAC
DOM : XXXX




SN:XXXXXXXXXXX
PV:XX
RL:XX

