Produktdatenblatt

Spezifikationen



Modicon X80-E/A-Modul, 16 Triac-Ausgänge, 100-240 V AC 1 A, robuste Ausführung

BMXDAO1605H

EAN Code: 3595864027821

Hauptmerkmale

Baureihe	Modicon X80
Produkt- oder Komponententyp	Diskretes Ausgangsmodul

Zusatzmerkmale

Reaktionszeit am Ausgang	<= 1.011 ms ohmsch Aktivierung <= 1.011 ms ohmsch Deaktivierung
Max. Spannungsabfall	<1,5 V in Zustand 1
Isolationswiderstand	> 10 MOhm 500 V DC
Strom pro Kanal	0,24 A bei 70 °C 0,6 A bei 60 °C
Anschlüsse - Klemmen	0,96 A bei 70 °C 2,4 A bei 60 °C
Maximaler Strom je Modul	1,92 A bei <70 °C 4,8 A bei <60 °C
Einschaltstrom	20 A
Ausgangsstromgrenzen	0,025…4,8 A
MTBF Zuverlässigkeit	1800000 H
Schutzfunktionen	1 externe Sicherung flinke Feinsicherung

Montage

Schutzart (IP)	IP20
Beschichtung	Schutzlackierung
Richtlinien	2014/35/EU - Niederspannungsrichtlinie 2014/30/EU - elektromagnetische Verträglichkeit
Spannungsfestigkeit	2830 V AC bei 50/60 Hz 1 min
Relative Luftfeuchtigkeit	5…95 % bei 55 °C Betauung nicht zulässig
Umgebungseigenschaften	Gasbeständig Klasse Gx Gasbeständig Klasse 3C4 Staubbeständig Klasse 3S4 Sandbeständigkeit Klasse 3S4 Salzbeständig Level 2 Spritzgussbeständigkeit Klasse 3B2 Pilzsporen-resistent Klasse 3B2

Verpackungseinheiten

VPE 1 Art	PCE
Anzahl der Geräte pro Packung	1
VPE 1 Höhe	5,500 cm

Bruttopreisliste für Deutschland zuzüglich Zuschläge, Frachtkosten und Mehrwertsteuer, gültig ab dem 1. Januar 2024. Irrtum und Änderungen vorbehalten. Es gelten die AGBs der Schneider Electric GmbH.

Haftungsausschluss: Diese Dokumentation dient nicht als Ersatz für die Beurteilung der Eignung oder Verlässlichkeit dieser Produkte für bestimmte Verwendungsbereiche des Benutzers und darf nicht zu diesem Zweck verwendet werden.

VPE 1 Breite	11,200 cm
VPE 1 Länge	11,900 cm
Verpackungsgewicht (Lbs)	209,000 g
VPE 2 Art	S02
VPE 2 Menge	15
VPE 2 Höhe	15,000 cm
VPE 2 Breite	30,000 cm
VPE 2 Länge	40,000 cm
VPE 2 Gewicht	3,270 kg

Vertragliche Gewährleistung

Garantie (in Monaten)	18

Environmental Data

Schneider Electric hat sich zum Ziel gesetzt, den Net Zero-Status bis 2050 durch Lieferkettenpartnerschaften, Materialien mit geringerer Auswirkung und Kreislaufbildung über unsere laufende Kampagne "Use Better, Use Longer, Use Again" zu erreichen, um die Lebensdauer und Recyclingfähigkeit der Produkte zu verlängern.

Erläuterung der Environmental Data >

Wie wir die Produktnachhaltigkeit bewerten >

Umweltbilanz

Umweltproduktdeklaration	Produktumweltprofil

Use Better

Materialien und Verpackung

Verpackung mit Recycling-Karton	**Ja**
Verpackung ohne Kunststoff	**Ja**
SCIP-Nummer	**43b0fbab-d94b-43e8-be0a-0b39cadd288b**
EU-RoHS-Richtlinie	Freistellungskonform
REACh-Verordnung	Produkt beinhaltet besorgniserregende Stoffe (SVHC) über dem Schwellwert

Use Again

Reproduktion

Circular Econmomy-Eignung	Entsorgungsinformationen
Rücknahme	**Ja**

Maßzeichnungen

Auf Racks montierte Module

Abmessungen

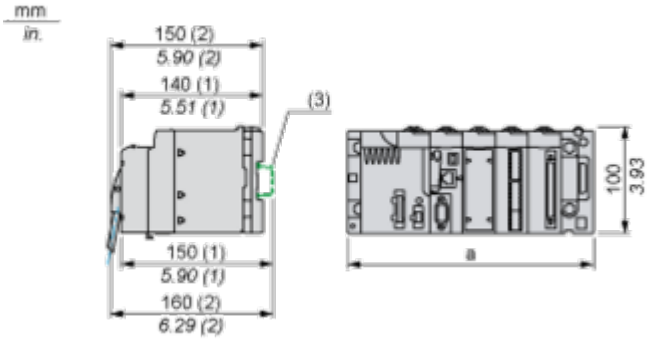

(1) Mit abnehmbarer Klemmenleiste (Schaltkäfig, Schraube oder Feder).
(2) Mit FCN-Stecker.
(3) Auf AM1 ED-Schiene: 35 mm breit, 15 mm tief. Nur möglich mit BMXXBP0400/0400H/0600/0600H/0800/0800H-Rack.

Rack-Referenzen	a in mm	a in in.
BMXXBP0400 und BMXXBP0400H	242,4	09,54
BMXXBP0600 und BMXXBP0600H	307,6	12,11
BMXXBP0800 und BMXXBP0800H	372,8	14,68
BMXXBP1200 und BMXXBP1200H	503,2	19,81

Anschlüsse und Schema

Anschluss des Moduls

Ausgangsschaltplan

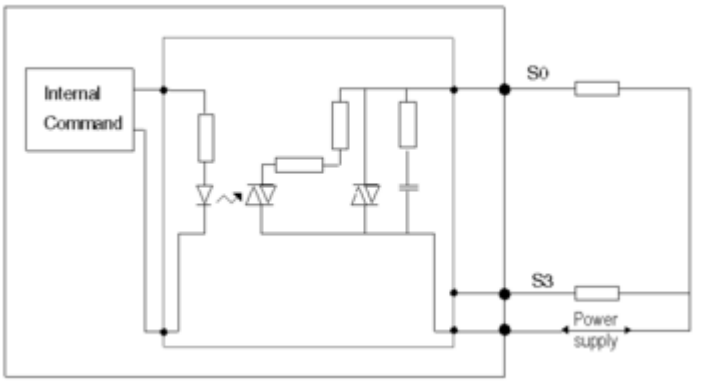

Anschluss des Moduls

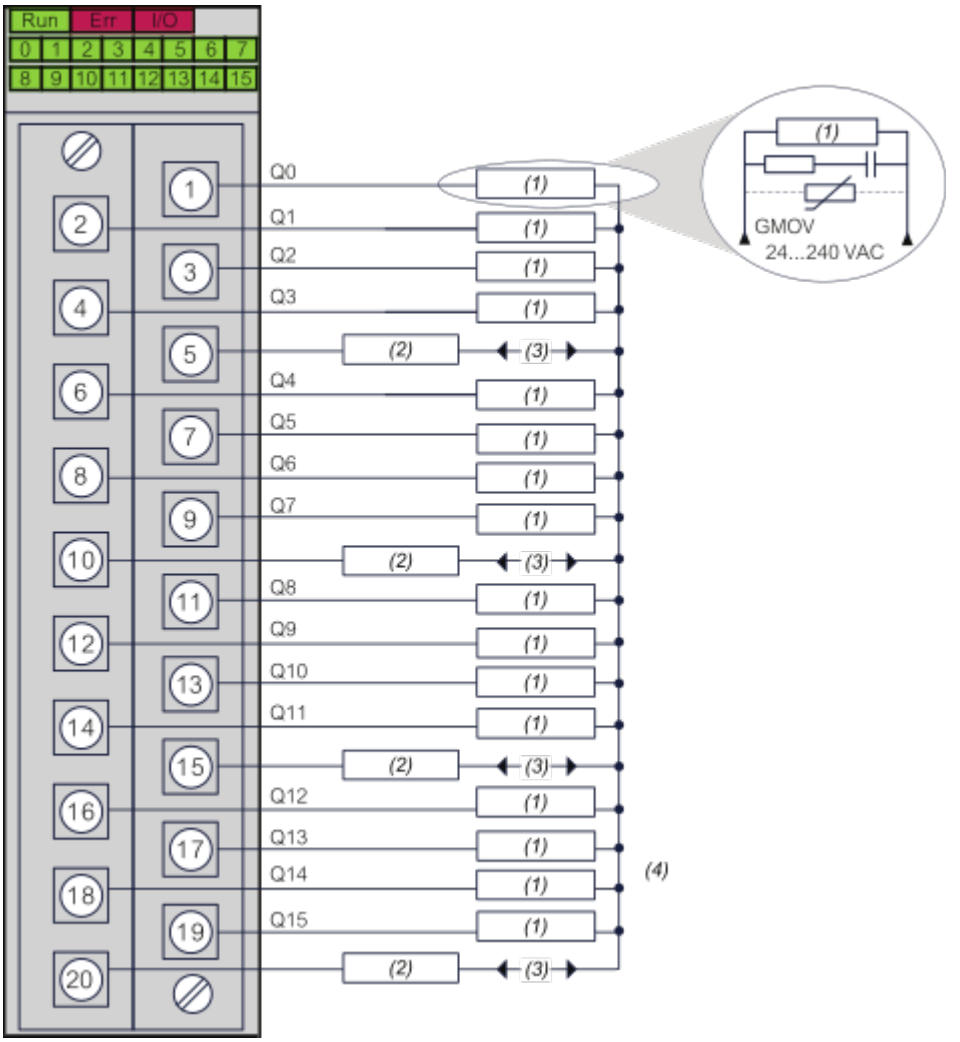

(1) Vorstellglied
(2) Sicherung: 1 flinke 3-A-Sicherung für jede 4-Kanalgruppe
(3) Spannungsversorgung: 100 bis 240 VAC
(4) Wir empfehlen die Installation dieser Art von Schutz an den Klemmen jedes Vorstellglieds

Image of product / Alternate images

Alternative



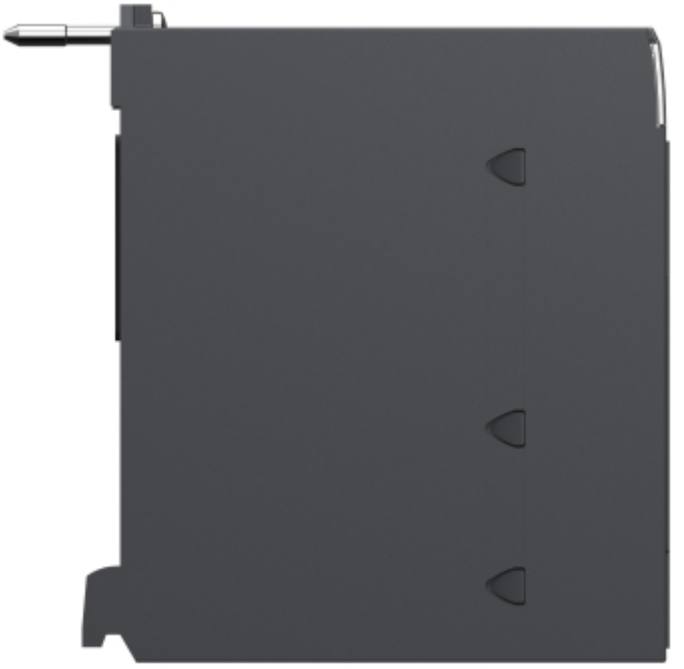






SN:XXXXXXXXXXX
PV:XX
RL:XX

