Produkta datu lapa

Specifikācijas



Diskrēts Izejas modulis, Modicon X80, 16 triac izejas, 100 līdz 240 V AC, smagām vidēm

BMXDAO1605H

Galvenā

Produktu klāsts	Modicon X80
Produkta vai sastāvdaļas veids	Diskrēts izejas modulis

Papildinošs

Reakcijas laiks uz izvadi	<= 1,011 ms pretestības aktivizēšana <= 1,011 ms pretestības deaktivizēšana
Maksimālais sprieguma kritums	< 1,5 V stāvoklī 1
Izolācijas pretestība	> 10 MOhm 500 V DC
Pašreizējais kanāls	0,24 Apie 70 °C 0,6 Apie 60 °C
Kopējā maksimālā strāva uz vienu izeju	0,96 A pie 70 °C 2,4 A pie 60 °C
Maksimālā strāva vienam modulim	1,92 A 70 °C 4,8 A 60 °C
Ieplūdes strāva	20 A
Izejas strāvas ierobežojumi	0,025…4,8 A
MTBF uzticamība	1800000 H
Aizsardzības veids	1 arējais drošinātājs ātrs trieciens

Vide

IP aizsardzības pakāpe	IP20
Aizsardzības ārstēšana	Konformāls pārklājums
direktīvas	2014/35/ES - zemsprieguma direktīva 2014/30/ES - elektromagnētiskā saderība
Dielektriskā izturība	2830 V ACpie 50/60 Hz 1 min
Relatīvais mitrums	5…95 %pie 55 °C bez kondensāta
Vides raksturojums	gāzes izturīgs klase Gx gāzes izturīgs klase 3C4 putekļu izturīgs klase 3S4 izturīgs pret smiltīm klase 3S4 izturīgs pret sāli 2. līmenis izturīgs pret pelējuma augšanu klase 3B2 izturīgs pret sēnīšu sporām klase 3B2

Iepakošanas vienības

Pirmā iepakojuma vienības tips	PCE
Vienību skaits 1. iepakojumā	1
1. iepakojuma augstums	5,500 cm

Ir sasniegts maksimālais salīdzināmo produktu skaits. Lūdzu, atveriet sadaļu Salīdzināt produktus #SAITE# un izdzēsiet kādu produktu, lai turpinātu.

1. iepakojuma platums	11,200 cm
1. iepakojuma garums	11,900 cm
1. iepakojuma svars	209,000 g
Otrā iepakojuma vienības tips	S02
Vienību skaits 2. iepakojumā	15
2. iepakojuma augstums	15,000 cm
2. iepakojuma platums	30,000 cm
2. iepakojuma garums	40,000 cm
2. iepakojuma svars	3,270 kg

Līguma garantija

Garantija (mēnešos)	18

Environmental Data

Schneider Electric mērķis ir līdz 2050. gadam sasniegt nulles emisiju statusu, izmantojot piegādes ķēdes partnerību, zemākas ietekmes materiālus un cirkularitāti, izmantojot mūsu pašreizējo kampaņu "Use Better, Use Longer, Use Again", lai pagarinātu produktu kalpošanas laiku un to pārstrādājamību.

Environmental Data skaidrojums >

Kā mēs novērtējam produktu ilgtspēju >

Ietekme uz vidi

Vides informācijas publiskošana	Produkta ietekme uz vidi

Use Better

Materiāli un iepakojums

Iepakojums izgatavots no pārstrādāta kartona	**Jā**
Iepakojums bez plastmasas	**Jā**
SCIP numurs	**43b0fbab-d94b-43e8-be0a-0b39cadd288b**
ES RoHS direktīva	Atbilst, Izmantojot Izņēmumu
REACh regula	Atsauce satur vielas virs noteiktās normas, kas rada ļoti lielas bažas

Use Again

Pārsaiņošana un atkārtota ražošana

Cirkularitātes profils	Informācija par ekspluatācijas izbeigšanu
Atgriešana	**Jā**

Dimensions Drawings

Modules Mounted on Racks

Dimensions

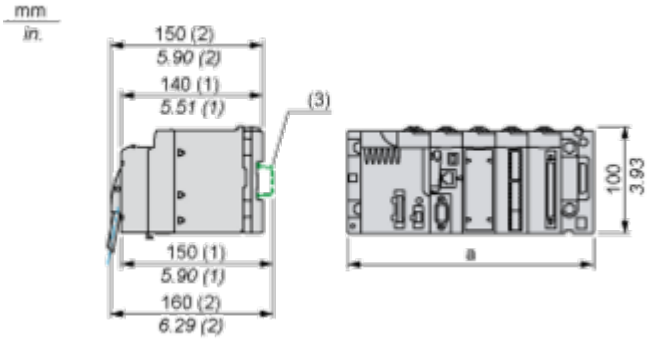

(1) With removable terminal block (cage, screw or spring).
(2) With FCN connector.
(3) On AM1 ED rail: 35 mm wide, 15 mm deep. Only possible with BMXXBP0400/0400H/0600/0600H/0800/0800H rack.

Rack references	a in mm	a in in.
BMXXBP0400 and BMXXBP0400H	242.4	09.54
BMXXBP0600 and BMXXBP0600H	307.6	12.11
BMXXBP0800 and BMXXBP0800H	372.8	14.68
BMXXBP1200 and BMXXBP1200H	503.2	19.81

Connections and Schema

Connecting the Module

Output Circuit Diagram

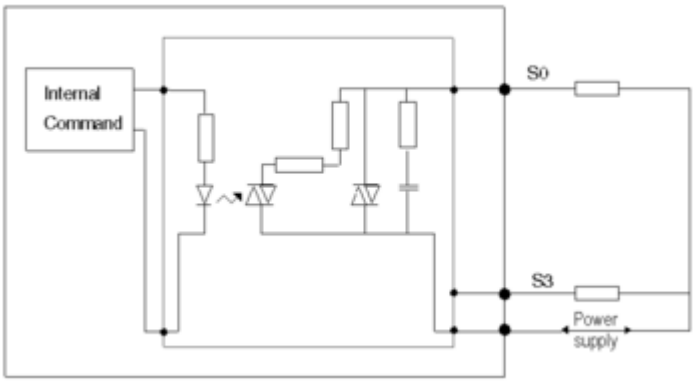

Module Connection

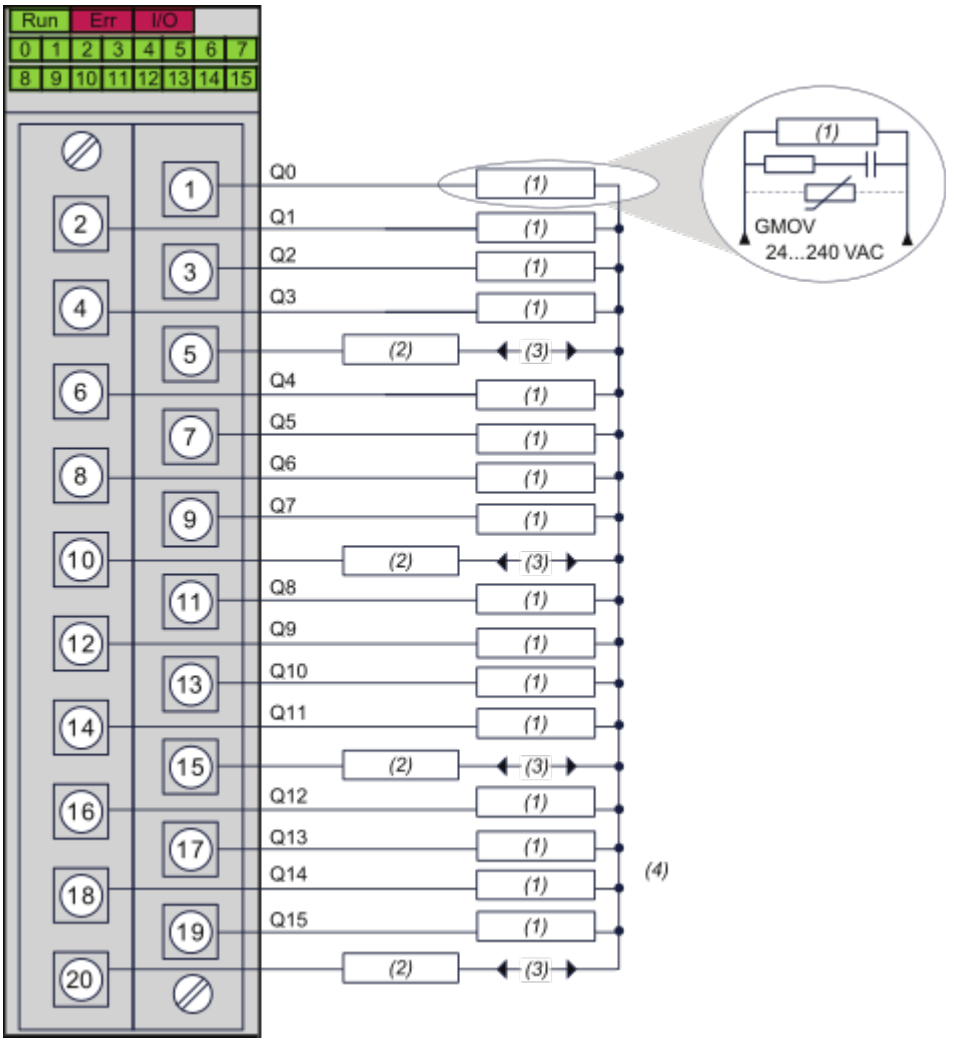

(1) Pre-actuator
(2) Fuse : 1 fast blow fuse of 3 A for each 4-channel group
(3) Power supply : 100...240 VAC
(4) We recommend installing this type of protection on the terminals of each pre-actuator

Image of product / Alternate images

Alternative



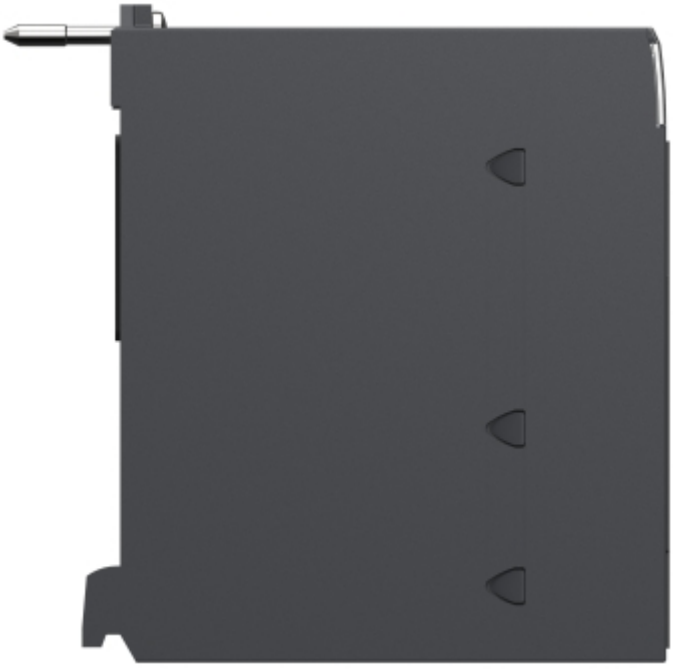




DAO1605H
RUN ERR I/O
00 01 02 03 04 05 06 07
08 09 10 11 12 13 14 15
16 17 18 19 20 21 22 23
24 25 26 27 28 29 30 31


SN:XXXXXXXXXXX
PV:XX
RL:XX

