# Produktdatenblatt

Spezifikationen



## Modicon X80-E/A-Modul, 16 isolierte Triac-Ausgänge, 24-240 V AC

BMXDAO1615

**EAN Code: 3606489485047**

## Hauptmerkmale

| | |
|---|---|
| **Baureihe** | Modicon X80 |
| **Produkt- oder Komponententyp** | Diskretes Ausgangsmodul |

## Zusatzmerkmale

| | |
|---|---|
| **Reaktionszeit am Ausgang** | <= 10 ms ohmsch Aktivierung<br><= 10 ms ohmsch Deaktivierung |
| **Max. Spannungsabfall** | <1,55 V in Zustand 1 |
| **Isolationswiderstand** | > 10 MOhm 500 V DC |
| **Strom pro Kanal** | 3 A bei 40 °C<br>1,2 A bei 60 °C |
| **Maximaler Strom je Modul** | 10 A bei <40 °C<br>4 A bei <60 °C |
| **Einschaltstrom** | 30 A |
| **Ausgangsstromgrenzen** | 0,005…10 A |
| **MTBF Zuverlässigkeit** | 500000 H |
| **Schutzfunktionen** | 1 externe Sicherung4 A flinke Feinsicherung |
| **Produktgewicht** | 0,264 kg |

## Montage

| | |
|---|---|
| **Schutzart (IP)** | IP20 |
| **Beschichtung** | Standardversion |
| **Spannungsfestigkeit** | 3000 V AC bei 50/60 Hz 1 min |
| **Relative Luftfeuchtigkeit** | 5…95 % bei 0…60 °C Betauung nicht zulässig |

## Verpackungseinheiten

| | |
|---|---|
| **VPE 1 Art** | PCE |
| **Anzahl der Geräte pro Packung** | 1 |
| **VPE 1 Höhe** | 5,500 cm |
| **VPE 1 Breite** | 18,000 cm |
| **VPE 1 Länge** | 26,000 cm |
| **Verpackungsgewicht (Lbs)** | 420,000 g |
| **VPE 2 Art** | S03 |
| **VPE 2 Menge** | 8 |
| **VPE 2 Höhe** | 30,000 cm |

Bruttopreisliste für Deutschland zuzüglich Zuschläge, Frachtkosten und Mehrwertsteuer, gültig ab dem 1. Januar 2024. Irrtum und Änderungen vorbehalten. Es gelten die AGBs der Schneider Electric GmbH.

Haftungsausschluss: Diese Dokumentation dient nicht als Ersatz für die Beurteilung der Eignung oder Verlässlichkeit dieser Produkte für bestimmte Verwendungsbereiche des Benutzers und darf nicht zu diesem Zweck verwendet werden.

| | |
|---|---|
| **VPE 2 Breite** | 30,000 cm |
| **VPE 2 Länge** | 40,000 cm |
| **VPE 2 Gewicht** | 3,844 kg |

## Vertragliche Gewährleistung

| | |
|---|---|
| **Garantie (in Monaten)** | 18 |

## Environmental Data

Schneider Electric hat sich zum Ziel gesetzt, den Net Zero-Status bis 2050 durch Lieferkettenpartnerschaften, Materialien mit geringerer Auswirkung und Kreislaufbildung über unsere laufende Kampagne "Use Better, Use Longer, Use Again" zu erreichen, um die Lebensdauer und Recyclingfähigkeit der Produkte zu verlängern.

Erläuterung der Environmental Data >

Wie wir die Produktnachhaltigkeit bewerten >

### Umweltbilanz

| | |
|---|---|
| Total lifecycle Carbon footprint | **34 kg CO2 eq.** |
| $CO_2$-Fußabdruck der Herstellungsphase [A1 bis A3] | **23 kg CO2 eq.** |
| $CO_2$-Fußabdruck der Distributionsphase [A4] | **0.1 kg CO2 eq.** |
| $CO_2$-Fußabdruck der Installationsphase [A5] | **0.3 kg CO2 eq.** |
| $CO_2$-Fußabdruck der Nutzungsphase [B2, B3, B4, B6] | **11 kg CO2 eq.** |
| $CO_2$-Fußabdruck der End-of-Life-Phase [C1 bis C4] | **0.5 kg CO2 eq.** |
| Umweltproduktdeklaration | **Produktumweltprofil** |

## Use Better

### Materialien und Verpackung

| | |
|---|---|
| Verpackung mit Recycling-Karton | **Ja** |
| Verpackung ohne Kunststoff | **Ja** |
| SCIP-Nummer | **43b0fbab-d94b-43e8-be0a-0b39cadd288b** |
| EU-RoHS-Richtlinie | **Freistellungskonform** |
| REACh-Verordnung | **Produkt beinhaltet besorgniserregende Stoffe (SVHC) über dem Schwellwert** |

## Use Again

### Reproduktion

| | |
|---|---|
| Recyclingfähigkeitspotential in % | **0** |
| Circular Econmomy-Eignung | **Entsorgungsinformationen** |
| Rücknahme | **Ja** |

Maßzeichnungen

## Abmessungen

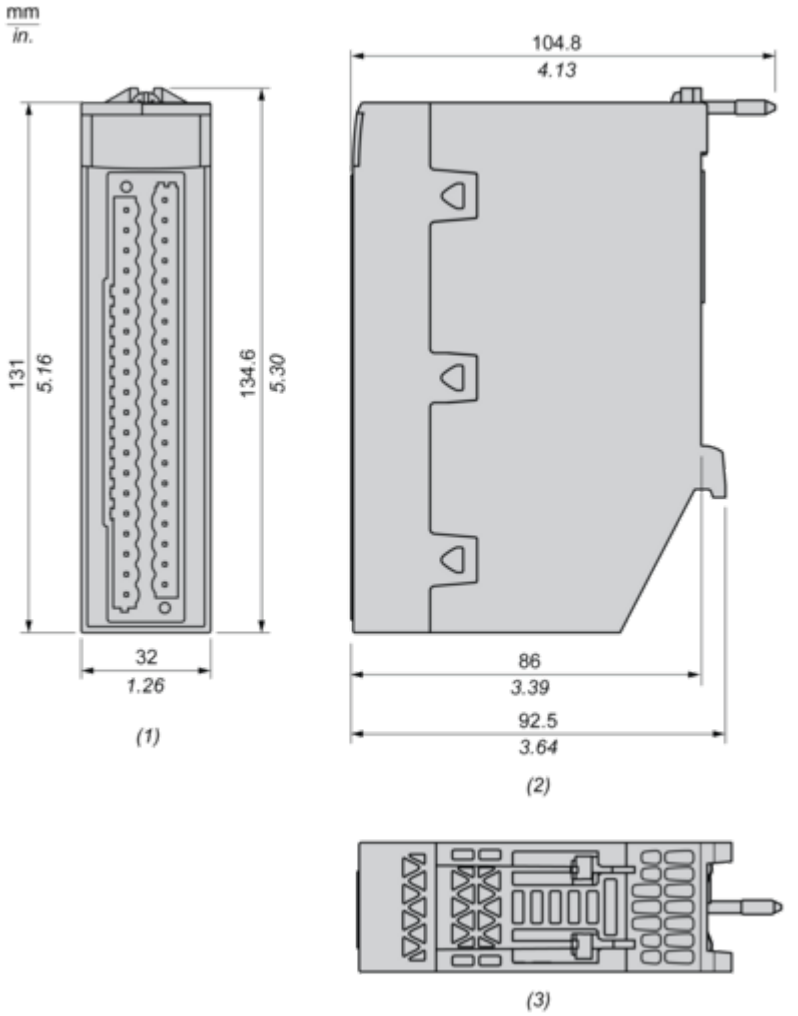


**(1)** Vorderansicht
**(2)** Rechtsseitige Ansicht
**(3)** Draufsicht

Anschlüsse und Schema

## Anschluss des Moduls

### Ausgangsschaltplan

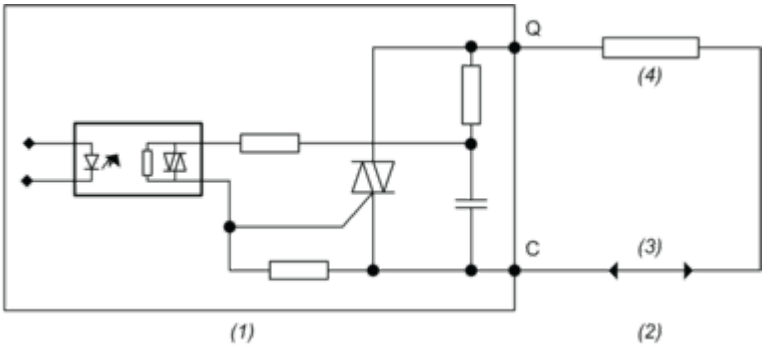


**(1)** Modul
**(2)** Ausgang
**(3)** Spannungsversorgung
**(4)** Vorstellglied

### Anschluss des Moduls

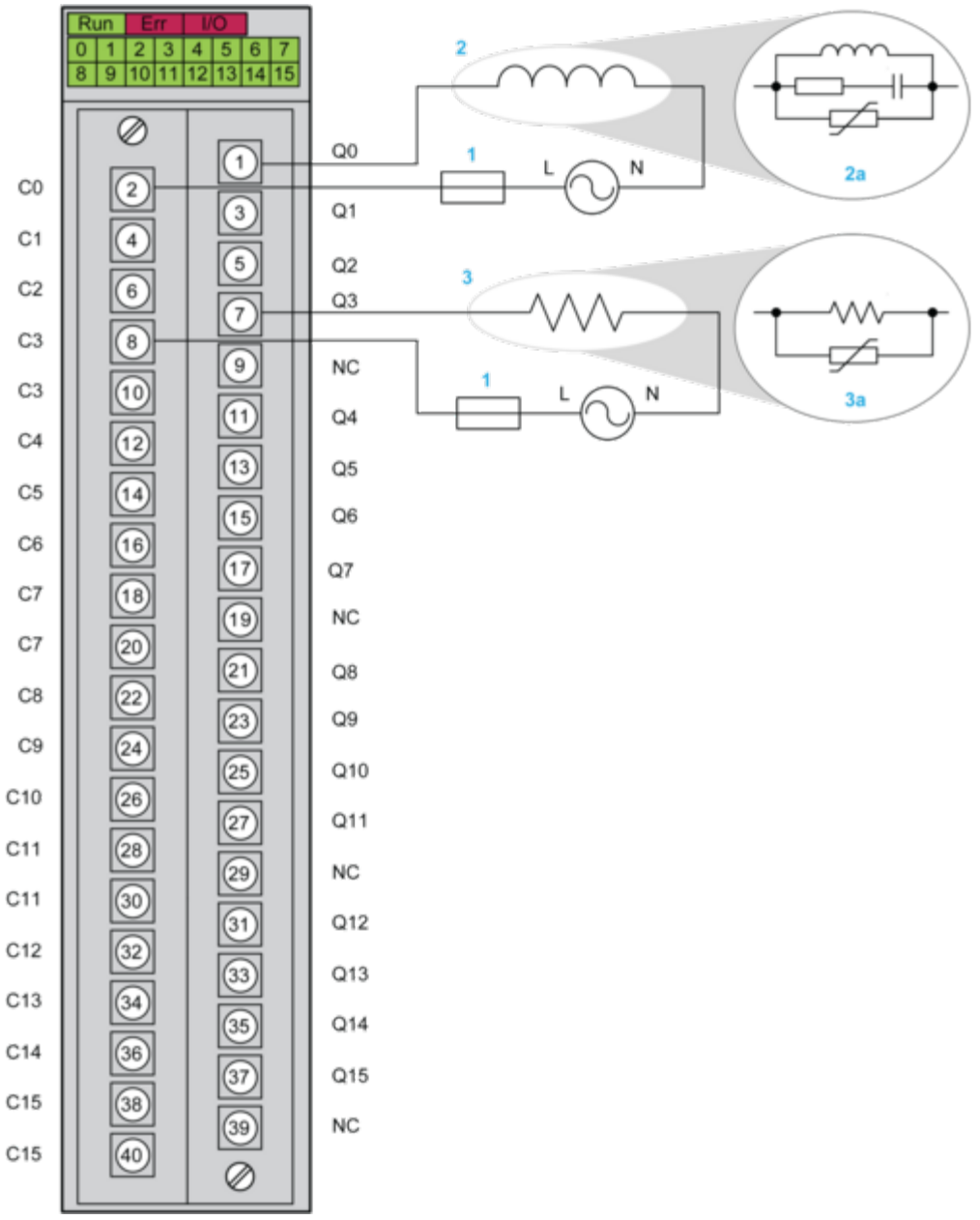


**NC:** Not connected (Nicht verbunden)
**1**: Flinke 4-A-Sicherung
**2**: Induktive Last
**3**: Ohmsche Last
**2a und 3a**: Empfohlener Ausgangsschutz

Image of product / Alternate images

**Alternative**













SN:XXXXXXXXXXX
PV:XX
RL:XX