Produkta datu lapa

Specifikācijas



Diskrēts Izejas modulis, Modicon X80, 16 izolētas triac izejas, 24 līdz 240 V AC, smagām vidēm

BMXDAO1615H

Galvenā

Produktu klāsts	Modicon X80
Produkta vai sastāvdaļas veids	Diskrēts izejas modulis

Papildinošs

Reakcijas laiks uz izvadi	<= 10 ms pretestības aktivizēšana <= 10 ms pretestības deaktivizēšana
Maksimālais sprieguma kritums	< 1,55 V stāvoklī 1
Izolācijas pretestība	> 10 MOhm 500 V DC
Pašreizējais kanāls	1,2 Apie 60 °C 0,6 Apie 70 °C
Maksimālā strāva vienam modulim	4 A 60 °C 2 A 70 °C
Ieplūdes strāva	30 A
Izejas strāvas ierobežojumi	0,005…10 A
MTBF uzticamība	500000 H
Aizsardzības veids	1 arējais drošinātājs 4 A ātrs trieciens
Neto svars	0,264 kg

Vide

IP aizsardzības pakāpe	IP20
Aizsardzības ārstēšana	Konformāls pārklājums
Dielektriskā izturība	3000 V ACpie 50/60 Hz 1 min
Relatīvais mitrums	5…95 %pie -25…70 °C bez kondensāta
Vides raksturojums	gāzes izturīgs klase Gx gāzes izturīgs klase 3C4 putekļu izturīgs klase 3S4 izturīgs pret smiltīm klase 3S4 izturīgs pret sāli 2. līmenis izturīgs pret pelējuma augšanu klase 3B2

Iepakošanas vienības

Pirmā iepakojuma vienības tips	PCE
Vienību skaits 1. iepakojumā	1
1. iepakojuma augstums	5,600 cm
1. iepakojuma platums	18,000 cm
1. iepakojuma garums	26,200 cm

Ir sasniegts maksimālais saīdzināmo produktu skaits. Lūdzu, atveriet sadaļu Saīdzināt produktus #SAITE# un izdzēsiet kādu produktu, lai turpinātu.

1. iepakojuma svars	410,000 g
Otrā iepakojuma vienības tips	S03
Vienību skaits 2. iepakojumā	8
2. iepakojuma augstums	30,000 cm
2. iepakojuma platums	30,000 cm
2. iepakojuma garums	40,000 cm
2. iepakojuma svars	3,757 kg

Līguma garantija

Garantija (mēnešos)	18

Environmental Data

Schneider Electric mērķis ir līdz 2050. gadam sasniegt nulles emisiju statusu, izmantojot piegādes ķēdes partnerību, zemākas ietekmes materiālus un cirkularitāti, izmantojot mūsu pašreizējo kampaņu "Use Better, Use Longer, Use Again", lai pagarinātu produktu kalpošanas laiku un to pārstrādājamību.

Environmental Data skaidrojums >

Kā mēs novērtējam produktu ilgtspēju >

Ietekme uz vidi

Kopējā dzīves cikla oglekļa pēda	**35 kg CO2 eq.**
Ražošanas posma oglekļa pēdas nospiedums [A1–A3]	**23 kg CO2 eq.**
Izplatīšanas posma oglekļa pēdas nospiedums [A4]	**0.1 kg CO2 eq.**
Uzstādīšanas posma oglekļa pēdas nospiedums [A5]	**0.3 kg CO2 eq.**
Lietošanas posma oglekļa pēdas nospiedums [B2, B3, B4, B6]	**11 kg CO2 eq.**
Dzīves cikla beigu posma oglekļa pēdas nospiedums [C1–C4]	**0.5 kg CO2 eq.**
Vides informācijas publiskošana	**Produkta ietekme uz vidi**

Use Better

Materiāli un iepakojums

Iepakojums izgatavots no pārstrādāta kartona	**Jā**
Iepakojums bez plastmasas	**Jā**
SCIP numurs	**Fc09aabf-d189-4c77-ae24-bd85c7f06bd1**
ES RoHS direktīva	**Atbilst, Izmantojot Izņēmumu**
REACh regula	**Atsauce satur vielas virs noteiktās normas, kas rada ļoti lielas bažas**

Use Again

Pārsaiņošana un atkārtota ražošana

Pārstrādājamības potenciāls, %	**0**
Cirkularitātes profils	**Informācija par ekspluatācijas izbeigšanu**
Atgriešana	**Jā**

Dimensions Drawings

Dimensions

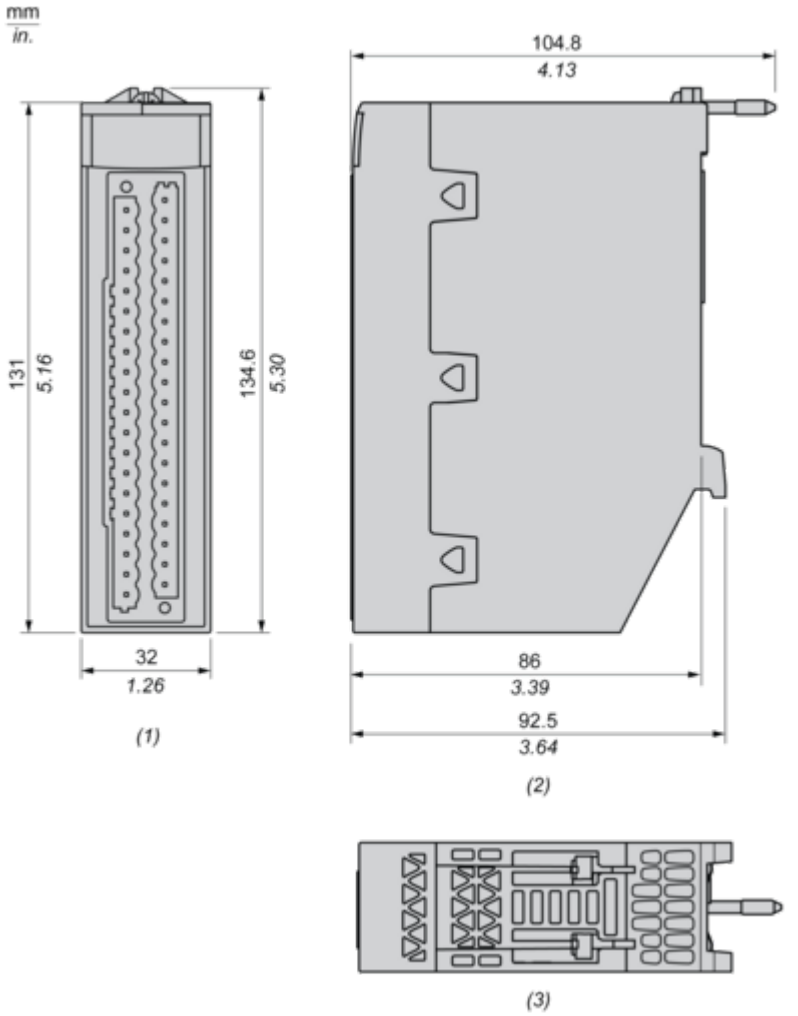

(1) Front view
(2) Right view
(3) Top view

Connections and Schema

Connecting the Module

Output Circuit Diagram

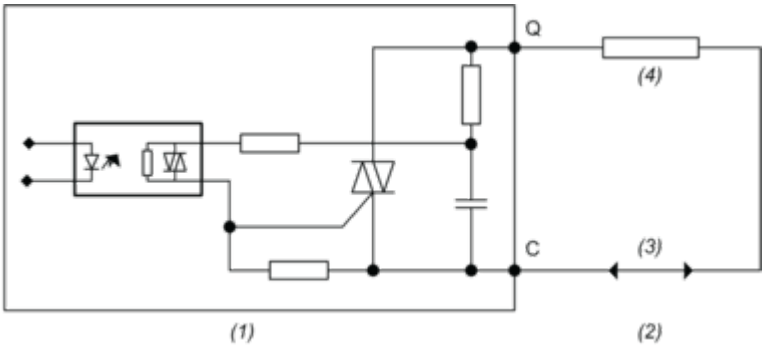

(1) Module
(2) Output
(3) Power supply
(4) Pre-actuator

Module Connection

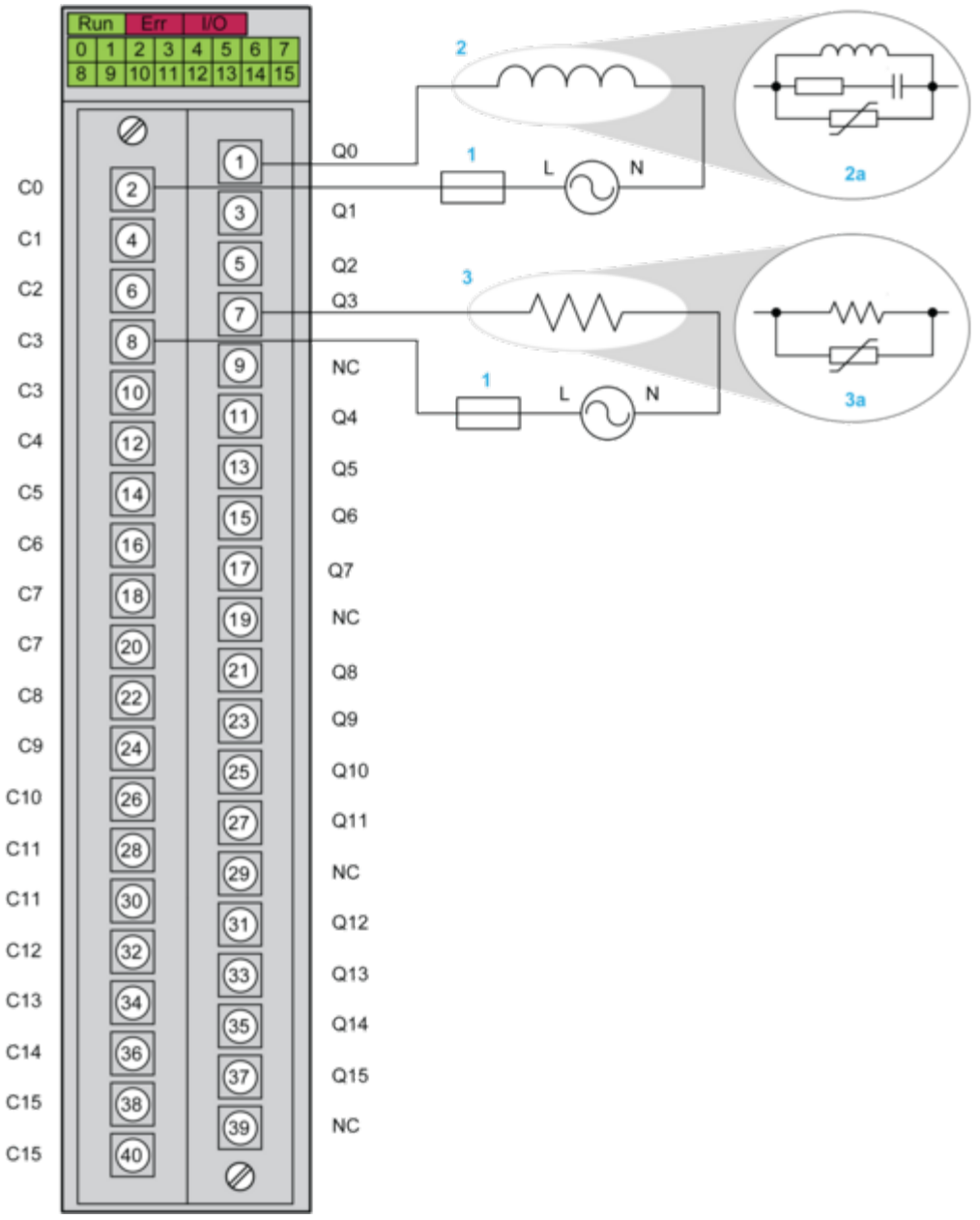

NC: Not connected
1 : 4 A fast blow fuse
2 : Inductive load
3 : Resistive load
2a and 3a : Recommended output protection

Image of product / Alternate images

Alternative









Produkta datu lapa BMXDAO1615H



