Produkta datu lapa

Specifikācijas



Diskrēts Ievades modulis, Modicon X80, 16 ieejas, 48V DC pozitīva

BMXDDI1603

Galvenā

Produktu klāsts	Modicon X80
Produkta vai sastāvdaļas veids	Diskrēts ievades modulis
Ierīces lietojumprogramma	Rūpnieciskais pielietojums
Diskrēts ievades numurs	16
Diskrēts ieejas spriegums	48 V DC priekš izolēts
Diskrētā ievades loģika	Pozitīva loģika (izlietne)

Papildinošs

Discrete input number	16 izolēts conforming to IEC 60947-5-2 at 48 V DC 16 izolēts conforming to IEC 61131-2 3. tips at 48 V DC
Input wiring mode	2 vai 3 vadi
Discrete input current	2,5 mA at 48 V DC
Sprieguma stāvoklis 1 garantēts	>= 34 V
Sprieguma stāvoklis 0 garantēts	< 10 V
Garantēts pašreizējais stāvoklis 1	>= 2 mA
Current state 0 guaranteed	<= 0,5 mA
Ieejas pretestība	19200 Ohm
Ievadu paralēla	Jā
Ievades aizsardzības veids	Reverse polarity protection
Izolācijas pretestība	> 10 MOhm 500 V DC
DC tipiskais reakcijas laiks	4 ms
DC maksimālais reakcijas laiks	7 ms
Sensor power supply	36…60 V
Tipisks strāvas patēriņš	76 mA DC
Pašreizējais patēriņš	<= 107 mA pie 3,3 V DC
Jaudas izkliede W	3,6 W
Izolācija starp kanāliem un kopni	1500 V for 1 minute
Karstās maiņas atkāpšanās	Yes
MTBF uzticamība	777000 H
Sprieguma noteikšanas slieksnis	< 24 V DC sensors vaina > 36 V DC sensors Labi

Ir sasniegts maksimālais saīdzināmo produktu skaits. Lūdzu, atveriet sadaļu Salīdzināt produktus #SAITE# un izdzēsiet kādu produktu, lai turpinātu.

Vietējā signalizācija	pie moduļa darbība (RUN) 1 LED (zaļš) pie kanālu diagnostika 1 LED uz kanālu (zaļš) pie moduļa kļūda (ERR) 1 LED (sarkans) pie moduļa I/O 1 LED (sarkans)
Augstums	103,7 mm
Platums	32 mm
Dziļums	86 mm
Neto svars	0,115 kg

Vide

IP aizsardzības pakāpe	IP20
Aizsardzības ārstēšana	Standarta versija
Marķējums	CE UKCA CULus RCM EAC
direktīvas	2014/35/ES - zemsprieguma direktīva 2014/30/ES - elektromagnētiskā saderība
Dielektriskā izturība	1500 V ACpie 50/60 Hz 1 minūte, primārā/sekundārā
Apkārtējā gaisa temperatūra darbībai	0…60 °C
Apkārtējā gaisa temperatūra uzglabāšanai	-40…85 °C
Relatīvais mitrums	5…95 %pie 55 °C bez kondensāta
Darbības augstums	0...2000 m 2000...5000 m ar pazemināšanu
Piesārņojuma pakāpe	2
Vibrācijas pretestība	3 gn
Triecienizturība	30 gn

Iepakošanas vienības

Pirmā iepakojuma vienības tips	PCE
Vienību skaits 1. iepakojumā	1
1. iepakojuma augstums	5,700 cm
1. iepakojuma platums	11,700 cm
1. iepakojuma garums	11,700 cm
1. iepakojuma svars	158,000 g
Otrā iepakojuma vienības tips	S02
Vienību skaits 2. iepakojumā	15
2. iepakojuma augstums	15,000 cm
2. iepakojuma platums	30,000 cm
2. iepakojuma garums	40,000 cm
2. iepakojuma svars	2,849 kg

Līguma garantija

Garantija (mēnešos)	18

Environmental Data

Schneider Electric mērķis ir līdz 2050. gadam sasniegt nulles emisiju statusu, izmantojot piegādes ķēdes partnerību, zemākas ietekmes materiālus un cirkularitāti, izmantojot mūsu pašreizējo kampaņu "Use Better, Use Longer, Use Again", lai pagarinātu produktu kalpošanas laiku un to pārstrādājamību.

Environmental Data skaidrojums >

Kā mēs novērtējam produktu ilgtspēju >

Ietekme uz vidi

Kopējā dzīves cikla oglekļa pēda	**34 kg CO2 eq.**
Ražošanas posma oglekļa pēdas nospiedums [A1–A3]	**20 kg CO2 eq.**
Izplatīšanas posma oglekļa pēdas nospiedums [A4]	**0 kg CO2 eq.**
Uzstādīšanas posma oglekļa pēdas nospiedums [A5]	**0 kg CO2 eq.**
Lietošanas posma oglekļa pēdas nospiedums [B2, B3, B4, B6]	**13 kg CO2 eq.**
Dzīves cikla beigu posma oglekļa pēdas nospiedums [C1–C4]	**0.3 kg CO2 eq.**
Vides informācijas publiskošana	**Produkta ietekme uz vidi**

Use Better

Materiāli un iepakojums

Iepakojums izgatavots no pārstrādāta kartona	**Jā**
Iepakojums bez plastmasas	**Jā**
SCIP numurs	**3377ad7c-3df3-40dc-a26f-b9807ced8c10**
ES RoHS direktīva	**Atbilst, Izmantojot Izņēmumu**
REACh regula	**Atsauce satur vielas virs noteiktās normas, kas rada ļoti lielas bažas**

Use Again

Pārsaiņošana un atkārtota ražošana

Pārstrādājamības potenciāls, %	**3**
Cirkularitātes profils	**Informācija par ekspluatācijas izbeigšanu**
Atgriešana	**Jā**

Dimensions Drawings

Modules Mounted on Racks

Dimensions

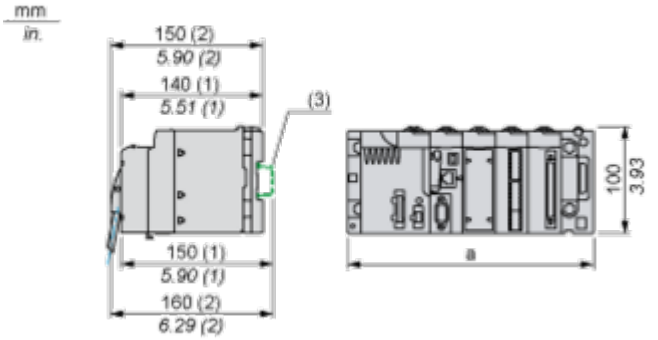

(1) With removable terminal block (cage, screw or spring).
(2) With FCN connector.
(3) On AM1 ED rail: 35 mm wide, 15 mm deep. Only possible with BMXXBP0400/0400H/0600/0600H/0800/0800H rack.

Rack references	a in mm	a in in.
BMXXBP0400 and BMXXBP0400H	242.4	09.54
BMXXBP0600 and BMXXBP0600H	307.6	12.11
BMXXBP0800 and BMXXBP0800H	372.8	14.68
BMXXBP1200 and BMXXBP1200H	503.2	19.81

Connections and Schema

Connecting the Module

Input Circuit Diagram

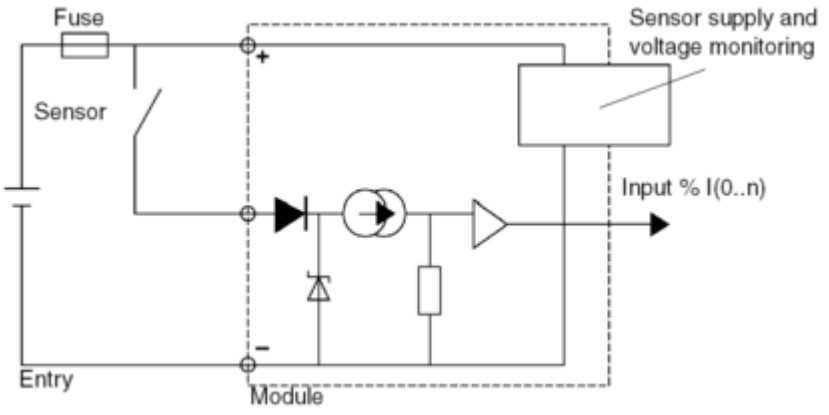

Module Connection

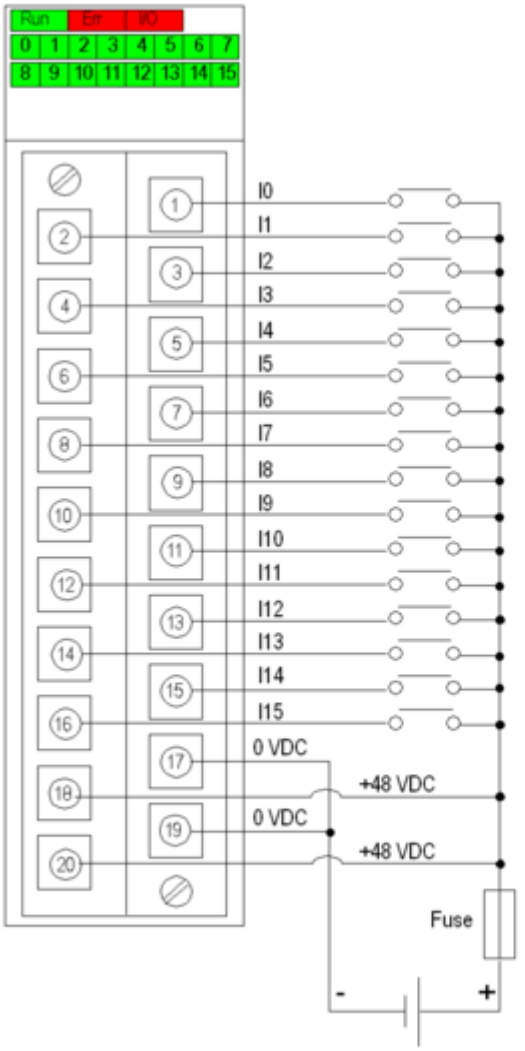

power supply 48 VDC
fuse fast blow fuse of 0.5 A

Image of product / Alternate images

Alternative





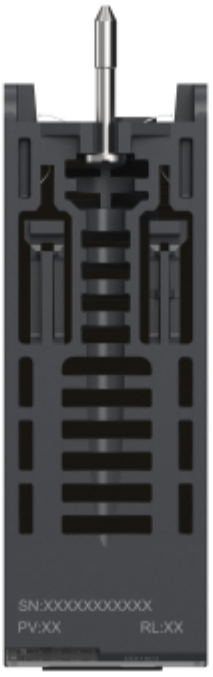
SN:XXXXXXXXXXX
PV:XX
RL:XX





