Produkta datu lapa

Specifikācijas



Diskrēts jaukts I/O modulis, Modicon X80, 8 ieejas, 8 izejas, 24V pozitīvs DC spriegumam, smagām vidēm

BMXDDM16022H

Galvenā

Produktu klāsts	Modicon X80
Produkta vai sastāvdaļas veids	Diskrēts I/O modulis
Diskrēts ievades numurs	8

Papildinošs

Ieejas pretestība	6800 Ohm
Reakcijas laiks uz izvadi	1.2 ms
Maksimālais sprieguma kritums	< 1,2 V stāvoklī 1
Izolācijas pretestība	> 10 MOhm 500 V DC
DC tipiskais reakcijas laiks	4 ms
DC maksimālais reakcijas laiks	7 ms
Pašreizējais kanāls	0,55 Apie 70 °C 0,625 Apie 60 °C
Maksimālā strāva vienam modulim	5 A 60 °C 4,4 A 70 °C
Izvadu paralēla	Jā: ne vairāk kā 2
Pārslēgšanas frekvence	0,5/LI² Hz
Maksimālais pārslodzes laiks	15 ms
Slodzes pretestība omi	>= 48 omi
Apgrieztās polaritātes aizsardzība	Reversā uzstādīta diode
Pašreizējais patēriņš	<= 111 mA pie 3,3 V DC <= 67 mA pie 24 V DC
MTBF uzticamība	450000 H
Aizsardzības veids	ārējais drošinātājs katrai ievades kanālu grupai 0,5 A ātrs trieciens pārsprieguma aizsardzība izejā apgrieztās polaritātes aizsardzība ieejā apgrieztās polaritātes aizsardzība izejā
Sprieguma noteikšanas slieksnis	< 14 V DC iedarbinātājs vaina < 14 V DC sensors vaina > 18 V DC iedarbinātājs Labi > 18 V DC sensors Labi
Neto svars	0,115 kg

Vide

IP aizsardzības pakāpe	IP20
Aizsardzības ārstēšana	Konformāls pārklājums

Ir sasniegts maksimālais salīdzināmo produktu skaits. Lūdzu, atveriet sadaļu Salīdzināt produktus #SAITE# un izdzēsiet kādu produktu, lai turpinātu.

direktīvas	2014/35/ES - zemsprieguma direktīva 2014/30/ES - elektromagnētiskā saderība
Dielektriskā izturība	1500 V ACpie 50/60 Hz 1 minūte, izvade/zeme 1500 V ACpie 50/60 Hz 1 minūte, izeja/iekšējā loģika 1500 V ACpie 50/60 Hz 1 minūte, primārā/sekundārā 500 V DC 1 minūte starp ieeju un izeju grupu
Relatīvais mitrums	5…95 %pie 55 °C bez kondensāta
Vides raksturojums	gāzes izturīgs klase Gx gāzes izturīgs klase 3C4 putekļu izturīgs klase 3S4 izturīgs pret smiltīm klase 3S4 izturīgs pret sāli 2. līmenis izturīgs pret pelējuma augšanu klase 3B2 izturīgs pret sēnīšu sporām klase 3B2

Iepakošanas vienības

Pirmā iepakojuma vienības tips	PCE
Vienību skaits 1. iepakojumā	1
1. iepakojuma augstums	5,500 cm
1. iepakojuma platums	11,000 cm
1. iepakojuma garums	12,000 cm
1. iepakojuma svars	151,000 g
Otrā iepakojuma vienības tips	S02
Vienību skaits 2. iepakojumā	15
2. iepakojuma augstums	15,000 cm
2. iepakojuma platums	30,000 cm
2. iepakojuma garums	40,000 cm
2. iepakojuma svars	2,542 kg

Līguma garantija

Garantija (mēnešos)	18

Environmental Data

Schneider Electric mērķis ir līdz 2050. gadam sasniegt nulles emisiju statusu, izmantojot piegādes ķēdes partnerību, zemākas ietekmes materiālus un cirkularitāti, izmantojot mūsu pašreizējo kampaņu "Use Better, Use Longer, Use Again", lai pagarinātu produktu kalpošanas laiku un to pārstrādājamību.

Environmental Data skaidrojums >

Kā mēs novērtējam produktu ilgtspēju >

Ietekme uz vidi

Kopējā dzīves cikla oglekļa pēda	**33 kg CO2 eq.**
Ražošanas posma oglekļa pēdas nospiedums [A1–A3]	**19 kg CO2 eq.**
Izplatīšanas posma oglekļa pēdas nospiedums [A4]	**0 kg CO2 eq.**
Uzstādīšanas posma oglekļa pēdas nospiedums [A5]	**0 kg CO2 eq.**
Lietošanas posma oglekļa pēdas nospiedums [B2, B3, B4, B6]	**13 kg CO2 eq.**
Dzīves cikla beigu posma oglekļa pēdas nospiedums [C1–C4]	**0.3 kg CO2 eq.**
Vides informācijas publiskošana	**Produkta ietekme uz vidi**

Use Better

Materiāli un iepakojums

Iepakojums izgatavots no pārstrādāta kartona	**Jā**
Iepakojums bez plastmasas	**Jā**
ES RoHS direktīva	**Atbilst, Izmantojot Izņēmumu**
REACh regula	**Atsauce satur vielas virs noteiktās normas, kas rada ļoti lielas bažas**

Use Again

Pārsaiņošana un atkārtota ražošana

Pārstrādājamības potenciāls, %	**3**
Cirkularitātes profils	**Informācija par ekspluatācijas izbeigšanu**
Atgriešana	**Jā**

Dimensions Drawings

Modules Mounted on Racks

Dimensions

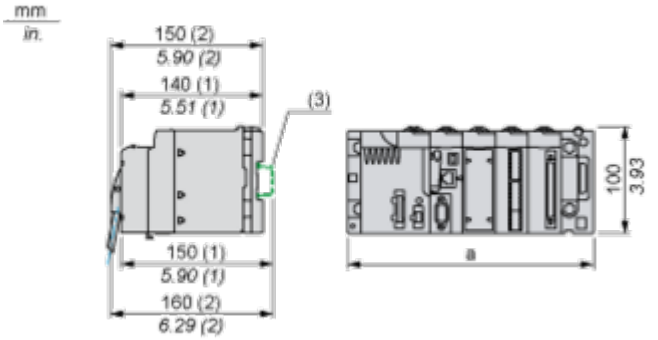

(1) With removable terminal block (cage, screw or spring).
(2) With FCN connector.
(3) On AM1 ED rail: 35 mm wide, 15 mm deep. Only possible with BMXXBP0400/0400H/0600/0600H/0800/0800H rack.

Rack references	a in mm	a in in.
BMXXBP0400 and BMXXBP0400H	242.4	09.54
BMXXBP0600 and BMXXBP0600H	307.6	12.11
BMXXBP0800 and BMXXBP0800H	372.8	14.68
BMXXBP1200 and BMXXBP1200H	503.2	19.81

Connections and Schema

Connecting the Module

Input Circuit Diagram

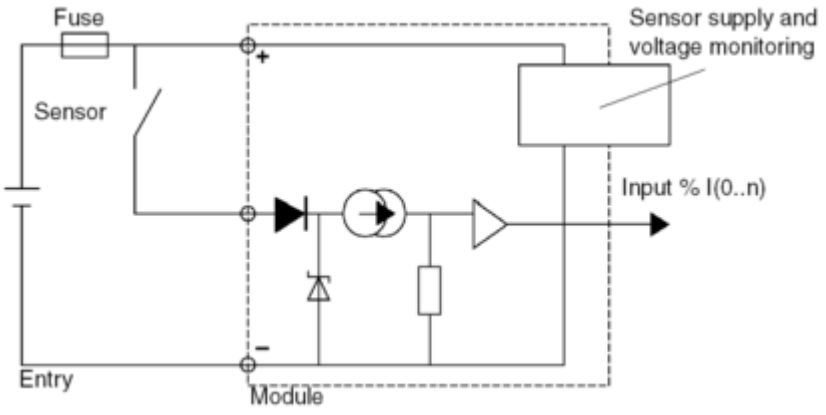

Output Circuit Diagram

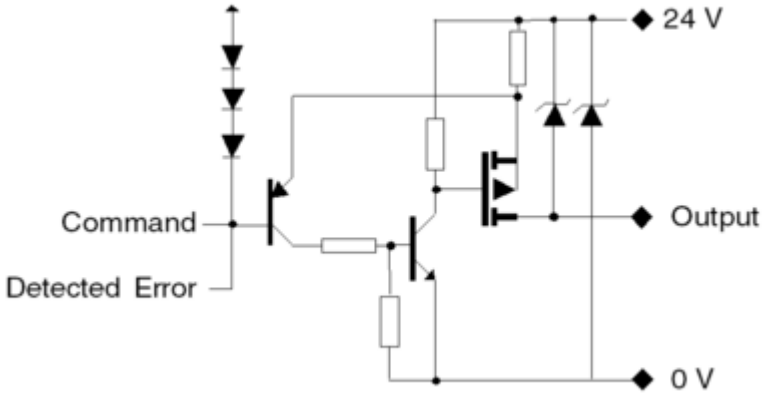

Module Connection

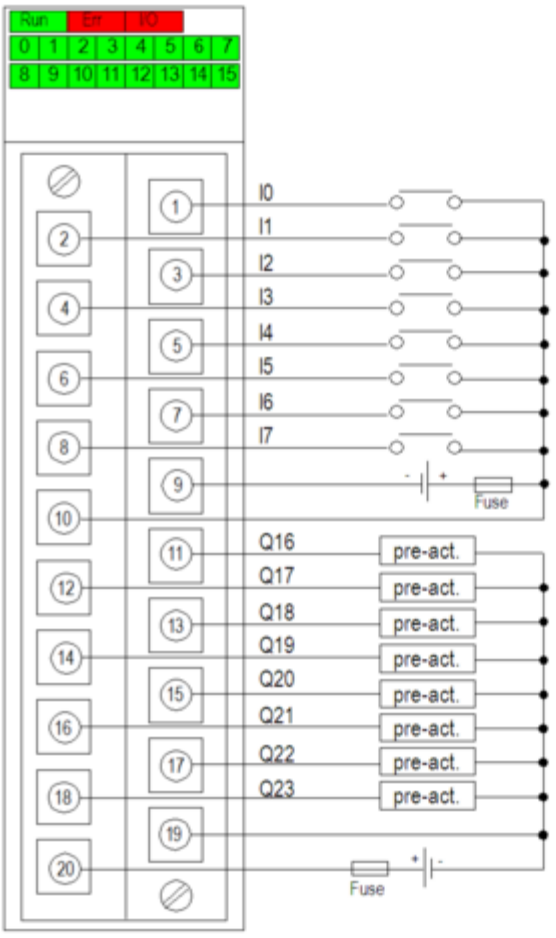

power supply 24 VDC
input fuse fast blow fuse of 0.5 A
output fuse fast blow fuse of 6.3 A
pre-act pre-actuator

Image of product / Alternate images

Alternative






SN:XXXXXXXXXXX
PV:XX
RL:XX


Schneider
Electric
Modicon
BMXDDM16022H
DIG 8I 24VDC 8Q SOURCE TR
DOM : XXXX
WARNING-Do not disconnect while circuit is live unless area is known to be non-hazardous.
AVERTISSEMENT-Ne pas débrancher tant que le circuit est sous tension, à moins qu'il ne s'agisse d'un emplacement non dangereux.
For product information
www.schneider-electric.com/contact
F-06516 Carros

