Produkta datu lapa

Specifikācijas



diskrēts jaukts IO modulis, Modicon X80, 8 ieejas, 24 V DC, 8 releja izejas, 24 līdz 240 V AC pozitīvais

BMXDDM16025

Galvenā

Produktu klāsts	Modicon X80
Produkta vai sastāvdaļas veids	Diskrēts I/O modulis
Diskrēts ievades numurs	8

Papildinošs

Ieejas pretestība	6800 Ohm
Ievadu paralēla	Nē
Minimālā pārslēgšanas strāva	1 mA 5 V DC
Reakcijas laiks uz izvadi	<= 8 ms deaktivizēšana <= 10 ms aktivizēšana
Izolācijas pretestība	> 10 MOhm 500 V DC
DC tipiskais reakcijas laiks	4 ms
DC maksimālais reakcijas laiks	7 ms
Pārslēgšanas frekvence	1 Hz
Maksimālais pārslēgšanas spriegums	125 V DC 264 V AC
MTBF uzticamība	940000 H
Aizsardzības veids	ārējais drošinātājs katrai ievades kanālu grupai 0,5 A ātrs trieciens apgrieztās polaritātes aizsardzība ieejā 1 ārējais drošinātājs katram izejas kanālam vai izejas kanālu grupai ātrs trieciens
Sprieguma noteikšanas slieksnis	< 14 V DC sensors vaina > 18 V DC sensors Labi
Neto svars	0,135 kg

Vide

IP aizsardzības pakāpe	IP20
Aizsardzības ārstēšana	Standarta versija
direktīvas	2014/35/ES - zemsprieguma direktīva 2014/30/ES - elektromagnētiskā saderība
Dielektriskā izturība	1500 V ACpie 50/60 Hz 1 minūte, primārā/sekundārā 2830 V ACpie 50/60 Hz 1 minūte, izejas relejs 500 V DC 1 minūte starp I/O grupu
Relatīvais mitrums	5…95 %pie 55 °C bez kondensāta

Iepakošanas vienības

Pirmā iepakojuma vienības tips	PCE

Ir sasniegts maksimālais saīdzināmo produktu skaits. Lūdzu, atveriet sadaļu Salīdzināt produktus #SAITE# un izdzēsiet kādu produktu, lai turpinātu.

Vienību skaits 1. iepakojumā	1
1. iepakojuma augstums	5,100 cm
1. iepakojuma platums	11,600 cm
1. iepakojuma garums	11,800 cm
1. iepakojuma svars	159,000 g
Otrā iepakojuma vienības tips	S02
Vienību skaits 2. iepakojumā	15
2. iepakojuma augstums	15,000 cm
2. iepakojuma platums	30,000 cm
2. iepakojuma garums	40,000 cm
2. iepakojuma svars	2,760 kg

Līguma garantija

Garantija (mēnešos)	18

Environmental Data

Schneider Electric mērķis ir līdz 2050. gadam sasniegt nulles emisiju statusu, izmantojot piegādes ķēdes partnerību, zemākas ietekmes materiālus un cirkularitāti, izmantojot mūsu pašreizējo kampaņu "Use Better, Use Longer, Use Again", lai pagarinātu produktu kalpošanas laiku un to pārstrādājamību.

Environmental Data skaidrojums >

Kā mēs novērtējam produktu ilgtspēju >

Ietekme uz vidi

Kopējā dzīves cikla oglekļa pēda	**27 kg CO2 eq.**
Ražošanas posma oglekļa pēdas nospiedums [A1–A3]	**21 kg CO2 eq.**
Izplatīšanas posma oglekļa pēdas nospiedums [A4]	**0 kg CO2 eq.**
Uzstādīšanas posma oglekļa pēdas nospiedums [A5]	**0 kg CO2 eq.**
Lietošanas posma oglekļa pēdas nospiedums [B2, B3, B4, B6]	**6 kg CO2 eq.**
Dzīves cikla beigu posma oglekļa pēdas nospiedums [C1–C4]	**0.3 kg CO2 eq.**
Vides informācijas publiskošana	**Produkta ietekme uz vidi**

Use Better

Materiāli un iepakojums

Iepakojums izgatavots no pārstrādāta kartona	**Jā**
Iepakojums bez plastmasas	**Jā**
ES RoHS direktīva	**Atbilst, Izmantojot Izņēmumu**
REACh regula	**Atsauce satur vielas virs noteiktās normas, kas rada ļoti lielas bažas**

Use Again

Pārsaiņošana un atkārtota ražošana

Pārstrādājamības potenciāls, %	**3**
Cirkularitātes profils	**Informācija par ekspluatācijas izbeigšanu**
Atgriešana	**Jā**

Dimensions Drawings

Modules Mounted on Racks

Dimensions

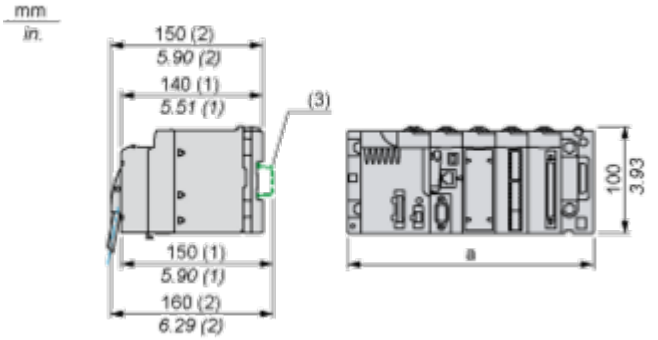

(1) With removable terminal block (cage, screw or spring).
(2) With FCN connector.
(3) On AM1 ED rail: 35 mm wide, 15 mm deep. Only possible with BMXXBP0400/0400H/0600/0600H/0800/0800H rack.

Rack references	a in mm	a in in.
BMXXBP0400 and BMXXBP0400H	242.4	09.54
BMXXBP0600 and BMXXBP0600H	307.6	12.11
BMXXBP0800 and BMXXBP0800H	372.8	14.68
BMXXBP1200 and BMXXBP1200H	503.2	19.81

Connections and Schema

Connecting the Module

Input Circuit Diagram

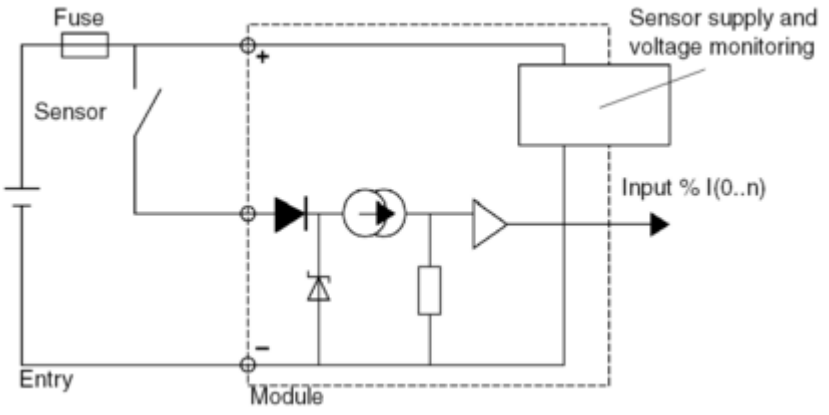

Output Circuit Diagram

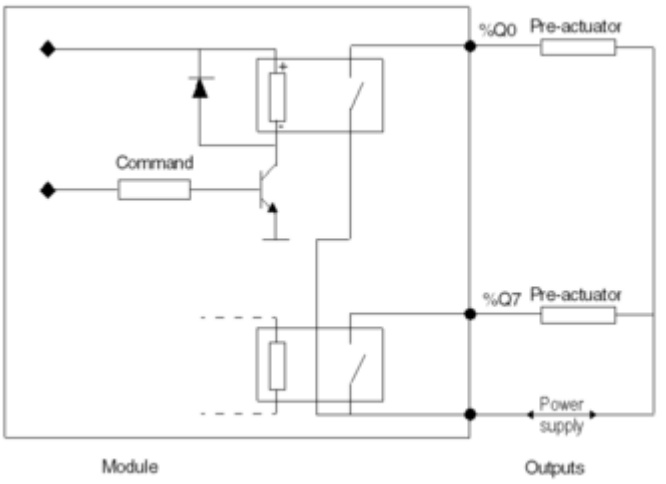

Module Connection

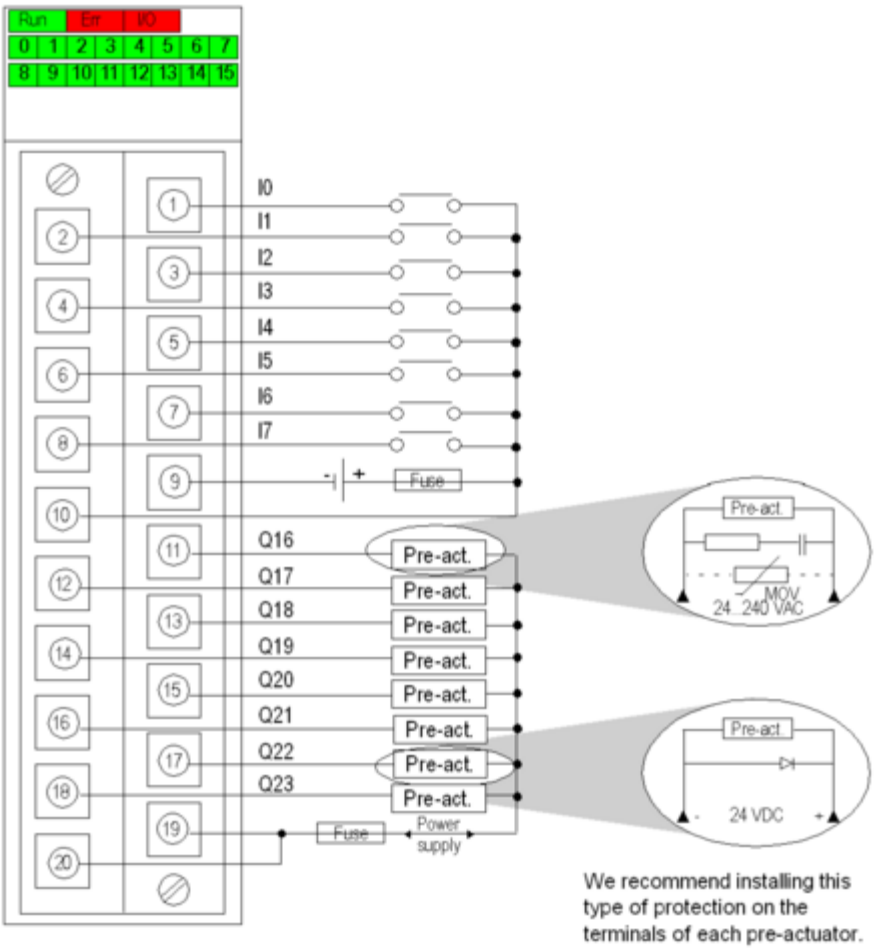

input power supply 24 VDC
output power supply 24 VDC or 24...240 VAC
input fuse 1 fast blow fuse of 0.5 A
output fuse 1 fast blow fuse of 12 A
pre-act pre-actuator

Image of product / Alternate images

Alternative





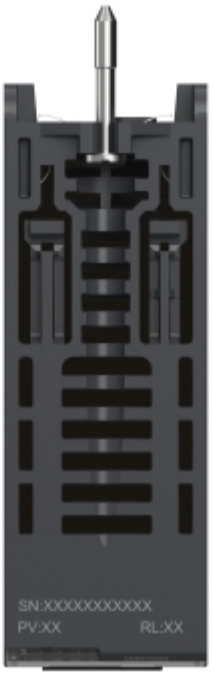
SN:XXXXXXXXXXX
PV:XX
RL:XX

