Produktdatenblatt

Spezifikationen



Modicon X80-E/A-Modul, 16 dig. Eingänge, 16 dig. Ausgänge, 24V DC 0,1A pos. Logik

BMXDDM3202K

EAN Code: 3595863910636

Hauptmerkmale

Baureihe	Modicon X80
Produkt- oder Komponententyp	Digitales E/A-Modul
Anzahl diskrete Eingänge	16

Zusatzmerkmale

Eingangsimpedanz	9600 Ohm
Reaktionszeit am Ausgang	1,2 ms
Max. Spannungsabfall	<1,5 V in Zustand 1
Isolationswiderstand	> 10 MOhm 500 V DC
DC typical response time	4 ms
DC maximum response time	7 ms
Strom pro Kanal	0,125 A
Maximaler Strom je Modul	3,2 A
Parallelisierung der Ausgänge	Ja: maximal 3
Taktfrequenz	0,5/Ll² Hz
max. Überlastzeit	15 ms
Lastimpedanz ohmsch	<= 220 Ohm
Verpolungsschutz	Sperrdiode
Stromaufnahme	<= 104 mA bei 24 V DC <= 166 mA bei 3,3 V DC
MTBF Zuverlässigkeit	430000 H
Schutzfunktionen	1 externe Sicherung pro Eingangskanalgruppe0,5 A flinke Feinsicherung Überspannungsschutz am Ausgang Verpolungsschutz am Eingang Verpolungsschutz am Ausgang
Spannungserfassungsgrenzwert	< 14 V DC Vorbetätigung Fehler < 14 V DC Sensor Fehler > 18 V DC Vorbetätigung OK > 18 V DC Sensor OK
Produktgewicht	0,11 kg

Montage

Schutzart (IP)	IP20
Beschichtung	Standardversion
Richtlinien	2014/35/EU - Niederspannungsrichtlinie 2014/30/EU - elektromagnetische Verträglichkeit

Bruttopreisliste für Deutschland zuzüglich Zuschläge, Frachtkosten und Mehrwertsteuer, gültig ab dem 1. Januar 2024. Irrtum und Änderungen vorbehalten. Es gelten die AGBs der Schneider Electric GmbH.

Haftungsausschluss: Diese Dokumentation dient nicht als Ersatz für die Beurteilung der Eignung oder Verlässlichkeit dieser Produkte für bestimmte Verwendungsbereiche des Benutzers und darf nicht zu diesem Zweck verwendet werden.

Spannungsfestigkeit	1500 V AC bei 50/60 Hz 1 Minute, Ausgang/Masse 1500 V AC bei 50/60 Hz 1 Minute, Ausgang / interne Logik 1500 V AC bei 50/60 Hz 1 Minute, primär/sekundär 500 V DC 1 Minute, zwischen Gruppen von Eingängen und Ausgängen
Relative Luftfeuchtigkeit	5…95 % bei 55 °C Betauung nicht zulässig

Verpackungseinheiten

VPE 1 Art	PCE
Anzahl der Geräte pro Packung	1
VPE 1 Höhe	5,500 cm
VPE 1 Breite	11,500 cm
VPE 1 Länge	11,700 cm
Verpackungsgewicht (Lbs)	136,000 g
VPE 2 Art	S02
VPE 2 Menge	15
VPE 2 Höhe	15,000 cm
VPE 2 Breite	30,000 cm
VPE 2 Länge	40,000 cm
VPE 2 Gewicht	2,355 kg

Vertragliche Gewährleistung

Garantie (in Monaten)	18

Environmental Data

Schneider Electric hat sich zum Ziel gesetzt, den Net Zero-Status bis 2050 durch Lieferkettenpartnerschaften, Materialien mit geringerer Auswirkung und Kreislaufbildung über unsere laufende Kampagne "Use Better, Use Longer, Use Again" zu erreichen, um die Lebensdauer und Recyclingfähigkeit der Produkte zu verlängern.

Erläuterung der Environmental Data >

Wie wir die Produktnachhaltigkeit bewerten >

Umweltbilanz

Total lifecycle Carbon footprint	**38 kg CO2 eq.**
CO_2-Fußabdruck der Herstellungsphase [A1 bis A3]	**17 kg CO2 eq.**
CO_2-Fußabdruck der Distributionsphase [A4]	**0 kg CO2 eq.**
CO_2-Fußabdruck der Installationsphase [A5]	**0 kg CO2 eq.**
CO_2-Fußabdruck der Nutzungsphase [B2, B3, B4, B6]	**21 kg CO2 eq.**
CO_2-Fußabdruck der End-of-Life-Phase [C1 bis C4]	**0.2 kg CO2 eq.**
Umweltproduktdeklaration	**Produktumweltprofil**

Use Better

Materialien und Verpackung

Verpackung mit Recycling-Karton	**Ja**
Verpackung ohne Kunststoff	**Ja**
EU-RoHS-Richtlinie	**Freistellungskonform**
REACh-Verordnung	**Produkt beinhaltet besorgniserregende Stoffe (SVHC) über dem Schwellwert**

Use Again

Reproduktion

Recyclingfähigkeitspotential in %	**3**
Circular Econmomy-Eignung	**Entsorgungsinformationen**
Rücknahme	**Ja**

Maßzeichnungen

Auf Racks montierte Module

Abmessungen

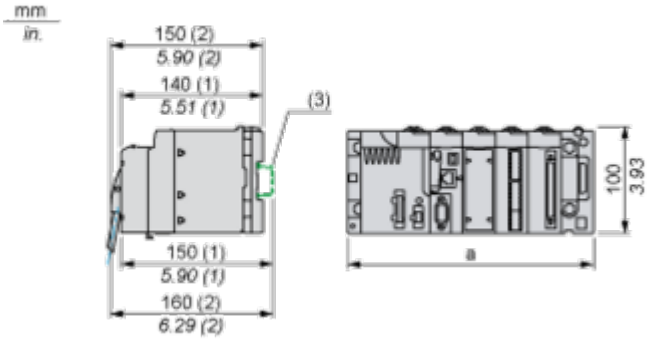

(1) Mit abnehmbarer Klemmenleiste (Schaltkäfig, Schraube oder Feder).
(2) Mit FCN-Stecker.
(3) Auf AM1 ED-Schiene: 35 mm breit, 15 mm tief. Nur möglich mit BMXXBP0400/0400H/0600/0600H/0800/0800H-Rack.

Rack-Referenzen	a in mm	a in in.
BMXXBP0400 und BMXXBP0400H	242,4	09,54
BMXXBP0600 und BMXXBP0600H	307,6	12,11
BMXXBP0800 und BMXXBP0800H	372,8	14,68
BMXXBP1200 und BMXXBP1200H	503,2	19,81

Anschlüsse und Schema

Anschluss des Moduls

Eingangsschaltplan

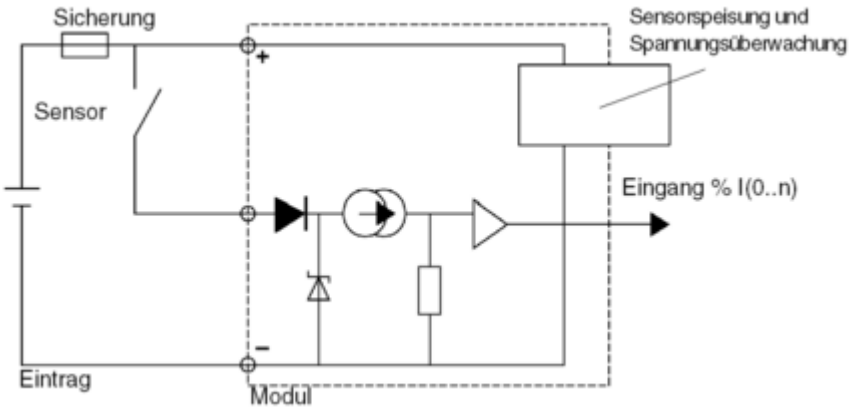

Ausgangsschaltplan

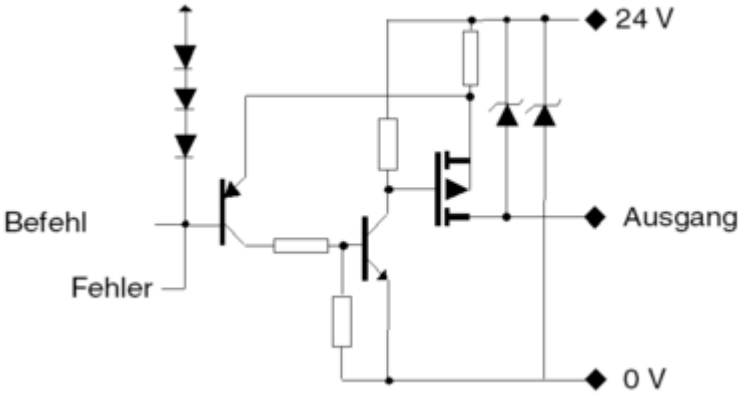

Anschluss des Moduls

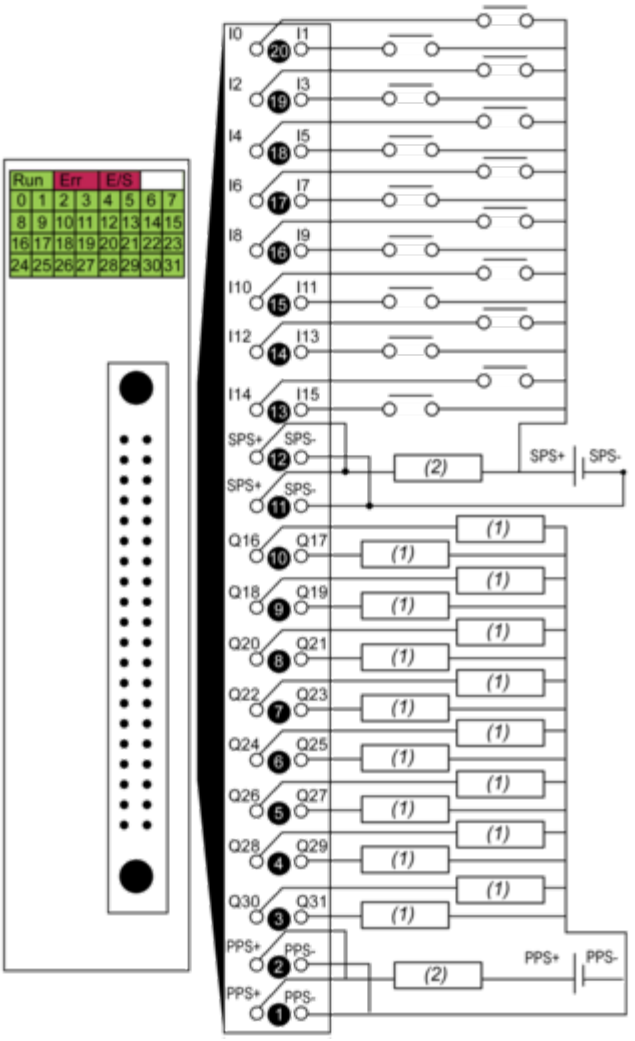

(1) Vorstellglied
(2) Sicherung
Spannungsversorgung: 24 VDC
Eingangssicherung: Flinke 0,5-A-Sicherung
Ausgangssicherung: Flinke 2-A-Sicherung
SPS: Sensor-Spannungsversorgung
PPS: Vorstellgliedversorgung

Image of product / Alternate images

Alternative

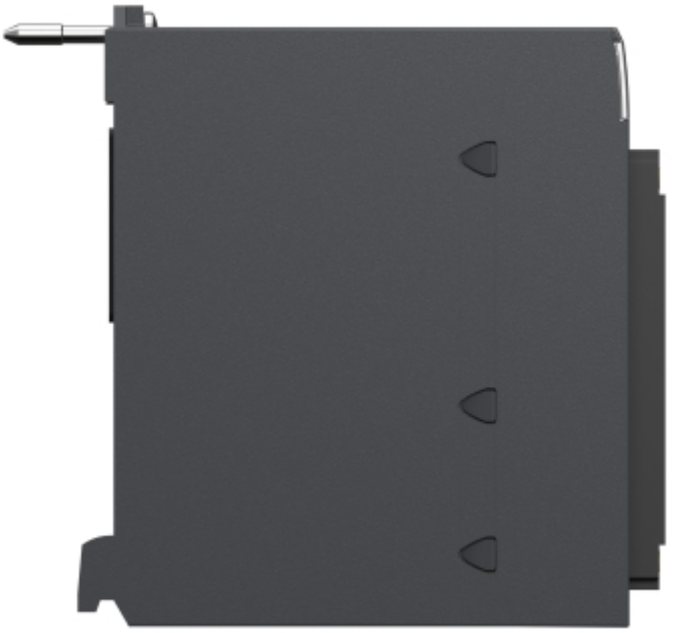









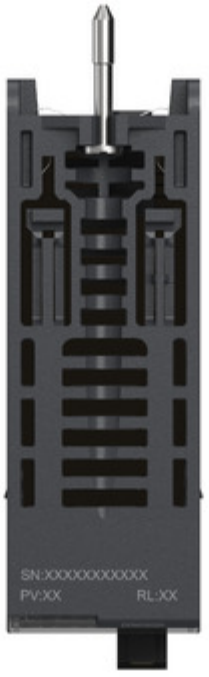
SN:XXXXXXXXXXX
PV:XX
RL:XX