Produkta datu lapa

Specifikācijas



Diskrēts izejas modulis, Modicon X80, 16 tranzistoru izejas, 24V DC pozitīva

BMXDDO1602

Galvenā

Produktu klāsts	Modicon X80
Produkta vai sastāvdaļas veids	Diskrēts izejas modulis
Diskrētā izvades loģika	Pozitīvs

Papildinošs

Reakcijas laiks uz izvadi	1.2 ms
Maksimālais sprieguma kritums	< 1,2 V stāvoklī 1
Izolācijas pretestība	> 10 MOhm 500 V DC
Pašreizējais kanāls	0,625 A
Maksimālā strāva vienam modulim	10 A
Izvadu paralēla	Jā: ne vairāk kā 2
Pārslēgšanas frekvence	0,5/LI² Hz
Slodzes pretestība omi	> 48 omi
Apgrieztās polaritātes aizsardzība	Reversā uzstādīta diode
MTBF uzticamība	410000 H
Aizsardzības veids	ārējais drošinātājs apgrieztās polaritātes aizsardzība īssavienojuma aizsardzība pārslodzes aizsardzība pārsprieguma aizsardzība
Sprieguma noteikšanas slieksnis	< 14 V DC iedarbinātājs vaina > 18 V DC iedarbinātājs stāvoklī 0
Neto svars	0,12 kg

Vide

IP aizsardzības pakāpe	IP20
Aizsardzības ārstēšana	Standarta versija
direktīvas	2014/35/ES - zemsprieguma direktīva 2014/30/ES - elektromagnētiskā saderība
Dielektriskā izturība	1500 V ACpie 50/60 Hz 1 minūte, izvade/zeme 1500 V ACpie 50/60 Hz 1 minūte, izeja/iekšējā loģika
Relatīvais mitrums	5…95 %pie 55 °C bez kondensāta

Iepakošanas vienības

Pirmā iepakojuma vienības tips	PCE
Vienību skaits 1. iepakojumā	1

Ir sasniegts maksimālais saīdzināmo produktu skaits. Lūdzu, atveriet sadaļu Saīdzināt produktus #SAITE# un izdzēsiet kādu produktu, lai turpinātu.

1. iepakojuma augstums	5,600 cm
1. iepakojuma platums	11,000 cm
1. iepakojuma garums	12,000 cm
1. iepakojuma svars	145,000 g
Otrā iepakojuma vienības tips	S02
Vienību skaits 2. iepakojumā	15
2. iepakojuma augstums	15,000 cm
2. iepakojuma platums	30,000 cm
2. iepakojuma garums	40,000 cm
2. iepakojuma svars	2,950 kg
Trešā iepakojuma vienības tips	P06
Vienību skaits 3. iepakojumā	240
3. iepakojuma augstums	75,000 cm
3. iepakojuma platums	60,000 cm
3. iepakojuma garums	80,000 cm
3. iepakojuma svars	53,000 kg

Līguma garantija

Garantija (mēnešos)	18

Environmental Data

Schneider Electric mērķis ir līdz 2050. gadam sasniegt nulles emisiju statusu, izmantojot piegādes ķēdes partnerību, zemākas ietekmes materiālus un cirkularitāti, izmantojot mūsu pašreizējo kampaņu "Use Better, Use Longer, Use Again", lai pagarinātu produktu kalpošanas laiku un to pārstrādājamību.

Environmental Data skaidrojums >

Kā mēs novērtējam produktu ilgtspēju >

Ietekme uz vidi

Kopējā dzīves cikla oglekļa pēda	**34 kg CO2 eq.**
Ražošanas posma oglekļa pēdas nospiedums [A1–A3]	**20 kg CO2 eq.**
Izplatīšanas posma oglekļa pēdas nospiedums [A4]	**0 kg CO2 eq.**
Uzstādīšanas posma oglekļa pēdas nospiedums [A5]	**0 kg CO2 eq.**
Lietošanas posma oglekļa pēdas nospiedums [B2, B3, B4, B6]	**13 kg CO2 eq.**
Dzīves cikla beigu posma oglekļa pēdas nospiedums [C1–C4]	**0.3 kg CO2 eq.**
Vides informācijas publiskošana	**Produkta ietekme uz vidi**

Use Better

Materiāli un iepakojums

Iepakojums izgatavots no pārstrādāta kartona	**Jā**
Iepakojums bez plastmasas	**Jā**
SCIP numurs	**3a3aa81b-b333-475d-bdd7-d59b366b09eb**
ES RoHS direktīva	**Atbilst, Izmantojot Izņēmumu**
REACh regula	**Atsauce satur vielas virs noteiktās normas, kas rada ļoti lielas bažas**

Use Again

Pārsaiņošana un atkārtota ražošana

Pārstrādājamības potenciāls, %	**3**
Cirkularitātes profils	**Informācija par ekspluatācijas izbeigšanu**
Atgriešana	**Jā**

Dimensions Drawings

Modules Mounted on Racks

Dimensions

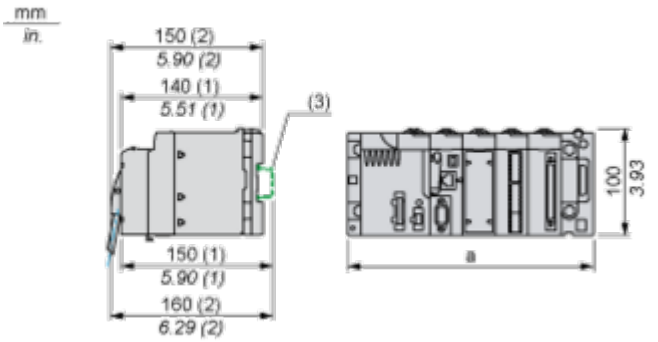

(1) With removable terminal block (cage, screw or spring).
(2) With FCN connector.
(3) On AM1 ED rail: 35 mm wide, 15 mm deep. Only possible with BMXXBP0400/0400H/0600/0600H/0800/0800H rack.

Rack references	a in mm	a in in.
BMXXBP0400 and BMXXBP0400H	242.4	09.54
BMXXBP0600 and BMXXBP0600H	307.6	12.11
BMXXBP0800 and BMXXBP0800H	372.8	14.68
BMXXBP1200 and BMXXBP1200H	503.2	19.81

Connections and Schema

Connecting the Module

Output Circuit Diagram

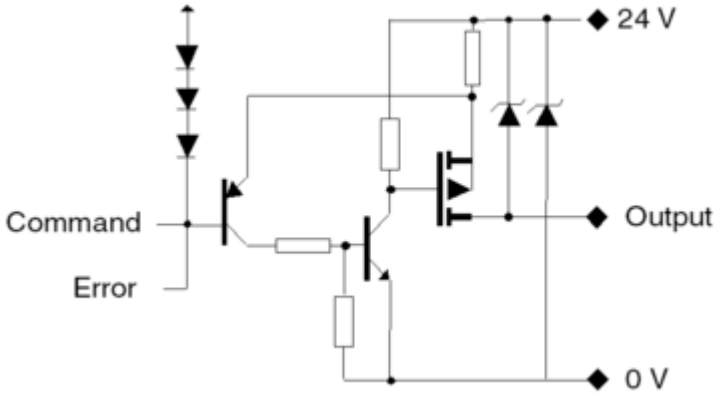

Module Connection

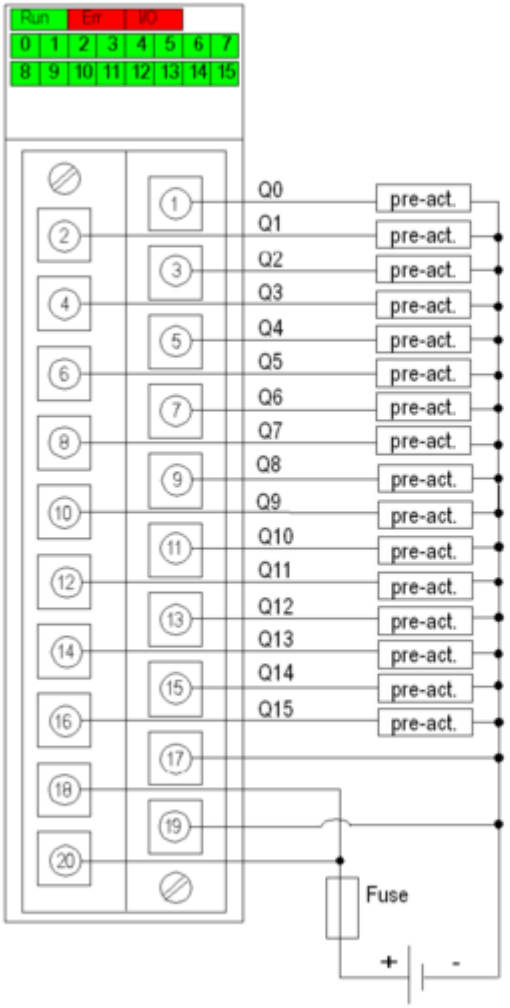

power supply 24 VDC

fuse fast blow fuse of 6.3 A
pre-act pre-actuator

Image of product / Alternate images

Alternative









