Produkta datu lapa

Specifikācijas



Diskrēts Izejas modulis, Modicon X80, 8 NO releja izejas, 24 līdz 240 V AC, 24 līdz 125 V DC

BMXDRA0815

Galvenā

Produktu klāsts	Modicon X80
Produkta vai sastāvdaļas veids	Releja diskrēts izejas modulis
Diskrētā izvades loģika	Pozitīvs

Papildinošs

Minimālā pārslēgšanas strāva	1 mA 5 V DC
Reakcijas laiks uz izvadi	<= 10 ms aktivizēšana <= 13 ms deaktivizēšana
Izolācijas pretestība	> 10 MOhm 500 V DC
MTBF uzticamība	3200000 H
Aizsardzības veids	ārējā īssavienojuma aizsardzība ārējā pārslodzes aizsardzība ārējā pārsprieguma aizsardzība , induktīvs AC ārējā pārsprieguma aizsardzība , induktīvs DC
Neto svars	0,169 kg

Vide

IP aizsardzības pakāpe	IP20
Aizsardzības ārstēšana	Standarta versija
Dielektriskā izturība	1780 V ACpie 50/60 Hz 1 min
Relatīvais mitrums	5…95 %pie 60 °C bez kondensāta

Iepakošanas vienības

Pirmā iepakojuma vienības tips	PCE
Vienību skaits 1. iepakojumā	1
1. iepakojuma augstums	5,700 cm
1. iepakojuma platums	11,700 cm
1. iepakojuma garums	11,700 cm
1. iepakojuma svars	200,000 g
Otrā iepakojuma vienības tips	S02
Vienību skaits 2. iepakojumā	15
2. iepakojuma augstums	15,000 cm
2. iepakojuma platums	30,000 cm
2. iepakojuma garums	40,000 cm

Ir sasniegts maksimālais saīdzināmo produktu skaits. Lūdzu, atveriet sadaļu Saīdzināt produktus #SAITE# un izdzēsiet kādu produktu, lai turpinātu.

2. iepakojuma svars	3,319 kg

Līguma garantija

Garantija (mēnešos)	18

Environmental Data

Schneider Electric mērķis ir līdz 2050. gadam sasniegt nulles emisiju statusu, izmantojot piegādes ķēdes partnerību, zemākas ietekmes materiālus un cirkularitāti, izmantojot mūsu pašreizējo kampaņu "Use Better, Use Longer, Use Again", lai pagarinātu produktu kalpošanas laiku un to pārstrādājamību.

Environmental Data skaidrojums >

Kā mēs novērtējam produktu ilgtspēju >

Ietekme uz vidi

Kopējā dzīves cikla oglekļa pēda	**157 kg CO2 eq.**
Ražošanas posma oglekļa pēdas nospiedums [A1–A3]	**26 kg CO2 eq.**
Izplatīšanas posma oglekļa pēdas nospiedums [A4]	**0 kg CO2 eq.**
Uzstādīšanas posma oglekļa pēdas nospiedums [A5]	**0.1 kg CO2 eq.**
Lietošanas posma oglekļa pēdas nospiedums [B2, B3, B4, B6]	**131 kg CO2 eq.**
Dzīves cikla beigu posma oglekļa pēdas nospiedums [C1–C4]	**0.4 kg CO2 eq.**
Vides informācijas publiskošana	**Produkta ietekme uz vidi**

Use Better

Materiāli un iepakojums

Iepakojums izgatavots no pārstrādāta kartona	**Jā**
Iepakojums bez plastmasas	**Jā**
ES RoHS direktīva	**Atbilst, Izmantojot Izņēmumu**
REACh regula	**Atsauce satur vielas virs noteiktās normas, kas rada ļoti lielas bažas**

Use Again

Pārsaiņošana un atkārtota ražošana

Pārstrādājamības potenciāls, %	**3**
Cirkularitātes profils	**Informācija par ekspluatācijas izbeigšanu**
Atgriešana	**Jā**

Dimensions Drawings

Modules Mounted on Racks

Dimensions

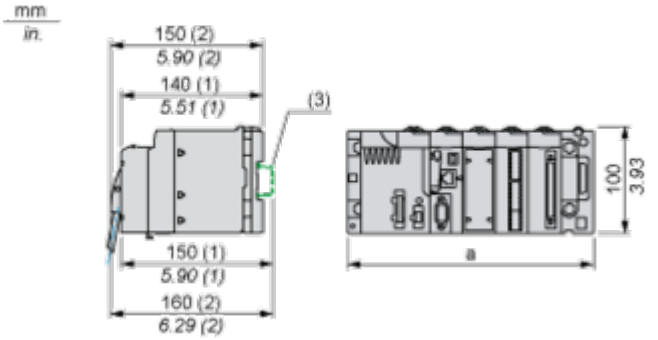

(1) With removable terminal block (cage, screw or spring).
(2) With FCN connector.
(3) On AM1 ED rail: 35 mm wide, 15 mm deep. Only possible with BMXXBP0400/0400H/0600/0600H/0800/0800H rack.

Rack references	a in mm	a in in.
BMXXBP0400 and BMXXBP0400H	242.4	09.54
BMXXBP0600 and BMXXBP0600H	307.6	12.11
BMXXBP0800 and BMXXBP0800H	372.8	14.68
BMXXBP1200 and BMXXBP1200H	503.2	19.81

Connections and Schema

Connecting the Module

Output Circuit Diagram

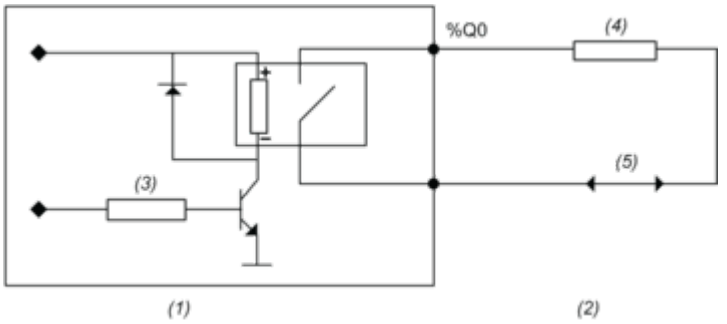

(1) Module
(2) Output
(3) Command
(4) Pre-actuator
(5) Power supply

Module Connection

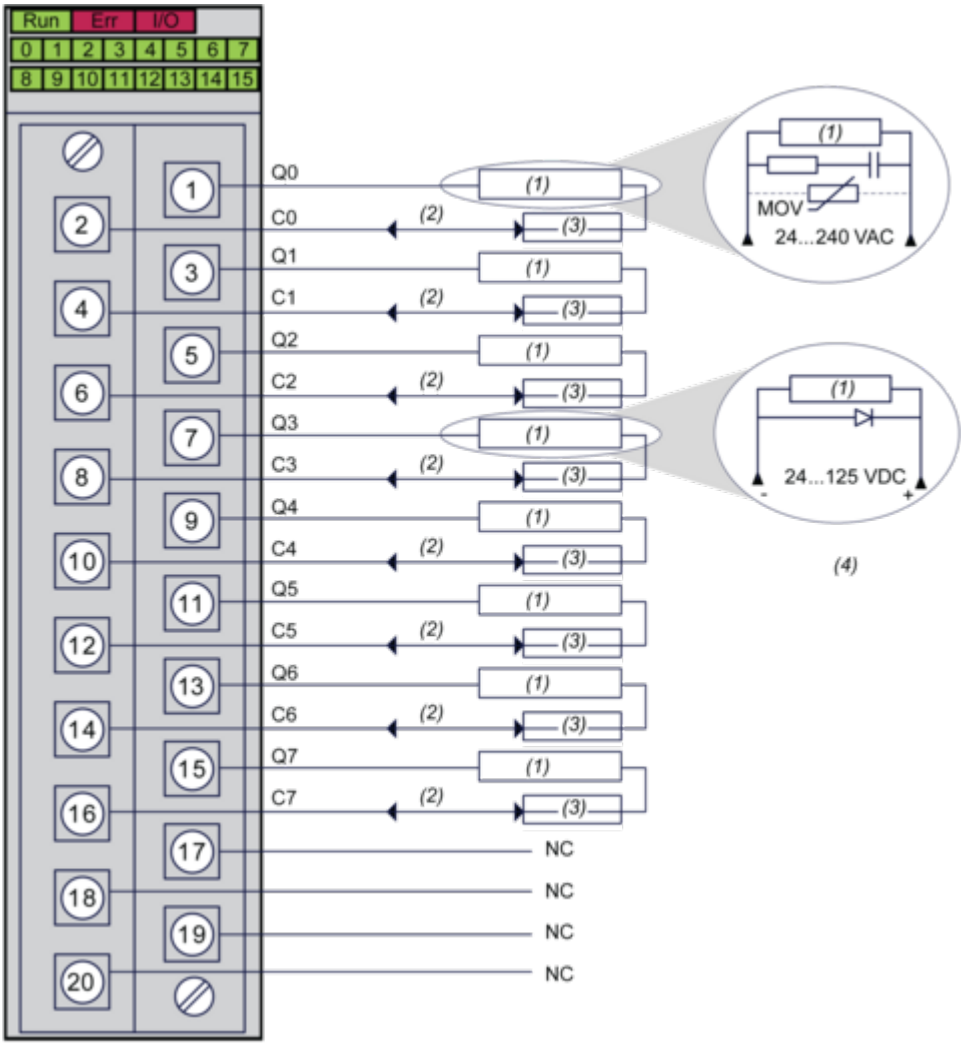

(1) Pre-actuator
(2) Power supply : 24...125 Vdc or 24...240 Vac

(3) Fuse : Use appropriate fast-blow fuse for each relay
(4) We recommend installing this type of protection on the terminals of each pre-actuator
N/C : Not connected

Image of product / Alternate images

Alternative








SN:XXXXXXXXXXX
PV:XX
RL:XX


Schneider
Electric
Modicon
BMXDRA0815
DIG 8Q 125VDC/250VAC
ISOLATED RELAYS
DOM : XXXX

