Produktdatenblatt

Spezifikationen



Modicon X80-E/A-Modul, 8 Schließer/Öffner-Relaisausgänge, 24-240V AC / 24-125V DC, robuste Ausführung

BMXDRC0805H

EAN Code: 3606489485078

Hauptmerkmale

Baureihe	Modicon X80
Produkt- oder Komponententyp	Digitales Ausgangsmodul Relais
Diskrete Ausgangslogik	Positiv oder negativ

Zusatzmerkmale

Min. Schaltstrom	10 mA 5 V DC
Reaktionszeit am Ausgang	<= 10 ms Aktivierung <= 13 ms Deaktivierung
Isolationswiderstand	> 10 MOhm 500 V DC
MTBF Zuverlässigkeit	2650000 H
Schutzfunktionen	Extern Kurzschlussschutz Extern Überlastschutz Extern Überspannungsschutz, induktiv AC Stromnetz Extern Überspannungsschutz, induktiv DC Stromnetz
Produktgewicht	0,189 kg

Montage

Schutzart (IP)	IP20
Beschichtung	Schutzlackierung
Spannungsfestigkeit	1780 V AC bei 50/60 Hz 1 min
Relative Luftfeuchtigkeit	5…95 % bei -25…70 °C Betauung nicht zulässig
Umgebungseigenschaften	Gasbeständig Klasse Gx Gasbeständig Klasse 3C4 Staubbeständig Klasse 3S4 Sandbeständigkeit Klasse 3S4 Salzbeständig Level 2 Spritzgussbeständigkeit Klasse 3B2 Pilzsporen-resistent Klasse 3B2

Verpackungseinheiten

VPE 1 Art	PCE
Anzahl der Geräte pro Packung	1
VPE 1 Höhe	5,500 cm
VPE 1 Breite	17,900 cm
VPE 1 Länge	26,100 cm
Verpackungsgewicht (Lbs)	356,000 g
VPE 2 Art	S03

Bruttopreisliste für Deutschland zuzüglich Zuschläge, Frachtkosten und Mehrwertsteuer, gültig ab dem 1. Januar 2024. Irrtum und Änderungen vorbehalten. Es gelten die AGBs der Schneider Electric GmbH.

Haftungsausschluss: Diese Dokumentation dient nicht als Ersatz für die Beurteilung der Eignung oder Verlässlichkeit dieser Produkte für bestimmte Verwendungsbereiche des Benutzers und darf nicht zu diesem Zweck verwendet werden.

VPE 2 Menge	8
VPE 2 Höhe	30,000 cm
VPE 2 Breite	30,000 cm
VPE 2 Länge	40,000 cm
VPE 2 Gewicht	3,332 kg

Vertragliche Gewährleistung

Garantie (in Monaten)	18

Environmental Data

Schneider Electric hat sich zum Ziel gesetzt, den Net Zero-Status bis 2050 durch Lieferkettenpartnerschaften, Materialien mit geringerer Auswirkung und Kreislaufbildung über unsere laufende Kampagne "Use Better, Use Longer, Use Again" zu erreichen, um die Lebensdauer und Recyclingfähigkeit der Produkte zu verlängern.

Erläuterung der Environmental Data >

Wie wir die Produktnachhaltigkeit bewerten >

Umweltbilanz

Total lifecycle Carbon footprint	**26 kg CO2 eq.**
CO_2-Fußabdruck der Herstellungsphase [A1 bis A3]	**20 kg CO2 eq.**
CO_2-Fußabdruck der Distributionsphase [A4]	**0 kg CO2 eq.**
CO_2-Fußabdruck der Installationsphase [A5]	**0.3 kg CO2 eq.**
CO_2-Fußabdruck der Nutzungsphase [B2, B3, B4, B6]	**6 kg CO2 eq.**
CO_2-Fußabdruck der End-of-Life-Phase [C1 bis C4]	**0.4 kg CO2 eq.**
Umweltproduktdeklaration	**Produktumweltprofil**

Use Better

Materialien und Verpackung

Verpackung mit Recycling-Karton	**Ja**
Verpackung ohne Kunststoff	**Ja**
SCIP-Nummer	**43b0fbab-d94b-43e8-be0a-0b39cadd288b**
EU-RoHS-Richtlinie	**Freistellungskonform**
REACh-Verordnung	**Produkt beinhaltet besorgniserregende Stoffe (SVHC) über dem Schwellwert**

Use Again

Reproduktion

Recyclingfähigkeitspotential in %	**0**
Circular Econmomy-Eignung	**Entsorgungsinformationen**
Rücknahme	**Ja**

Maßzeichnungen

Abmessungen

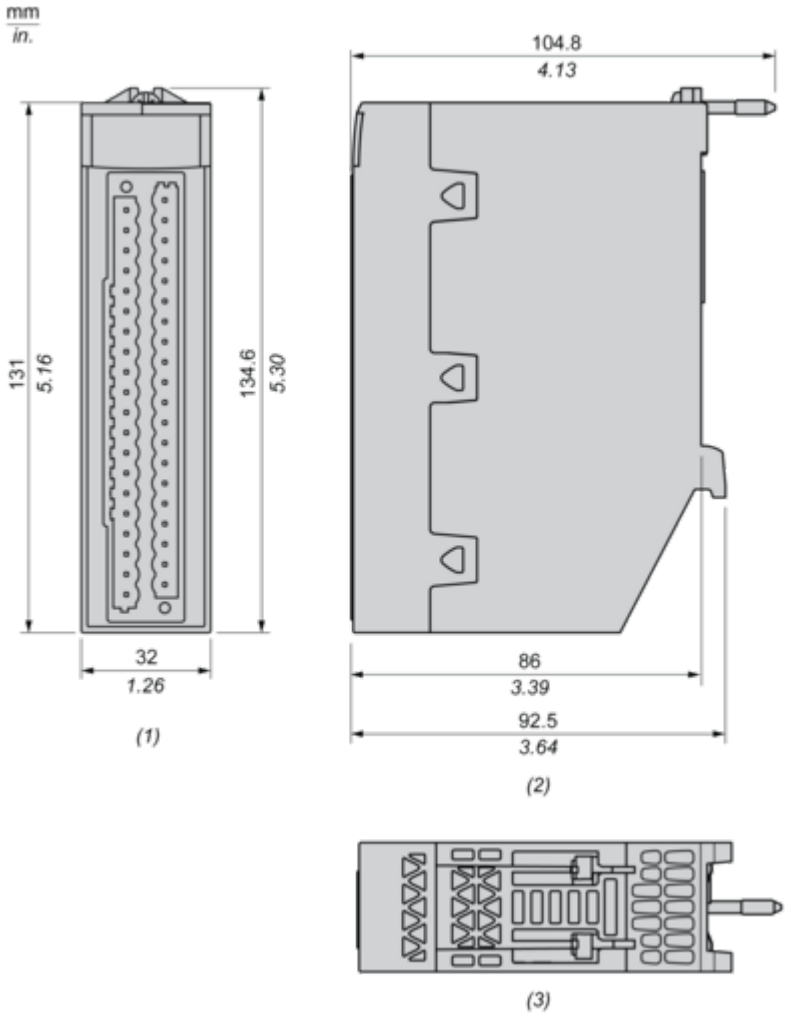

(1) Vorderansicht
(2) Rechtsseitige Ansicht
(3) Draufsicht

Anschlüsse und Schema

Anschluss des Moduls

Ausgangsschaltplan

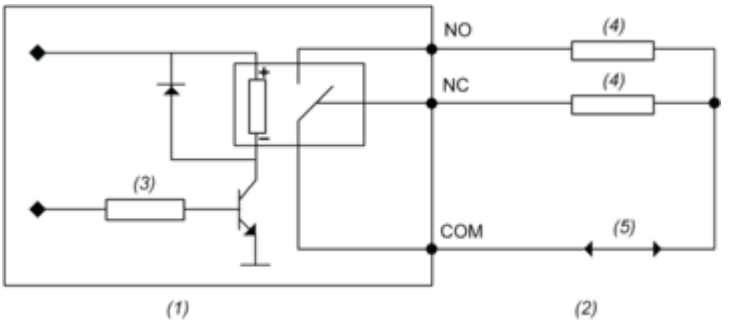

(1) Modul
(2) Ausgang
(3) Befehl
(4) Vorstellglied
(5) Spannungsversorgung
NO Schließer-Ausgang
NC : Öffner-Ausgang

Anschluss des Moduls

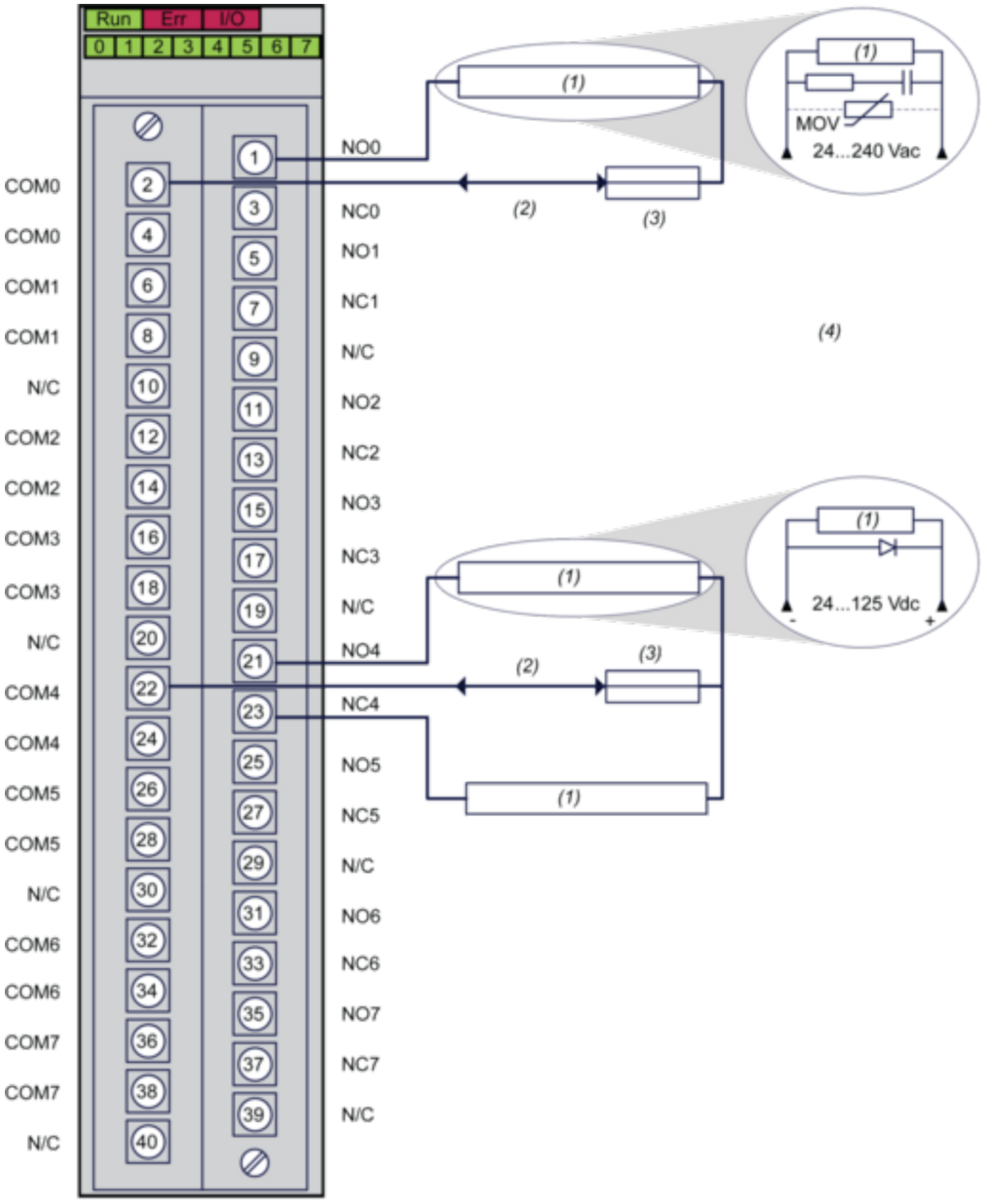

(1) Vorstellglied
(2) Spannungsversorgung: 24 bis 125 VDC oder 24 bis 240 VAC
(3) Sicherung: Verwenden Sie für jedes Relais eine geeignete flinke Sicherung.
(4) Wir empfehlen die Installation dieser Art von Schutz an den Klemmen jedes Vorstellglieds
N/C: Not connected (Nicht verbunden)

Image of product / Alternate images

Alternative








SN:XXXXXXXXXXX
PV:XX
RL:XX




Schneider
Electric
Modicon
BMXDRC0805
DIG 8NO/NC
125VDC/250VAC
ISOLATED RELAYS
DOM : XXXX