Produkta datu lapa

Specifikācijas



Diskrēts Ievades modulis, Modicon X80, 32 ieejas, pozitīvs 24V DC, smagām vidēm

BMXDDI3202KH

Galvenā

Produktu klāsts	Modicon X80
Produkta vai sastāvdaļas veids	Diskrēts ievades modulis
Ierīces lietojumprogramma	Industrial application in severe environment
Diskrēts ievades numurs	32
Diskrēts ieejas spriegums	24 V DC priekš izolēts
Diskrētā ievades loģika	Pozitīva loģika (izlietne)

Papildinošs

Discrete input number	32 izolēts conforming to IEC 60947-5-2 at 24 V DC 32 izolēts conforming to IEC 61131-2 3. tips at 24 V DC
Input wiring mode	2 vai 3 vadi
Discrete input current	2,5 mA at 24 V DC
Sprieguma stāvoklis 0 garantēts	< 5 V
Garantēts pašreizējais stāvoklis 1	>= 2 mA
Current state 0 guaranteed	<= 0,5 mA
Ieejas pretestība	9600 Ohm
Ievadu paralēla	Nē
Ievades aizsardzības veids	Reverse polarity protection
Izolācijas pretestība	> 10 MOhm 500 V DC
DC tipiskais reakcijas laiks	4 ms
DC maksimālais reakcijas laiks	7 ms
Sensor power supply	19…30 V
Tipisks strāvas patēriņš	121 mA DC
Pašreizējais patēriņš	160 mA pie 3,3 V DC
Jaudas izkliede W	3,9 W
Izolācija starp kanāliem un kopni	1500 V for 1 minute
MTBF uzticamība	905000 H
Sprieguma noteikšanas slieksnis	< 14 V DC sensors vaina > 18 V DC sensors Labi
Vietējā signalizācija	pie moduļa darbība (RUN) 1 LED (zaļš) pie kanālu diagnostika 1 LED uz kanālu (zaļš) pie moduļa kļūda (ERR) 1 LED (sarkans) pie moduļa I/O 1 LED (sarkans)
Augstums	134,6 mm

Ir sasniegts maksimālais saīdzināmo produktu skaits. Lūdzu, atveriet sadaļu Salīdzināt produktus #SAITE# un izdzēsiet kādu produktu, lai turpinātu.

Platums	32 mm
Dziļums	86 mm
Neto svars	0,112 kg

Vide

IP aizsardzības pakāpe	IP20
Aizsardzības ārstēšana	Konformāls pārklājums
Marķējums	CE UKCA CULus RCM EAC
Produktu sertifikāti	ATEX zona 2 IECEx 2. zona CCC Ex zone 2 (pending) cULus HazLoc
Standarti	IEC 61131-2
direktīvas	2014/35/ES - zemsprieguma direktīva 2014/30/ES - elektromagnētiskā saderība
Dielektriskā izturība	1500 V ACpie 50/60 Hz 1 minūte, primārā/sekundārā 500 V DC 1 minūte starp kanālu grupām
Apkārtējā gaisa temperatūra darbībai	-25…70 °C
Relatīvais mitrums	5…95 %pie -25…70 °C bez kondensāta
Darbības augstums	0...2000 m 2000...5000 m ar pazemināšanu
Vides raksturojums	gāzes izturīgs klase Gx gāzes izturīgs klase 3C4 putekļu izturīgs klase 3S4 izturīgs pret smiltīm klase 3S4 izturīgs pret sāli 2. līmenis izturīgs pret pelējuma augšanu klase 3B2 izturīgs pret sēnīšu sporām klase 3B2

Iepakošanas vienības

Pirmā iepakojuma vienības tips	PCE
Vienību skaits 1. iepakojumā	1
1. iepakojuma augstums	5,500 cm
1. iepakojuma platums	11,000 cm
1. iepakojuma garums	11,800 cm
1. iepakojuma svars	152,000 g
Otrā iepakojuma vienības tips	S02
Vienību skaits 2. iepakojumā	15
2. iepakojuma augstums	15,000 cm
2. iepakojuma platums	30,000 cm
2. iepakojuma garums	40,000 cm
2. iepakojuma svars	2,605 kg

Līguma garantija

Garantija (mēnešos)	18

Environmental Data

Schneider Electric mērķis ir līdz 2050. gadam sasniegt nulles emisiju statusu, izmantojot piegādes ķēdes partnerību, zemākas ietekmes materiālus un cirkularitāti, izmantojot mūsu pašreizējo kampaņu "Use Better, Use Longer, Use Again", lai pagarinātu produktu kalpošanas laiku un to pārstrādājamību.

Environmental Data skaidrojums >

Kā mēs novērtējam produktu ilgtspēju >

Ietekme uz vidi

Kopējā dzīves cikla oglekļa pēda	**42 kg CO2 eq.**
Ražošanas posma oglekļa pēdas nospiedums [A1–A3]	**21 kg CO2 eq.**
Izplatīšanas posma oglekļa pēdas nospiedums [A4]	**0 kg CO2 eq.**
Uzstādīšanas posma oglekļa pēdas nospiedums [A5]	**0 kg CO2 eq.**
Lietošanas posma oglekļa pēdas nospiedums [B2, B3, B4, B6]	**21 kg CO2 eq.**
Dzīves cikla beigu posma oglekļa pēdas nospiedums [C1–C4]	**0.3 kg CO2 eq.**
Vides informācijas publiskošana	**Produkta ietekme uz vidi**

Use Better

Materiāli un iepakojums

Iepakojums izgatavots no pārstrādāta kartona	**Jā**
Iepakojums bez plastmasas	**Jā**
SCIP numurs	**43b0fbab-d94b-43e8-be0a-0b39cadd288b**
ES RoHS direktīva	**Atbilst, Izmantojot Izņēmumu**
REACh regula	**Atsauce satur vielas virs noteiktās normas, kas rada ļoti lielas bažas**

Use Again

Pārsaiņošana un atkārtota ražošana

Pārstrādājamības potenciāls, %	**3**
Cirkularitātes profils	**Informācija par ekspluatācijas izbeigšanu**
Atgriešana	**Jā**

Dimensions Drawings

Modules Mounted on Racks

Dimensions

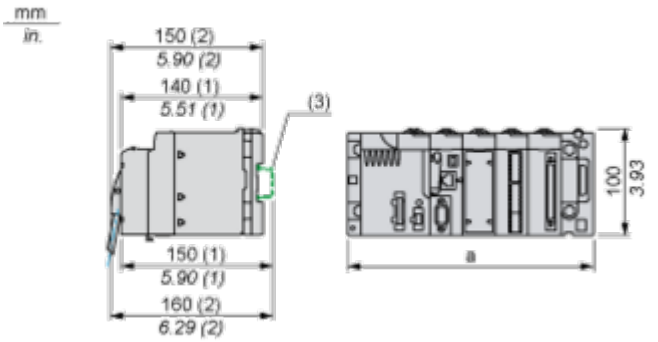

(1) With removable terminal block (cage, screw or spring).
(2) With FCN connector.
(3) On AM1 ED rail: 35 mm wide, 15 mm deep. Only possible with BMXXBP0400/0400H/0600/0600H/0800/0800H rack.

Rack references	a in mm	a in in.
BMXXBP0400 and BMXXBP0400H	242.4	09.54
BMXXBP0600 and BMXXBP0600H	307.6	12.11
BMXXBP0800 and BMXXBP0800H	372.8	14.68
BMXXBP1200 and BMXXBP1200H	503.2	19.81

Connections and Schema

Connecting the Module

Input Circuit Diagram

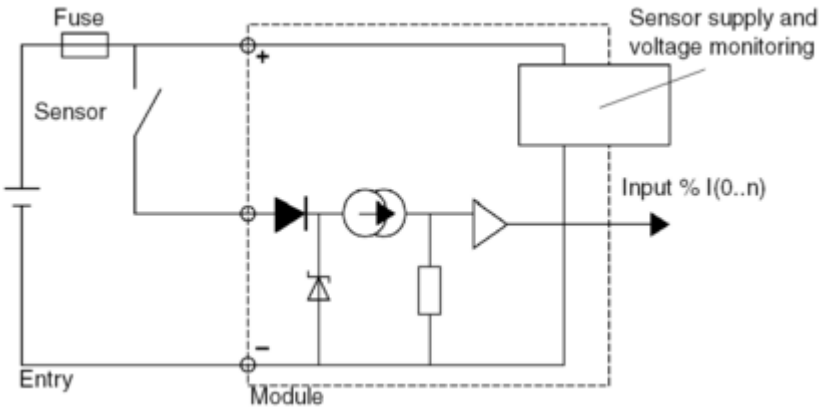

Module Connection

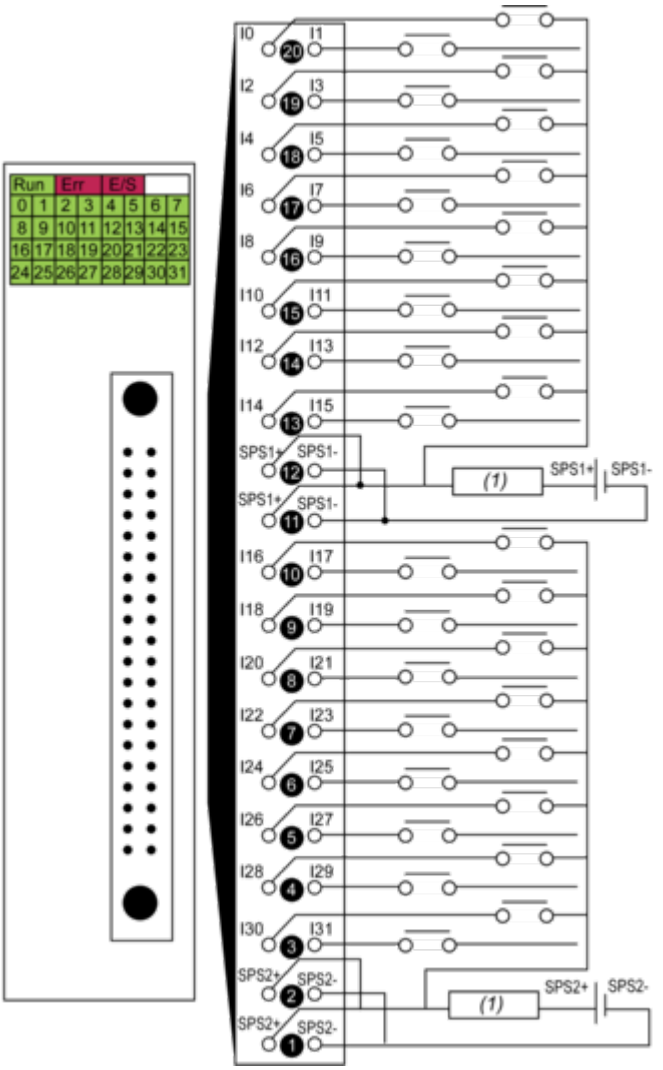

(1) fuse: fast blow fuse of 0.5 A for each 16-channel group

power supply 24 VDC
SPS sensor power supply

Image of product / Alternate images

Alternative





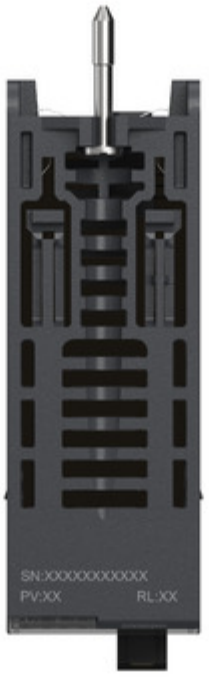
SN:XXXXXXXXXXX
PV:XX
RL:XX

