Produktdatenblatt

Spezifikationen



Modicon X80-E/A-Modul, 32 Transistorausgänge, 24V DC positive Logik, Pfostenstecker, 0,1A, Schutzlackierung

BMXDDO3202KC

EAN Code: 3606480927829

Hauptmerkmale

Baureihe	Modicon X80
Produkt- oder Komponententyp	Diskretes Ausgangsmodul
Diskrete Ausgangslogik	Positiv

Zusatzmerkmale

Reaktionszeit am Ausgang	1,2 ms
Max. Spannungsabfall	<1,5 V in Zustand 1
Isolationswiderstand	> 10 MOhm 500 V DC
Strom pro Kanal	0,125 A
Maximaler Strom je Modul	3,2 A
Parallelisierung der Ausgänge	Ja: maximal 3
Taktfrequenz	0,5/LI² Hz
max. Überlastzeit	15 ms
Lastimpedanz ohmsch	>= 220 Ohm
Verpolungsschutz	Sperrdiode
MTBF Zuverlässigkeit	290000 H
Schutzfunktionen	Verpolungsschutz Extern Kurzschlussschutz Überlastschutz Überspannungsschutz
Spannungserfassungsgrenzwert	< 14 V DC Vorbetätigung Fehler > 18 V DC Vorbetätigung im Zustand 0
Produktgewicht	0,11 kg

Montage

Schutzart (IP)	IP20
Beschichtung	Schutzlackierung
Richtlinien	2014/35/EU - Niederspannungsrichtlinie 2014/30/EU - elektromagnetische Verträglichkeit
Spannungsfestigkeit	1500 V AC bei 50/60 Hz 1 Minute, Ausgang/Masse 1500 V AC bei 50/60 Hz 1 Minute, Ausgang / interne Logik 500 V DC 1 Minute, zwischen Gruppen von Kanälen
Relative Luftfeuchtigkeit	5…95 % bei 0…60 °C Betauung nicht zulässig

Bruttopreisliste für Deutschland zuzüglich Zuschläge, Frachtkosten und Mehrwertsteuer, gültig ab dem 1. Januar 2024. Irrtum und Änderungen vorbehalten. Es gelten die AGBs der Schneider Electric GmbH.

Haftungsausschluss: Diese Dokumentation dient nicht als Ersatz für die Beurteilung der Eignung oder Verlässlichkeit dieser Produkte für bestimmte Verwendungsbereiche des Benutzers und darf nicht zu diesem Zweck verwendet werden.

Umgebungseigenschaften	Gasbeständig Klasse Gx Gasbeständig Klasse 3C4 Staubbeständig Klasse 3S4 Sandbeständigkeit Klasse 3S4 Salzbeständig Level 2 Spritzgussbeständigkeit Klasse 3B2 Pilzsporen-resistent Klasse 3B2

Verpackungseinheiten

VPE 1 Art	PCE
Anzahl der Geräte pro Packung	1
VPE 1 Höhe	5,5 cm
VPE 1 Breite	11,5 cm
VPE 1 Länge	12,0 cm
Verpackungsgewicht (Lbs)	152,0 g
VPE 2 Art	S02
VPE 2 Menge	15
VPE 2 Höhe	15 cm
VPE 2 Breite	30 cm
VPE 2 Länge	40 cm
VPE 2 Gewicht	3,06 kg
VPE 3 Art	P06
VPE 3 Menge	240
VPE 3 Höhe	75,0 cm
VPE 3 Breite	60,0 cm
VPE 3 Länge	80,0 cm
VPE 3 Gewicht	57 kg

Vertragliche Gewährleistung

Garantie (in Monaten)	18

Environmental Data

Schneider Electric hat sich zum Ziel gesetzt, den Net Zero-Status bis 2050 durch Lieferkettenpartnerschaften, Materialien mit geringerer Auswirkung und Kreislaufbildung über unsere laufende Kampagne "Use Better, Use Longer, Use Again" zu erreichen, um die Lebensdauer und Recyclingfähigkeit der Produkte zu verlängern.

Erläuterung der Environmental Data >

Wie wir die Produktnachhaltigkeit bewerten >

Umweltbilanz

Total lifecycle Carbon footprint	**41 kg CO2 eq.**
CO_2-Fußabdruck der Herstellungsphase [A1 bis A3]	**19 kg CO2 eq.**
CO_2-Fußabdruck der Distributionsphase [A4]	**0 kg CO2 eq.**
CO_2-Fußabdruck der Installationsphase [A5]	**0 kg CO2 eq.**
CO_2-Fußabdruck der Nutzungsphase [B2, B3, B4, B6]	**21 kg CO2 eq.**
CO_2-Fußabdruck der End-of-Life-Phase [C1 bis C4]	**0.3 kg CO2 eq.**
Umweltproduktdeklaration	**Produktumweltprofil**

Use Better

Materialien und Verpackung

Verpackung mit Recycling-Karton	**Ja**
Verpackung ohne Kunststoff	**Ja**
EU-RoHS-Richtlinie	**Freistellungskonform**
REACh-Verordnung	**Produkt beinhaltet besorgniserregende Stoffe (SVHC) über dem Schwellwert**

Use Again

Reproduktion

Recyclingfähigkeitspotential in %	**3**
Circular Econmomy-Eignung	**Entsorgungsinformationen**
Rücknahme	**Ja**

Maßzeichnungen

Auf Racks montierte Module

Abmessungen

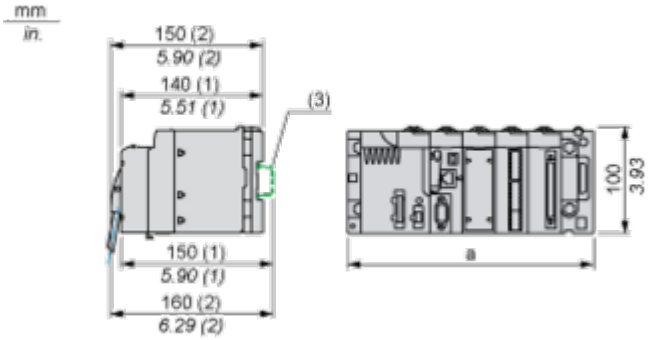

(1) Mit abnehmbarer Klemmenleiste (Schaltkäfig, Schraube oder Feder).
(2) Mit FCN-Stecker.
(3) Auf AM1 ED-Schiene: 35 mm breit, 15 mm tief. Nur möglich mit BMXXBP0400/0400H/0600/0600H/0800/0800H-Rack.

Rack-Referenzen	a in mm	a in in.
BMXXBP0400 und BMXXBP0400H	242,4	09,54
BMXXBP0600 und BMXXBP0600H	307,6	12,11
BMXXBP0800 und BMXXBP0800H	372,8	14,68
BMXXBP1200 und BMXXBP1200H	503,2	19,81

Anschlüsse und Schema

Anschluss des Moduls

Ausgangsschaltplan

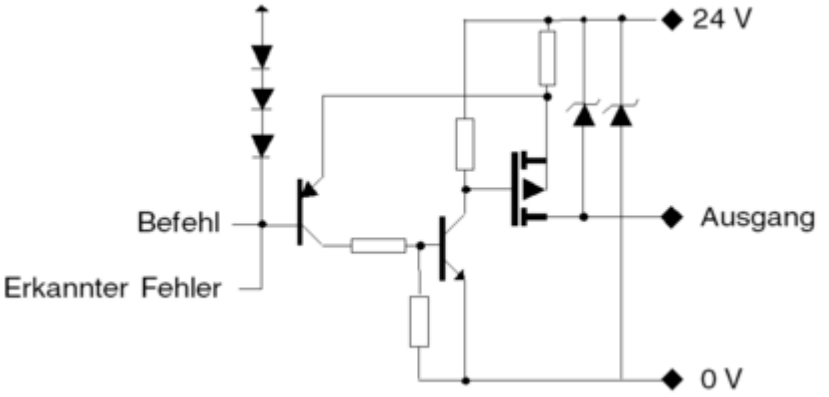

Anschluss des Moduls

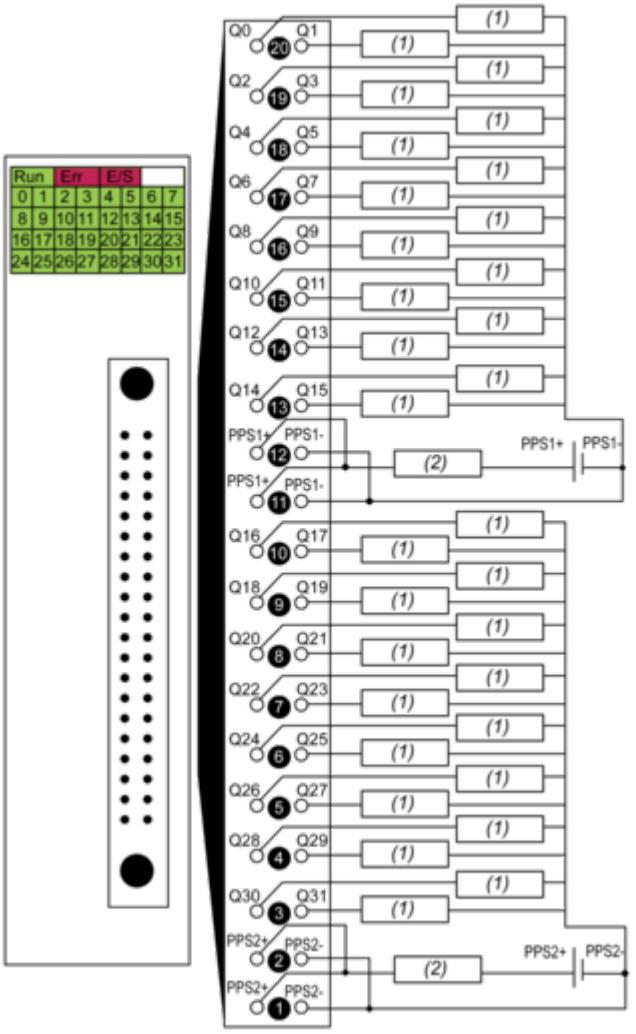

(1) Vorstellglied

(2) Sicherung: Flinke 2-A-Sicherung für jede 16-Kanalgruppe
Spannungsversorgung 24 VDC
PPS: Vorstellgliedversorgung

Image of product / Alternate images

Alternative







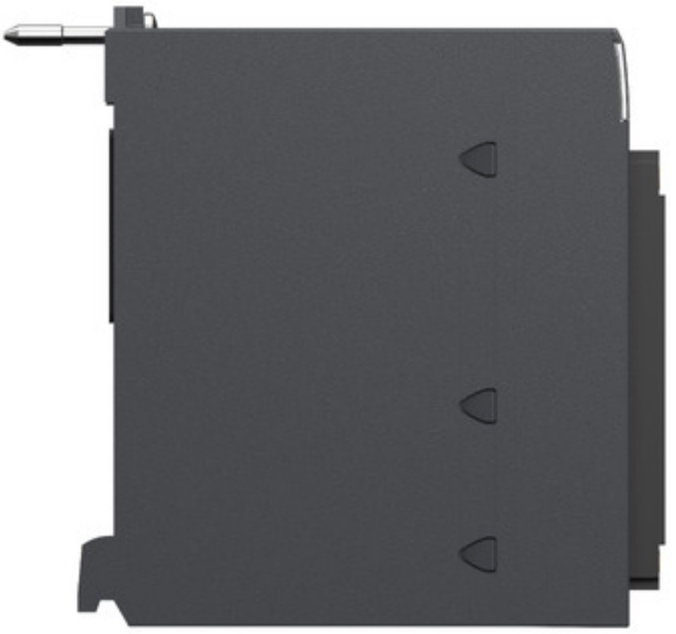




SN:XXXXXXXXXXX
PV:XX
RL:XX