Produkta datu lapa

Specifikācijas



Diskrēts Ievades modulis, Modicon X80, 32 ieejas, 12/24V DC pozitīva vai negatīva, smagai videi

BMXDDI3232H

Galvenā

Produktu klāsts	Modicon X80
Produkta vai sastāvdaļas veids	Diskrēts ievades modulis
Ierīces lietojumprogramma	Industrial application in severe environment
Diskrēts ievades numurs	32
Diskrēts ieejas spriegums	12 V DC priekš izolēts 24 V DC priekš izolēts
Diskrētā ievades loģika	Pozitīvs vai negatīvs

Papildinošs

Discrete input number	32 izolēts conforming to IEC 61131-2 3. tips at 12 V DC 32 izolēts conforming to IEC 61131-2 3. tips at 24 V DC
Input wiring mode	2 vai 3 vadi
Discrete input current	3,3 mA at 12 V DC 3,3 mA at 24 V DC
Sprieguma stāvoklis 1 garantēts	>= 10 V <= -10 V
Sprieguma stāvoklis 0 garantēts	<= 5 V >= -5 V
Garantēts pašreizējais stāvoklis 1	>= 2 mA
Current state 0 guaranteed	<= 1,5 mA
Ieejas pretestība	7270 omi
Izolācijas pretestība	> 10 MOhm 500 V DC
DC tipiskais reakcijas laiks	4 ms
DC maksimālais reakcijas laiks	7 ms
Izvadu paralēla	Jā
Sensor power supply	19…30 V
Tipisks strāvas patēriņš	100 mA DC 7,6 mA pie 24 V DC
Pašreizējais patēriņš	130 mA pie 3,3 V DC Pie 24 V DC
Jaudas izkliede W	4,7 W
Izolācija starp kanāliem un kopni	1500 V for 1 minute
Karstās maiņas atkāpšanās	Yes
MTBF uzticamība	2200000 H

Ir sasniegts maksimālais salīdzināmo produktu skaits. Lūdzu, atveriet sadaļu Salīdzināt produktus #SAITE# un izdzēsiet kādu produktu, lai turpinātu.

Sprieguma noteikšanas slieksnis	< 14 V DC sensors vaina > 19 V DC sensors Labi
Vietējā signalizācija	pie moduļa darbība (RUN) 1 LED (zaļš) pie kanālu diagnostika 1 LED uz kanālu (zaļš) pie moduļa kļūda (ERR) 1 LED (sarkans) pie moduļa I/O 1 LED (sarkans)
Augstums	134,6 mm
Platums	32 mm
Dziļums	86 mm
Neto svars	0,138 kg

Vide

IP aizsardzības pakāpe	IP20
Aizsardzības ārstēšana	Konformāls pārklājums
Marķējums	CE UKCA CULus RCM EAC
Produktu sertifikāti	ATEX zona 2 IECEx 2. zona CCC Ex zone 2 (pending) cULus HazLoc
Standarti	IEC 61131-2
direktīvas	2014/35/ES - zemsprieguma direktīva 2014/30/ES - elektromagnētiskā saderība
Dielektriskā izturība	1500 V ACpie 50/60 Hz 1 minūte, primārā/sekundārā 1500 V ACpie 50/60 Hz 1 minūte starp kanālu grupām
Apkārtējā gaisa temperatūra darbībai	-25…70 °C
Apkārtējā gaisa temperatūra uzglabāšanai	-40…85 °C
Relatīvais mitrums	5…95 %pie -25…70 °C bez kondensāta
Darbības augstums	0...2000 m 2000...5000 m ar pazemināšanu
Piesārņojuma pakāpe	2
Vides raksturojums	gāzes izturīgs klase Gx gāzes izturīgs klase 3C4 putekļu izturīgs klase 3S4 izturīgs pret smiltīm klase 3S4 izturīgs pret sāli 2. līmenis izturīgs pret pelējuma augšanu klase 3B2 izturīgs pret sēnīšu sporām klase 3B2
Vibrācijas pretestība	3 gn
Triecienizturība	30 gn

Iepakošanas vienības

Pirmā iepakojuma vienības tips	PCE
Vienību skaits 1. iepakojumā	1
1. iepakojuma augstums	5,600 cm
1. iepakojuma platums	18,000 cm
1. iepakojuma garums	25,800 cm
1. iepakojuma svars	317,000 g

Otrā iepakojuma vienības tips	S03
Vienību skaits 2. iepakojumā	10
2. iepakojuma augstums	30,000 cm
2. iepakojuma platums	30,000 cm
2. iepakojuma garums	40,000 cm
2. iepakojuma svars	3,920 kg

Līguma garantija

Garantija (mēnešos)	18

Environmental Data

Schneider Electric mērķis ir līdz 2050. gadam sasniegt nulles emisiju statusu, izmantojot piegādes ķēdes partnerību, zemākas ietekmes materiālus un cirkularitāti, izmantojot mūsu pašreizējo kampaņu "Use Better, Use Longer, Use Again", lai pagarinātu produktu kalpošanas laiku un to pārstrādājamību.

Environmental Data skaidrojums >

Kā mēs novērtējam produktu ilgtspēju >

Ietekme uz vidi

Kopējā dzīves cikla oglekļa pēda	**33 kg CO2 eq.**
Ražošanas posma oglekļa pēdas nospiedums [A1–A3]	**18 kg CO2 eq.**
Izplatīšanas posma oglekļa pēdas nospiedums [A4]	**0 kg CO2 eq.**
Uzstādīšanas posma oglekļa pēdas nospiedums [A5]	**0.3 kg CO2 eq.**
Lietošanas posma oglekļa pēdas nospiedums [B2, B3, B4, B6]	**14 kg CO2 eq.**
Dzīves cikla beigu posma oglekļa pēdas nospiedums [C1–C4]	**0.4 kg CO2 eq.**
Vides informācijas publiskošana	**Produkta ietekme uz vidi**

Use Better

Materiāli un iepakojums

Iepakojums izgatavots no pārstrādāta kartona	**Jā**
Iepakojums bez plastmasas	**Jā**
SCIP numurs	**Fc09aabf-d189-4c77-ae24-bd85c7f06bd1**
ES RoHS direktīva	**Atbilst, Izmantojot Izņēmumu**
REACh regula	**Atsauce satur vielas virs noteiktās normas, kas rada ļoti lielas bažas**

Use Again

Pārsaiņošana un atkārtota ražošana

Pārstrādājamības potenciāls, %	**0**
Cirkularitātes profils	**Informācija par ekspluatācijas izbeigšanu**
Atgriešana	**Jā**

Dimensions Drawings

Modules Mounted on Racks

Dimensions

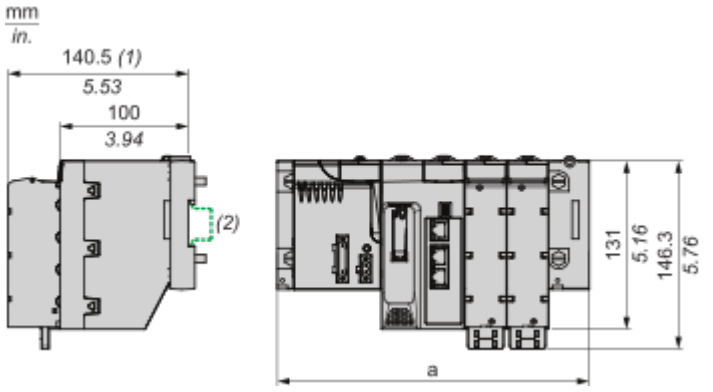

(1) With removable terminal block (cage, screw or spring).
(2) On AM1 ED rail: 35 mm wide, 15 mm deep.

Rack references	a in mm	a in in.
BMXXBP0400 and BMXXBP0400H	242.4	9.54
BMXXBP0600 and BMXXBP0600H	307.6	12.11
BMXXBP0800 and BMXXBP0800H	372.8	14.68
BMXXBP1200and BMXXBP1200H	503.2	19.81
BMEXBP0400 and BMEXBP0400H	242.4	9.54
BMEXBP0800 and BMEXBP0800H	372.8	14.68
BMEXBP1200 and BMEXBP1200H	503.2	19.81
BMEXBP0602 and BMEXBP0602H	375.8	14.8
BMEXBP1002 and BMEXBP1002H	506.2	19.93

Connections and Schema

Connecting the Module

Input Circuit Diagram

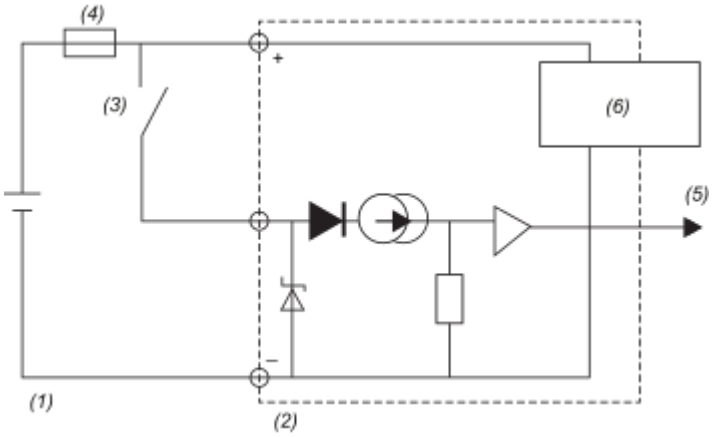

The following diagram shows the circuit of a direct current input (negative logic).

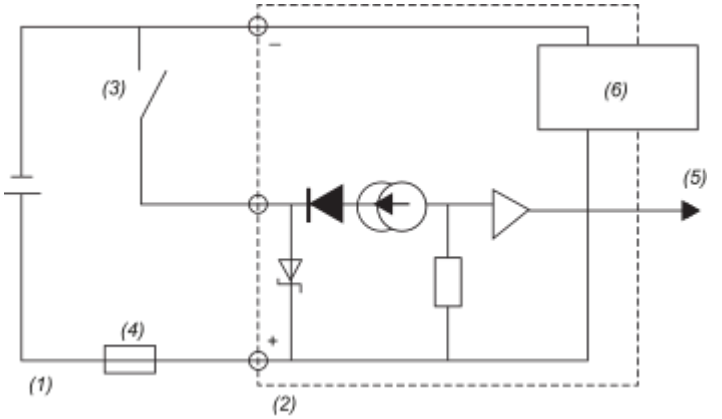

(1) Entry
(2) Module
(3) Sensor
(4) Fuse
(5) Input % I(0...n)
(6) Sensor supply and voltage monitoring

Module Connection

Positive logic (sink)	Negative logic (source)
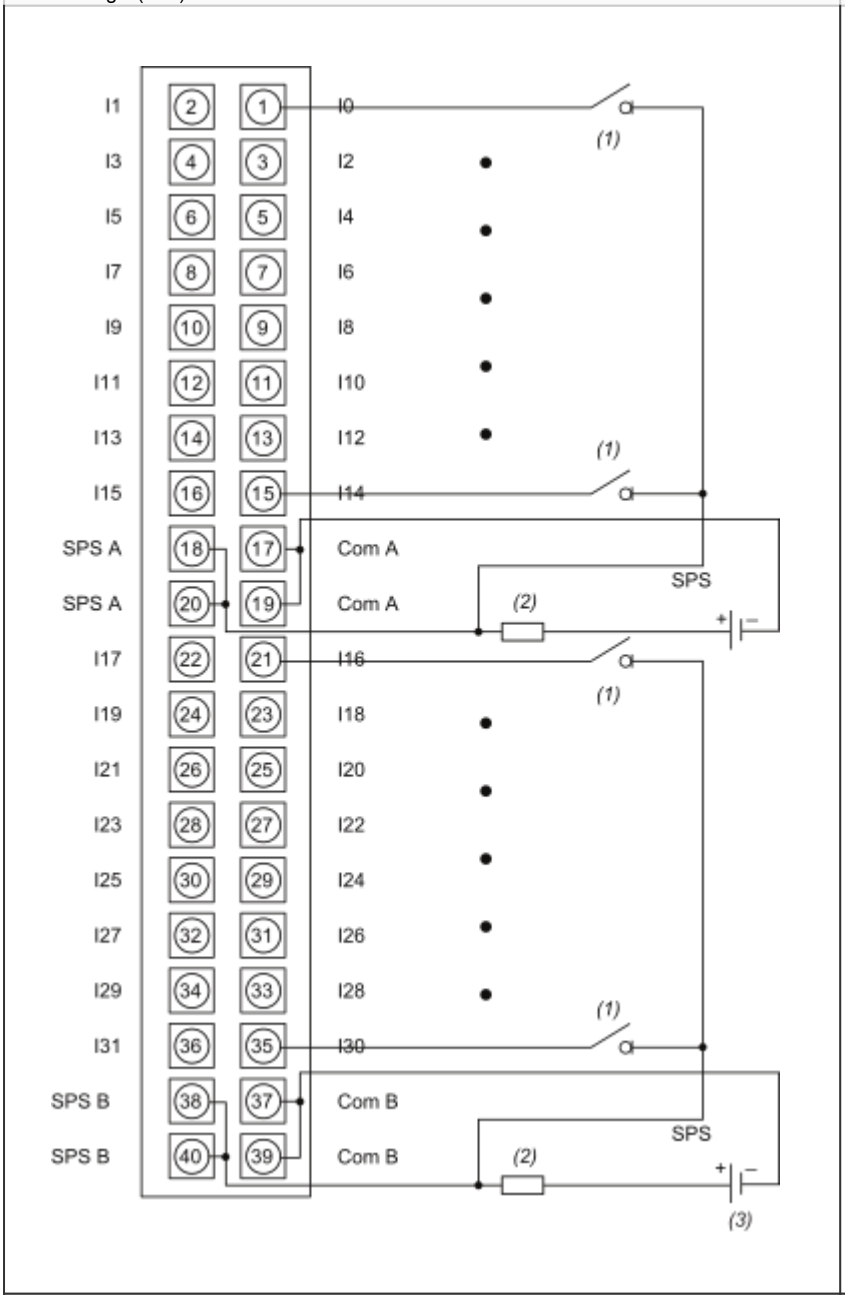	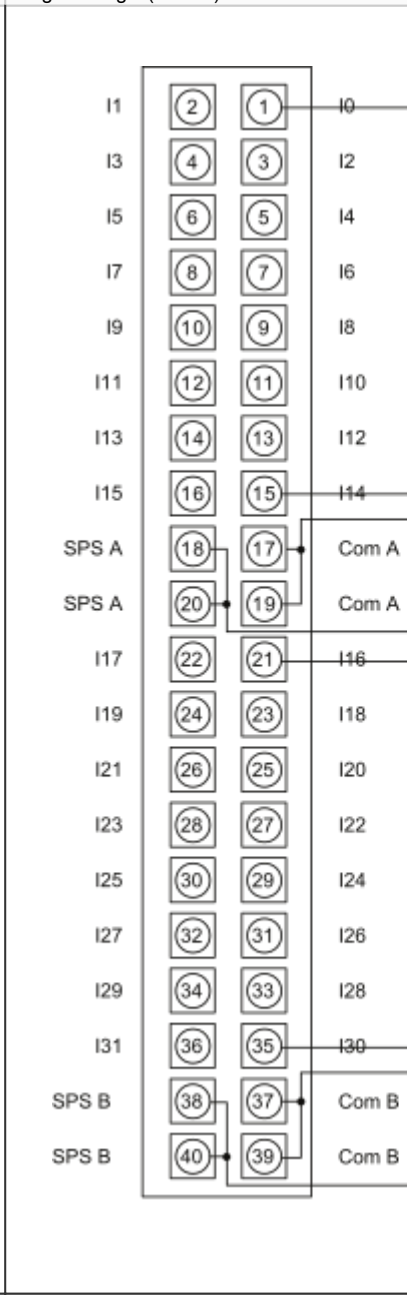

(1) Sensor
(2) Fuse : fast-blow fuse of 0.5A
(3) 12 VDC/24 VDC
SPS: Sensor power supply

Image of product / Alternate images

Alternative

Produkta datu lapa BMXDDI3232H





