Produktdatenblatt

Spezifikationen



Modicon X80-E/A-Modul, 32 dig. Eingänge, 24V DC, pos. oder neg. Logik, robuste Ausführung

BMXDDI3232H

EAN Code: 3606481946720

Hauptmerkmale

Baureihe	Modicon X80
Produkt- oder Komponententyp	Diskretes Eingangsmodul
Geräteanwendung	Industrieller Einsatz in rauer Umgebung
Anzahl diskrete Eingänge	32
Diskrete Eingangsspannung	12 V DC für isoliert 24 V DC für isoliert
Diskrete Eingangslogik	Positiv oder negativ

Zusatzmerkmale

Anzahl diskrete Eingänge	32 isoliert conforming to IEC 61131-2 Typ 3 at 12 V DC 32 isoliert conforming to IEC 61131-2 Typ 3 at 24 V DC
Modus der Eingangsverdrahtung	2 oder 3 Leitungen
Diskreter Eingangsstrom	3,3 mA bei 12 V DC 3,3 mA bei 24 V DC
Spannungswert für garantierten Status 1	>= 10 V <= -10 V
Spannungswert für garantierten Status 0	= 5 V >= -5 V
Strom bei Status 1 gewährleistet	= 2 mA
Strom bei Status 0 gewährleistet	= 1,5 mA
Eingangsimpedanz	7270 Ohm
Isolationswiderstand	> 10 MOhm 500 V DC
DC typical response time	4 ms
DC maximum response time	7 ms
Parallelisierung der Ausgänge	Yes
Sensorstromversorgung	: 19…30 V
Typische Leistungsaufnahme	100 mA DC 7,6 mA bei 24 V DC
Stromaufnahme	130 mA bei 3,3 V DC bei 24 V DC
Verlustleistung in W	4,7 W
Isolation zwischen Kanälen und Klemme	1500 V for 1 minute
Hot-Swapping-Fallback	Ja
MTBF Zuverlässigkeit	2200000 H

Bruttopreisliste für Deutschland zuzüglich Zuschläge, Frachtkosten und Mehrwertsteuer, gültig ab dem 1. Januar 2024. Irrtum und Änderungen vorbehalten. Es gelten die AGBs der Schneider Electric GmbH.

Haftungsausschluss: Diese Dokumentation dient nicht als Ersatz für die Beurteilung der Eignung oder Verlässlichkeit dieser Produkte für bestimmte Verwendungsbereiche des Benutzers und darf nicht zu diesem Zweck verwendet werden.

Spannungserfassungsgrenzwert	< 14 V DC Sensor Fehler > 19 V DC Sensor OK
Lokale Signalisierung	1 LED (grün) für Betrieb des Moduls (RUN) 1 LED pro Kanal (grün) für Kanaldiagnose 1 LED (rot) für Modulfehler (ERR) 1 LED (rot) für Modul I/O
Höhe	134,6 mm
Breite	32 mm
Tiefe	86 mm
Produktgewicht	0,138 kg

Montage

Schutzart (IP)	IP20
Beschichtung	Schutzlackierung
Beschriftung	CE UKCA CULus RCM EAC
Produktzertifizierungen	ATEX Zone 2 IECEx zone 2 CCC Ex-Zone 2 (in Vorbereitung) CULus HazLoc
Normen	IEC 61131-2
Richtlinien	2014/35/EU - Niederspannungsrichtlinie 2014/30/EU - elektromagnetische Verträglichkeit
Spannungsfestigkeit	1500 V AC bei 50/60 Hz 1 Minute, primär/sekundär 1500 V AC bei 50/60 Hz 1 Minute, zwischen Gruppen von Kanälen
Umgebungstemperatur bei Betrieb	-25…70 °C
Umgebungstemperatur bei Lagerung	-40…85 °C
Relative Luftfeuchtigkeit	5…95 % bei -25…70 °C Betauung nicht zulässig
Betriebshöhe	0 - 2.000 m 2.000 - 5.000 m mit Leistungsreduzierung
Verschmutzungsgrad	2
Umgebungseigenschaften	Gasbeständig Klasse Gx Gasbeständig Klasse 3C4 Staubbeständig Klasse 3S4 Sandbeständigkeit Klasse 3S4 Salzbeständig Level 2 Spritzgussbeständigkeit Klasse 3B2 Pilzsporen-resistent Klasse 3B2
Vibrationsfestigkeit	3 Gn
Stoßfestigkeit	30 gn

Verpackungseinheiten

VPE 1 Art	PCE
Anzahl der Geräte pro Packung	1
VPE 1 Höhe	5,600 cm
VPE 1 Breite	18,000 cm
VPE 1 Länge	25,800 cm
Verpackungsgewicht (Lbs)	317,000 g

VPE 2 Art	S03
VPE 2 Menge	10
VPE 2 Höhe	30,000 cm
VPE 2 Breite	30,000 cm
VPE 2 Länge	40,000 cm
VPE 2 Gewicht	3,920 kg

Vertragliche Gewährleistung

Garantie (in Monaten)	18

Environmental Data

Schneider Electric hat sich zum Ziel gesetzt, den Net Zero-Status bis 2050 durch Lieferkettenpartnerschaften, Materialien mit geringerer Auswirkung und Kreislaufbildung über unsere laufende Kampagne "Use Better, Use Longer, Use Again" zu erreichen, um die Lebensdauer und Recyclingfähigkeit der Produkte zu verlängern.

Erläuterung der Environmental Data >

Wie wir die Produktnachhaltigkeit bewerten >

Umweltbilanz

Total lifecycle Carbon footprint	**33 kg CO2 eq.**
CO_2-Fußabdruck der Herstellungsphase [A1 bis A3]	**18 kg CO2 eq.**
CO_2-Fußabdruck der Distributionsphase [A4]	**0 kg CO2 eq.**
CO_2-Fußabdruck der Installationsphase [A5]	**0.3 kg CO2 eq.**
CO_2-Fußabdruck der Nutzungsphase [B2, B3, B4, B6]	**14 kg CO2 eq.**
CO_2-Fußabdruck der End-of-Life-Phase [C1 bis C4]	**0.4 kg CO2 eq.**
Umweltproduktdeklaration	**Produktumweltprofil**

Use Better

Materialien und Verpackung

Verpackung mit Recycling-Karton	**Ja**
Verpackung ohne Kunststoff	**Ja**
SCIP-Nummer	**43b0fbab-d94b-43e8-be0a-0b39cadd288b**
EU-RoHS-Richtlinie	**Freistellungskonform**
REACh-Verordnung	**Produkt beinhaltet besorgniserregende Stoffe (SVHC) über dem Schwellwert**

Use Again

Reproduktion

Recyclingfähigkeitspotential in %	**0**
Circular Econmomy-Eignung	**Entsorgungsinformationen**
Rücknahme	**Ja**

Maßzeichnungen

Auf Racks installierte Module

Abmessungen

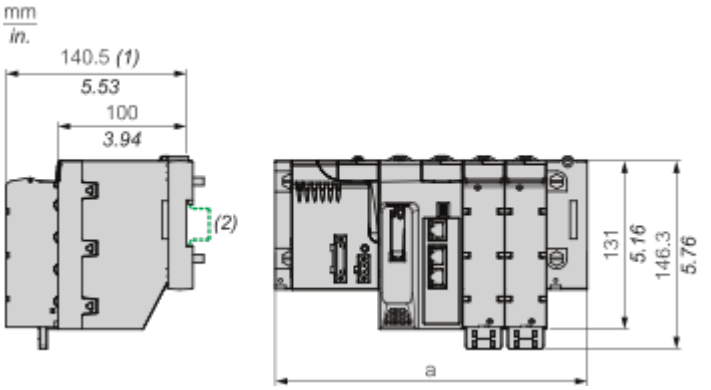

(1) Mit abnehmbarer Klemmenleiste (Käfigzugfeder, Schraube oder Feder).
(2) Auf Schiene AM1 ED: 35 mm breit, 15 mm tief.

Rackreferenzen	a in mm	a in in.
BMXXBP0400 und BMXXBP0400H	242,4	9,54
BMXXBP0600 und BMXXBP0600H	307,6	12,11
BMXXBP0800 und BMXXBP0800H	372,8	14,68
BMXXBP1200 und BMXXBP1200H	503,2	19,81
BMEXBP0400 und BMEXBP0400H	242,4	9,54
BMEXBP0800 und BMEXBP0800H	372,8	14,68
BMEXBP1200 und BMEXBP1200H	503,2	19.81
BMEXBP0602 und BMEXBP0602H	375,8	14,8
BMEXBP1002 und BMEXBP1002H	506,2	19.93

Anschlüsse und Schema

Anschluss des Moduls

Eingangsschaltplan

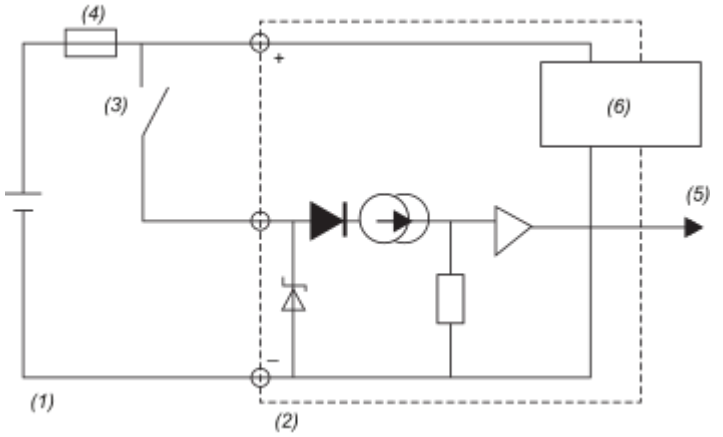

Die folgende Abbildung zeigt den Schaltplan eines Gleichstromeingangs (negative Logik).

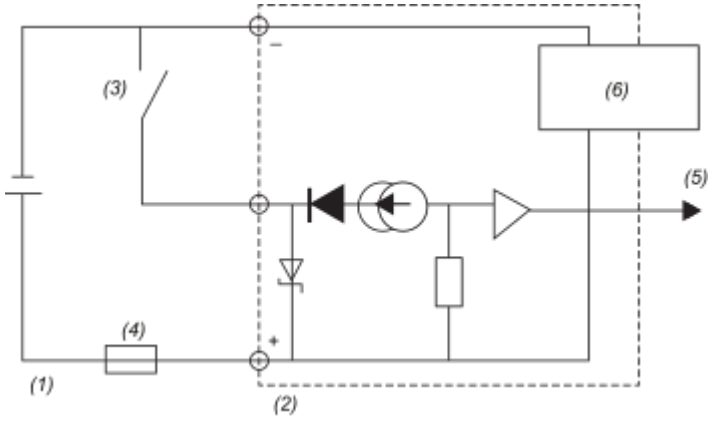

(1) Eingang
(2) Modul
(3) Sensor
(4) Sicherung
(5) Eingang % I(0 bis n)
(6) Sensorversorgung und Spannungsüberwachung

Anschluss des Moduls

Positive Logik (Sink/Strom ziehend)	Negative Logik (Source/Strom liefernd)

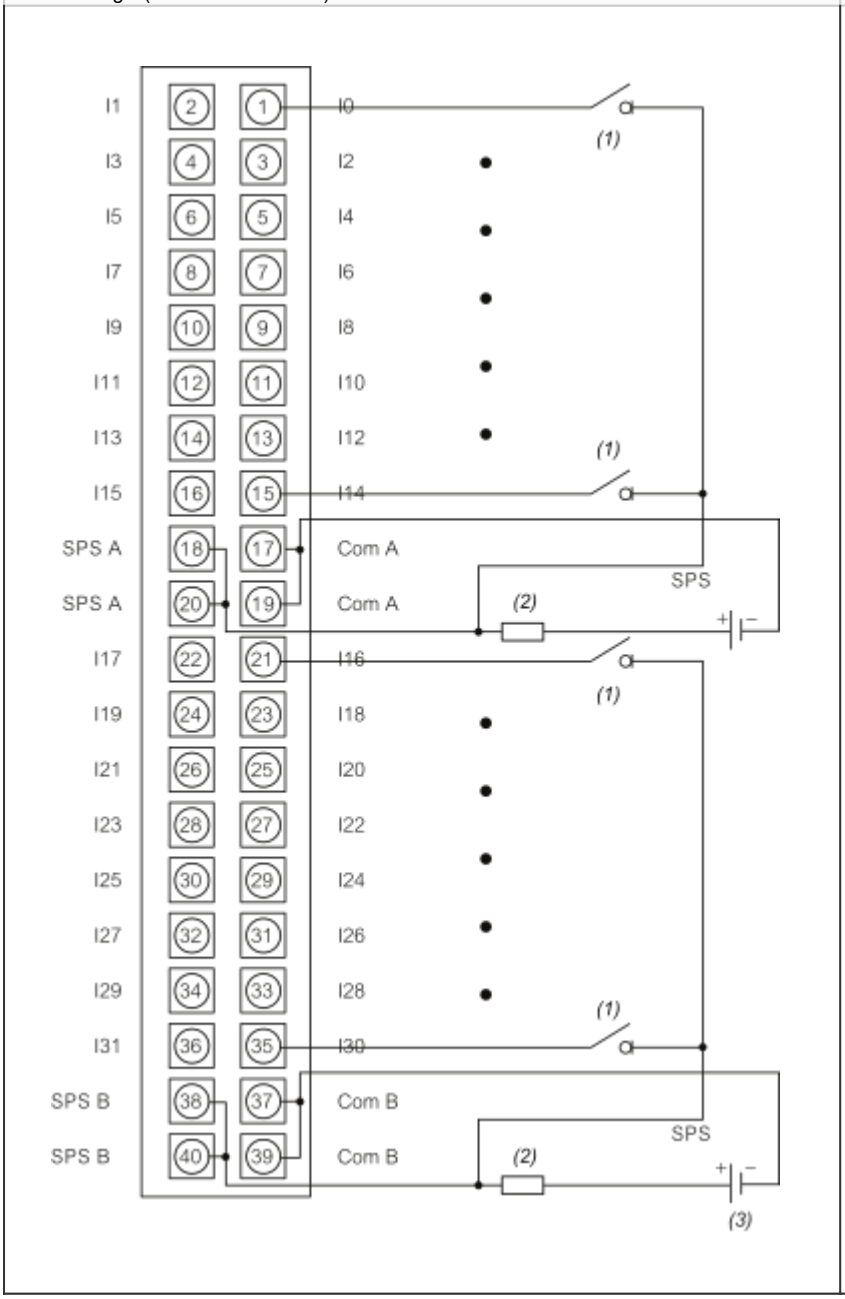

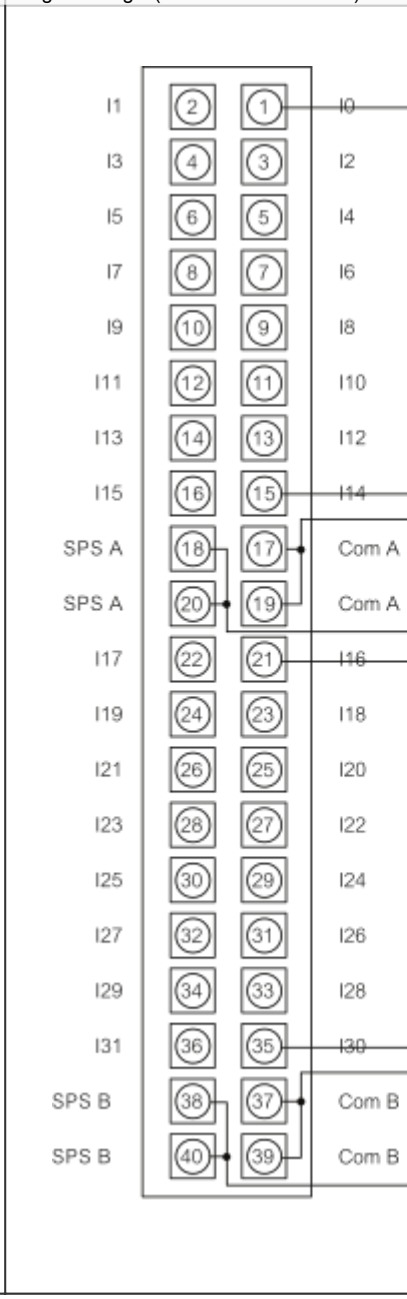

(1) Sensor
(2) Sicherung: Flinke 0,5-A-Sicherung
(3) 12 VDC/24 VDC
SPS: Sensor-Stromversorgung

Image of product / Alternate images

Alternative




Schneider Electric
Modicon
BMXDDI3232H
H DIG 32I 12/24VDC SINK/ SOURCE TB
DOM : XXXX

