# Produkta datu lapa

Specifikācijas



## Diskrēts Ievades modulis, Modicon X80, 32 ieejas, 48V pozitīvs DC, smagai videi

BMXDDI3203H

## Galvenā

| | |
|---|---|
| **Produktu klāsts** | Modicon X80 |
| **Produkta vai sastāvdaļas veids** | Diskrēts ievades modulis |
| **Ierīces lietojumprogramma** | Industrial application in severe environment |
| **Diskrēts ievades numurs** | 32 |
| **Diskrēts ieejas spriegums** | 48 V DC priekš izolēts |
| **Diskrētā ievades loģika** | Current sink |

## Papildinošs

| | |
|---|---|
| **Discrete input number** | 32 izolēts conforming to IEC 61131-2 3. tips at 48 V DC |
| **Input wiring mode** | 2 vai 3 vadi |
| **Discrete input current** | 2,3 mA at 48 V DC |
| **Sprieguma stāvoklis 1 garantēts** | > 30 V |
| **Sprieguma stāvoklis 0 garantēts** | <= 10 V |
| **Garantēts pašreizējais stāvoklis 1** | >= 2 mA |
| **Current state 0 guaranteed** | <= 1,5 mA |
| **Ieejas pretestība** | 20960 omi |
| **Izolācijas pretestība** | > 10 MOhm 500 V DC |
| **DC tipiskais reakcijas laiks** | 4 ms |
| **DC maksimālais reakcijas laiks** | 7 ms |
| **Izvadu paralēla** | Jā |
| **Tipisks strāvas patēriņš** | 100 mA DC<br>110 mA pie 24 V DC |
| **Pašreizējais patēriņš** | 130 mA pie 3,3 V DC<br>125 mA pie 24 V DC |
| **Jaudas izkliede W** | 6 W |
| **Izolācija starp kanāliem un kopni** | 1500 V for 1 minute |
| **Karstās maiņas atkāpšanās** | Yes |
| **MTBF uzticamība** | 2500000 H |
| **Sprieguma noteikšanas slieksnis** | < 24 V DC sensors vaina<br>> 36 V DC sensors Labi |
| **Vietējā signalizācija** | pie moduļa darbība (RUN) 1 LED ( zaļš)<br>pie kanālu diagnostika 1 LED uz kanālu ( zaļš)<br>pie moduļa kļūda (ERR) 1 LED ( sarkans)<br>pie moduļa I/O 1 LED ( sarkans) |

Ir sasniegts maksimālais saīdzināmo produktu skaits. Lūdzu, atveriet sadaļu Salīdzināt produktus #SAITE# un izdzēsiet kādu produktu, lai turpinātu.

| | |
|---|---|
| **Augstums** | 134,6 mm |
| **Platums** | 32 mm |
| **Dziļums** | 86 mm |
| **Neto svars** | 0,138 kg |

## Vide

| | |
|---|---|
| **IP aizsardzības pakāpe** | IP20 |
| **Aizsardzības ārstēšana** | Konformāls pārklājums |
| **Marķējums** | CE<br>UKCA<br>CULus<br>RCM<br>EAC |
| **Produktu sertifikāti** | ATEX zona 2<br>IECEx 2. zona<br>CCC Ex zone 2 (pending)<br>cULus HazLoc |
| **Standarti** | IEC 61131-2 |
| **direktīvas** | 2014/35/ES - zemsprieguma direktīva<br>2014/30/ES - elektromagnētiskā saderība |
| **Dielektriskā izturība** | 1500 V ACpie 50/60 Hz 1 minūte, primārā/sekundārā<br>1500 V ACpie 50/60 Hz 1 minūte starp kanālu grupām |
| **Apkārtējā gaisa temperatūra darbībai** | -25…70 °C |
| **Apkārtējā gaisa temperatūra uzglabāšanai** | -40…85 °C |
| **Relatīvais mitrums** | 5…95 %pie -25…70 °C bez kondensāta |
| **Darbības augstums** | 0...2000 m<br>2000...5000 m ar pazemināšanu |
| **Piesārņojuma pakāpe** | 2 |
| **Vides raksturojums** | gāzes izturīgs klase Gx<br>gāzes izturīgs klase 3C4<br>putekļu izturīgs klase 3S4<br>izturīgs pret smiltīm klase 3S4<br>izturīgs pret sāli 2. līmenis<br>izturīgs pret pelējuma augšanu klase 3B2<br>izturīgs pret sēnīšu sporām klase 3B2 |
| **Vibrācijas pretestība** | 3 gn |
| **Triecienizturība** | 30 gn |

## Iepakošanas vienības

| | |
|---|---|
| **Pirmā iepakojuma vienības tips** | PCE |
| **Vienību skaits 1. iepakojumā** | 1 |
| **1. iepakojuma augstums** | 5,4 cm |
| **1. iepakojuma platums** | 18,0 cm |
| **1. iepakojuma garums** | 26,0 cm |
| **1. iepakojuma svars** | 320,0 g |
| **Otrā iepakojuma vienības tips** | S03 |
| **Vienību skaits 2. iepakojumā** | 10 |
| **2. iepakojuma augstums** | 30 cm |
| **2. iepakojuma platums** | 30 cm |

| | |
|---|---|
| **2. iepakojuma garums** | 40 cm |
| **2. iepakojuma svars** | 3,854 kg |

## Līguma garantija

| | |
|---|---|
| **Garantija (mēnešos)** | 18 |

## Environmental Data

Schneider Electric mērķis ir līdz 2050. gadam sasniegt nulles emisiju statusu, izmantojot piegādes ķēdes partnerību, zemākas ietekmes materiālus un cirkularitāti, izmantojot mūsu pašreizējo kampaņu "Use Better, Use Longer, Use Again", lai pagarinātu produktu kalpošanas laiku un to pārstrādājamību.

Environmental Data skaidrojums >

Kā mēs novērtējam produktu ilgtspēju >

### Ietekme uz vidi

| | |
|---|---|
| Kopējā dzīves cikla oglekļa pēda | **33 kg CO2 eq.** |
| Ražošanas posma oglekļa pēdas nospiedums [A1–A3] | **18 kg CO2 eq.** |
| Izplatīšanas posma oglekļa pēdas nospiedums [A4] | **0 kg CO2 eq.** |
| Uzstādīšanas posma oglekļa pēdas nospiedums [A5] | **0.3 kg CO2 eq.** |
| Lietošanas posma oglekļa pēdas nospiedums [B2, B3, B4, B6] | **14 kg CO2 eq.** |
| Dzīves cikla beigu posma oglekļa pēdas nospiedums [C1–C4] | **0.4 kg CO2 eq.** |
| Vides informācijas publiskošana | **Produkta ietekme uz vidi** |

## Use Better

### Materiāli un iepakojums

| | |
|---|---|
| Iepakojums izgatavots no pārstrādāta kartona | **Jā** |
| Iepakojums bez plastmasas | **Jā** |
| SCIP numurs | **Fc09aabf-d189-4c77-ae24-bd85c7f06bd1** |
| ES RoHS direktīva | **Atbilst, Izmantojot Izņēmumu** |
| REACh regula | **Atsauce satur vielas virs noteiktās normas, kas rada ļoti lielas bažas** |

## Use Again

### Pārsaiņošana un atkārtota ražošana

| | |
|---|---|
| Pārstrādājamības potenciāls, % | **0** |
| Cirkularitātes profils | **Informācija par ekspluatācijas izbeigšanu** |
| Atgriešana | **Jā** |

## Dimensions Drawings

### Modules Mounted on Racks

### Dimensions

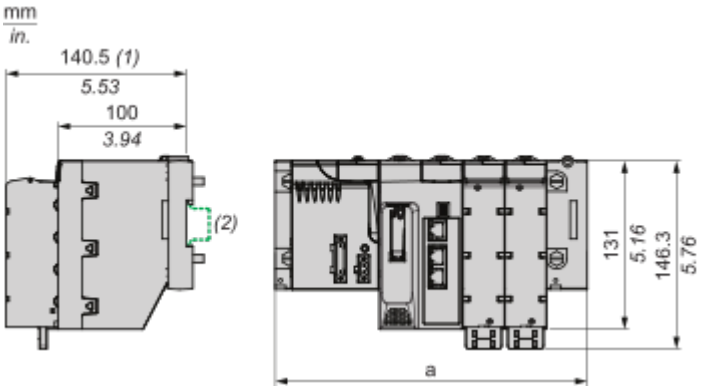


**(1)** With removable terminal block (cage, screw or spring).
**(2)** On AM1 ED rail: 35 mm wide, 15 mm deep.

| Rack references | a in mm | a in in. |
|---|---|---|
| BMXXBP0400 and BMXXBP0400H | 242.4 | 9.54 |
| BMXXBP0600 and BMXXBP0600H | 307.6 | 12.11 |
| BMXXBP0800 and BMXXBP0800H | 372.8 | 14.68 |
| BMXXBP1200and BMXXBP1200H | 503.2 | 19.81 |
| BMEXBP0400 and BMEXBP0400H | 242.4 | 9.54 |
| BMEXBP0800 and BMEXBP0800H | 372.8 | 14.68 |
| BMEXBP1200 and BMEXBP1200H | 503.2 | 19.81 |
| BMEXBP0602 and BMEXBP0602H | 375.8 | 14.8 |
| BMEXBP1002 and BMEXBP1002H | 506.2 | 19.93 |

Connections and Schema

## Connecting the Module

### Input Circuit Diagram

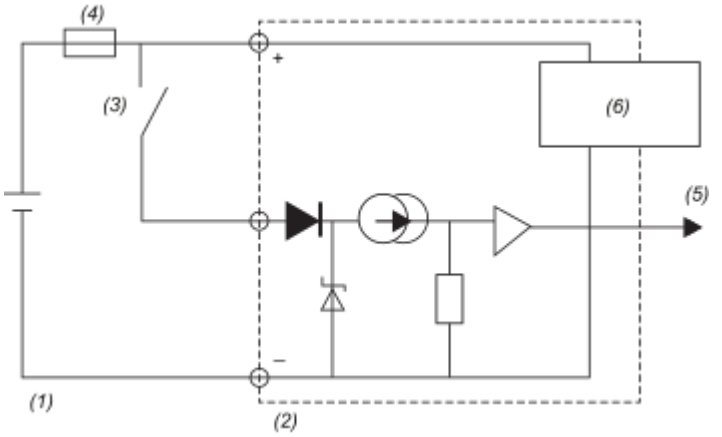


**(1)** Entry
**(2)** Module
**(3)** Sensor
**(4)** Fuse
**(5)** Input % I(0...n)
**(6)** Sensor supply and voltage monitoring

### Module Connection

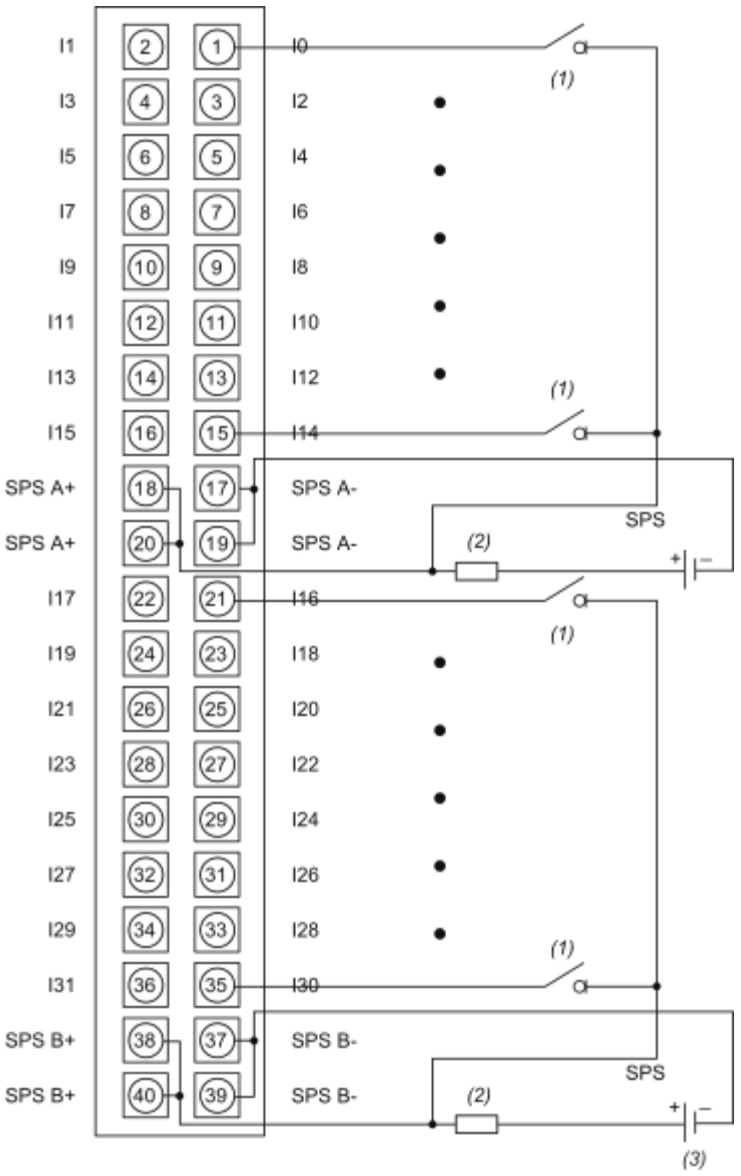


**(1)** Sensor
**(2)** Fuse : fast-blow fuse of 0.5A
**(3)** 48 VDC
**SPS:** Sensor power supply

Image of product / Alternate images

**Alternative**






SN:XXXXXXXXXXX
PV:XX
RL:XX



# Produkta datu lapa BMXDDI3203H



