Produktdatenblatt

Spezifikationen



Modicon X80-E/A-Modul, 16 digitale Eingänge, 100-120V AC mit Drahtbrucherkennung

BMXDAI16142

EAN Code: 3606480025730

Hauptmerkmale

Baureihe	Modicon X80
Produkt- oder Komponententyp	Digitales E/A-Modul
Anzahl diskrete Eingänge	16

Zusatzmerkmale

Eingangsimpedanz	11...13.4 kOhm
Eingangsschutztyp	Verpolungsschutz
Isolationswiderstand	> 10 MOhm 500 V DC
AC activation response time	21 ms
AC deactivation response time	35 ms
Sensorstromversorgung	: 38…60 V
MTBF Zuverlässigkeit	3700000 H
Schutzfunktionen	1 externe Sicherung pro Kanalgruppe0,25 A flinke Feinsicherung
Spannungserfassungsgrenzwert	< 40 V AC Sensor Fehler > 85 V AC Sensor OK
Produktgewicht	0,157 kg

Montage

Schutzart (IP)	IP20
Beschichtung	Standardversion
Spannungsfestigkeit	1780 V AC bei 60 Hz 1 min
Relative Luftfeuchtigkeit	5…95 % bei 0…60 °C Betauung nicht zulässig
Verschmutzungsgrad	2
Vibrationsfestigkeit	3 Gn
Stoßfestigkeit	30 gn

Verpackungseinheiten

VPE 1 Art	PCE
Anzahl der Geräte pro Packung	1
VPE 1 Höhe	5,700 cm
VPE 1 Breite	17,700 cm
VPE 1 Länge	26,000 cm
Verpackungsgewicht (Lbs)	293,000 g

Bruttopreisliste für Deutschland zuzüglich Zuschläge, Frachtkosten und Mehrwertsteuer, gültig ab dem 1. Januar 2024. Irrtum und Änderungen vorbehalten. Es gelten die AGBs der Schneider Electric GmbH.

Haftungsausschluss: Diese Dokumentation dient nicht als Ersatz für die Beurteilung der Eignung oder Verlässlichkeit dieser Produkte für bestimmte Verwendungsbereiche des Benutzers und darf nicht zu diesem Zweck verwendet werden.

VPE 2 Art	S03
VPE 2 Menge	8
VPE 2 Höhe	30,000 cm
VPE 2 Breite	30,000 cm
VPE 2 Länge	40,000 cm
VPE 2 Gewicht	2,940 kg

Vertragliche Gewährleistung

Garantie (in Monaten)	18

Environmental Data

Schneider Electric hat sich zum Ziel gesetzt, den Net Zero-Status bis 2050 durch Lieferkettenpartnerschaften, Materialien mit geringerer Auswirkung und Kreislaufbildung über unsere laufende Kampagne "Use Better, Use Longer, Use Again" zu erreichen, um die Lebensdauer und Recyclingfähigkeit der Produkte zu verlängern.

Erläuterung der Environmental Data >

Wie wir die Produktnachhaltigkeit bewerten >

Umweltbilanz

Total lifecycle Carbon footprint	**28 kg CO2 eq.**
CO_2-Fußabdruck der Herstellungsphase [A1 bis A3]	**17 kg CO2 eq.**
CO_2-Fußabdruck der Distributionsphase [A4]	**0 kg CO2 eq.**
CO_2-Fußabdruck der Installationsphase [A5]	**0.3 kg CO2 eq.**
CO_2-Fußabdruck der Nutzungsphase [B2, B3, B4, B6]	**11 kg CO2 eq.**
CO_2-Fußabdruck der End-of-Life-Phase [C1 bis C4]	**0.3 kg CO2 eq.**
Umweltproduktdeklaration	**Produktumweltprofil**

Use Better

Materialien und Verpackung

Verpackung mit Recycling-Karton	**Ja**
Verpackung ohne Kunststoff	**Ja**
SCIP-Nummer	**43b0fbab-d94b-43e8-be0a-0b39cadd288b**
EU-RoHS-Richtlinie	**Freistellungskonform**
REACh-Verordnung	**Produkt beinhaltet besorgniserregende Stoffe (SVHC) über dem Schwellwert**

Use Again

Reproduktion

Recyclingfähigkeitspotential in %	**0**
Circular Econmomy-Eignung	**Entsorgungsinformationen**
Rücknahme	**Ja**

Maßzeichnungen

Abmessungen

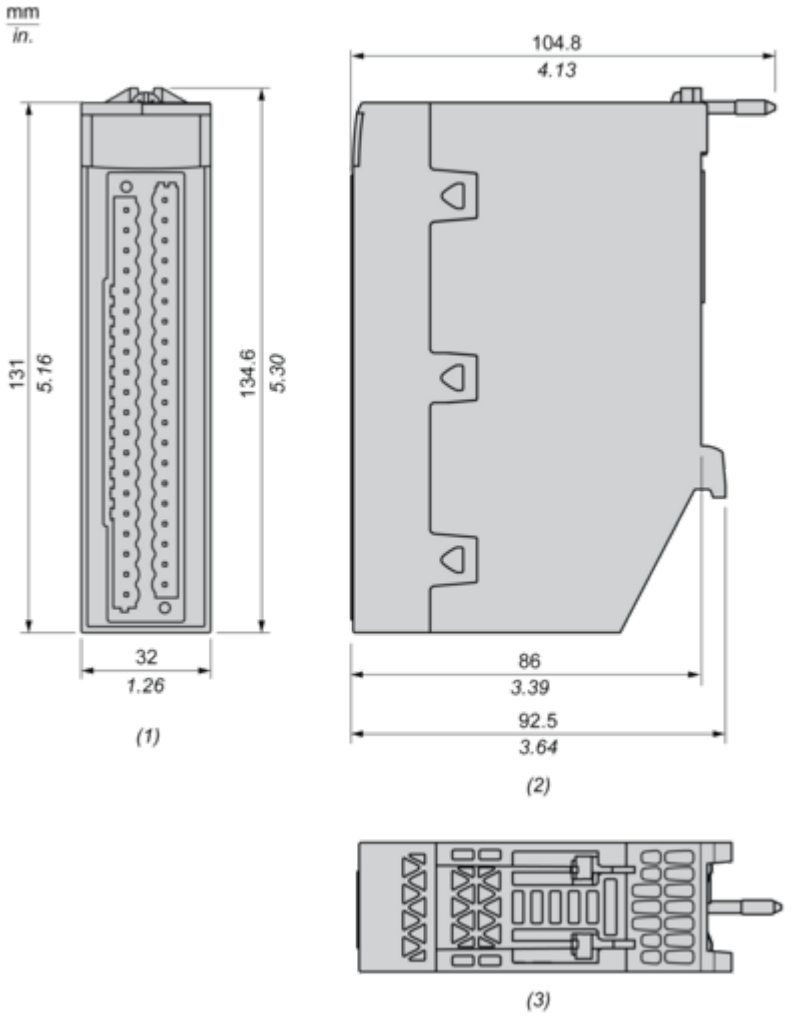

(1) Vorderansicht
(2) Rechtsseitige Ansicht
(3) Draufsicht

Anschlüsse und Schema

Anschluss des Moduls

Eingangsschaltplan

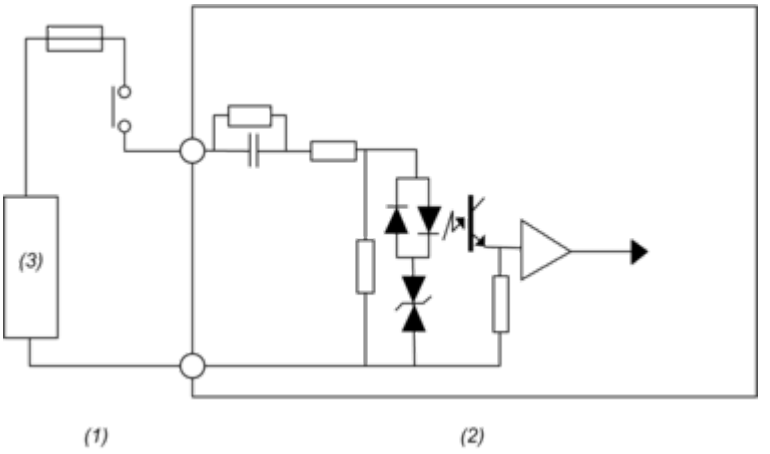

(1) Prozess
(2) Modul
(3) Spannungsversorgung

Anschluss des Moduls

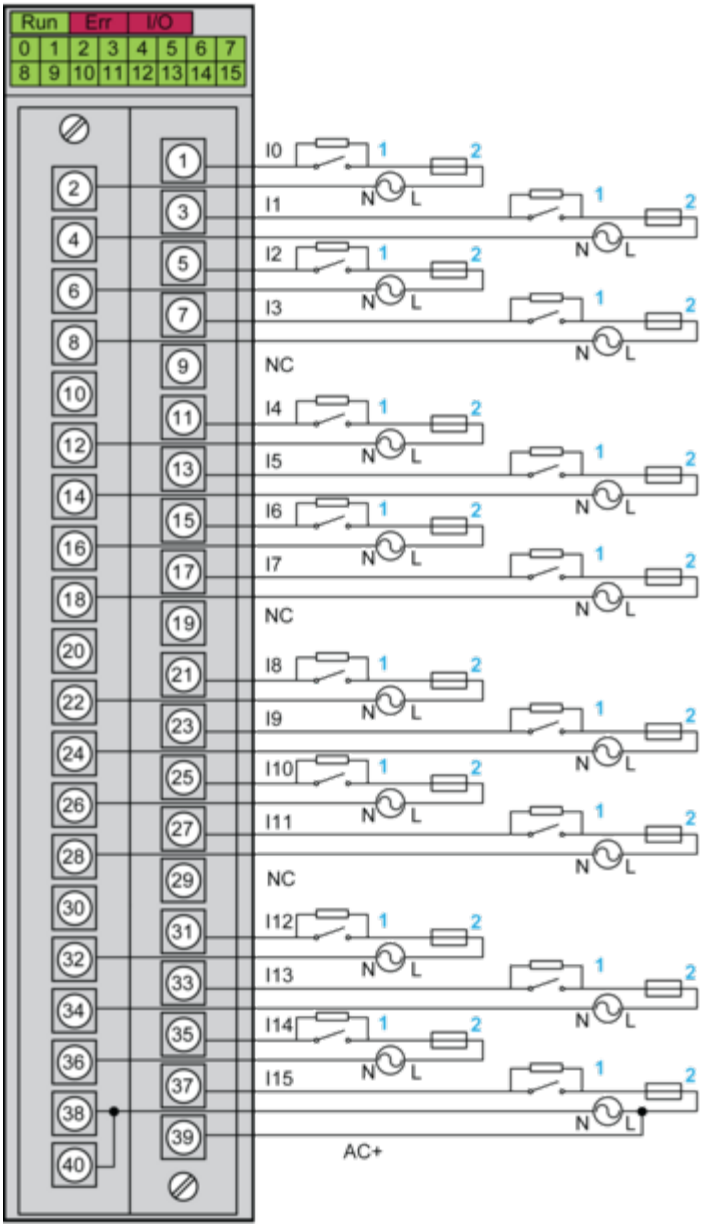

1: Externer Widerstand für Überprüfungsfunktion für offene Stromkreise
2: Flinke 0,25-A-Sicherung
AC+: Eingangspin für die Überwachungsfunktion der E/A-Versorgung auf Kanal 15
NC: Not connected (Nicht verbunden)
Spannungsversorgung: 100 bis 120 VAC
HINWEIS: Die maximale Eingangsspannung beträgt 132 Veff bei 63 Hz. Jegliche Überspannung kann das Modul beschädigen.

Image of product / Alternate images

Alternative






Schneider
Electric
Modicon
BMXDAI16142
DIG 16X1 SUPERVISED IN
100 TO 120 VAC
DOM : XXXX





