Produkta datu lapa

Specifikācijas



Diskrēts Ievades modulis, Modicon X80, 16 izolētas ieejas, 100 līdz 120 V AC

BMXDAI16142

Galvenā

Produktu klāsts	Modicon X80
Produkta vai sastāvdaļas veids	Diskrēts I/O modulis
Diskrēts ievades numurs	16

Papildinošs

Ieejas pretestība	11...13,4 kOhm
Izolācijas pretestība	> 10 MOhm 500 V DC
Maiņstrāvas aktivizēšanas reakcijas laiks	21 ms
Maiņstrāvas deaktivizēšanas reakcijas laiks	35 ms
MTBF uzticamība	3700000 H
Aizsardzības veids	1 ārējais drošinātājs katrā kanālu grupā 0,25 A ātrs trieciens
Sprieguma noteikšanas slieksnis	< 40 V AC sensors vaina > 85 V AC sensors Labi
Neto svars	0,157 kg

Vide

IP aizsardzības pakāpe	IP20
Aizsardzības ārstēšana	Standarta versija
Dielektriskā izturība	1780 V ACpie 60 Hz 1 min
Relatīvais mitrums	5…95 %pie 0…60 °C bez kondensāta

Iepakošanas vienības

Pirmā iepakojuma vienības tips	PCE
Vienību skaits 1. iepakojumā	1
1. iepakojuma augstums	5,700 cm
1. iepakojuma platums	17,700 cm
1. iepakojuma garums	26,000 cm
1. iepakojuma svars	293,000 g
Otrā iepakojuma vienības tips	S03
Vienību skaits 2. iepakojumā	8
2. iepakojuma augstums	30,000 cm
2. iepakojuma platums	30,000 cm

Ir sasniegts maksimālais salīdzināmo produktu skaits. Lūdzu, atveriet sadaļu Salīdzināt produktus #SAITE# un izdzēsiet kādu produktu, lai turpinātu.

2. iepakojuma garums	40,000 cm
2. iepakojuma svars	2,940 kg

Līguma garantija

Garantija (mēnešos)	18

Environmental Data

Schneider Electric mērķis ir līdz 2050. gadam sasniegt nulles emisiju statusu, izmantojot piegādes ķēdes partnerību, zemākas ietekmes materiālus un cirkularitāti, izmantojot mūsu pašreizējo kampaņu "Use Better, Use Longer, Use Again", lai pagarinātu produktu kalpošanas laiku un to pārstrādājamību.

Environmental Data skaidrojums >

Kā mēs novērtējam produktu ilgtspēju >

Ietekme uz vidi

Kopējā dzīves cikla oglekļa pēda	**28 kg CO2 eq.**
Ražošanas posma oglekļa pēdas nospiedums [A1–A3]	**17 kg CO2 eq.**
Izplatīšanas posma oglekļa pēdas nospiedums [A4]	**0 kg CO2 eq.**
Uzstādīšanas posma oglekļa pēdas nospiedums [A5]	**0.3 kg CO2 eq.**
Lietošanas posma oglekļa pēdas nospiedums [B2, B3, B4, B6]	**11 kg CO2 eq.**
Dzīves cikla beigu posma oglekļa pēdas nospiedums [C1–C4]	**0.3 kg CO2 eq.**
Vides informācijas publiskošana	**Produkta ietekme uz vidi**

Use Better

Materiāli un iepakojums

Iepakojums izgatavots no pārstrādāta kartona	**Jā**
Iepakojums bez plastmasas	**Jā**
SCIP numurs	**Fc09aabf-d189-4c77-ae24-bd85c7f06bd1**
ES RoHS direktīva	**Atbilst, Izmantojot Izņēmumu**
REACh regula	**Atsauce satur vielas virs noteiktās normas, kas rada ļoti lielas bažas**

Use Again

Pārsaiņošana un atkārtota ražošana

Pārstrādājamības potenciāls, %	**0**
Cirkularitātes profils	**Informācija par ekspluatācijas izbeigšanu**
Atgriešana	**Jā**

Dimensions Drawings

Dimensions

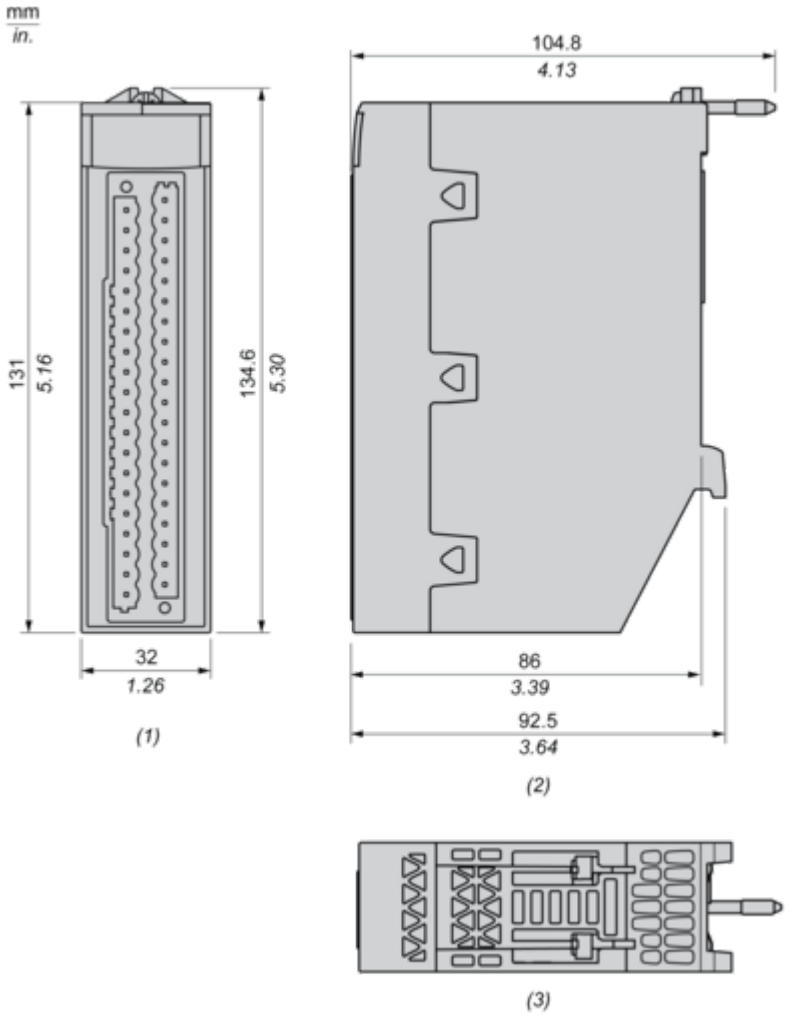

(1) Front view
(2) Right view
(3) Top view

Connections and Schema

Connecting the Module

Input Circuit Diagram

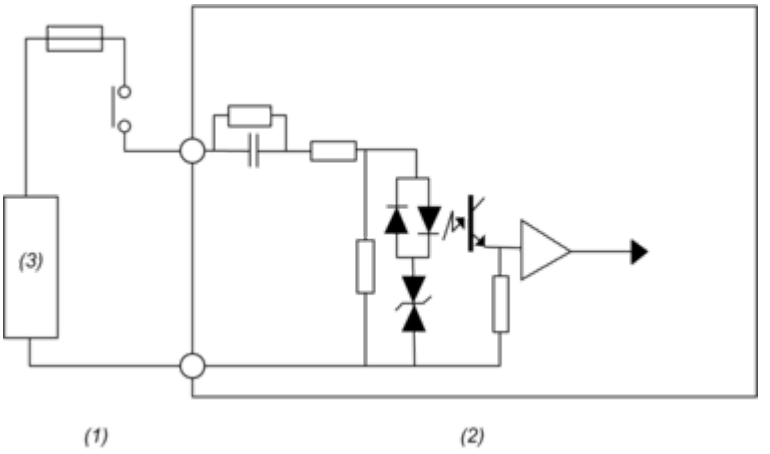

(1) Process
(2) Module
(3) Power supply

Module Connection

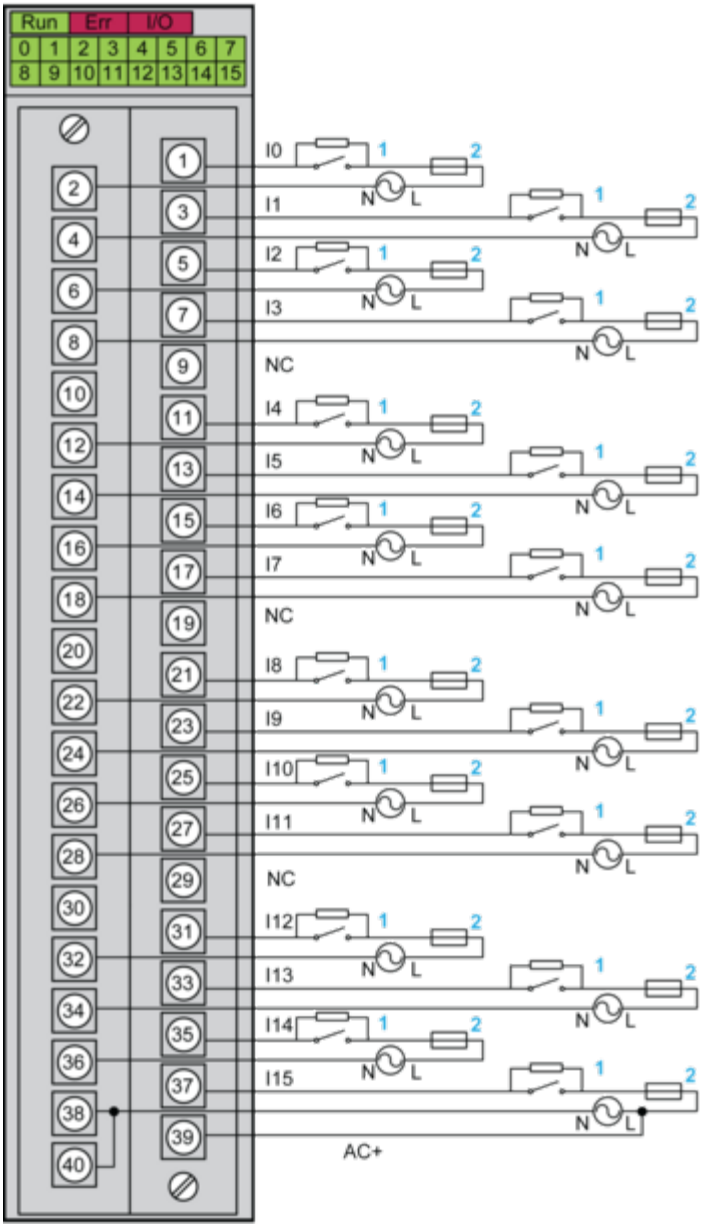

1 : External resistor for open wire detection function
2 : Fast blow fuse of 0.25A
AC+ : Input pin for IO supply monitoring function on channel 15
NC : Not connected
Power supply : 100...120 Vac
NOTE : The maximum input voltage is 132 Vrms@63 Hz. Any over voltage will damage the module.

Image of product / Alternate images

Alternative





Produkta datu lapa BMXDAI16142







