Produkta datu lapa

Specifikācijas



Analogais izolēts augsta līmeņa ievades modulis, Modicon X80, 4 ieejas, 0 līdz 20mA, 4 līdz 20mA, 10V pozitīva vai negatīva

BMXAMI0410

Galvenā

Produktu klāsts	Modicon X80
Produkta vai sastāvdaļas veids	Analogās ievades modulis
Elektrības pieslēgums	20 veidi 1 savienotājs
Izolācija starp kanāliem	Izolēts
Ievades līmenis	Augsts līmenis
Analogās ievades numurs	4
Analogās ievades veids	strāva +/- 20 mA strāva 0...20 mA strāva 4...20 mA spriegums +/- 10 V spriegums +/- 5 V spriegums 0...10 V spriegums 0...5 V spriegums 1...5 V

Papildinošs

Analogā/digitālā konvertēšana	24 biti
Analogās ievades izšķirtspēja	16 biti
Atļautā pārslodze uz ieejām	+/- 30 V +/- 10 V +/- 30 V +/- 5 V +/- 30 V 0...10 V +/- 30 V 0...5 V +/- 30 V 1...5 V +/- 90 mA +/- 20 mA +/- 90 mA 0...20 mA +/- 90 mA 4...20 mA
Ievades pretestība	10 MOhm sprieguma režīmā 250 Ohm + 3,6...50 Ohm iekšējais aizsargrezistors strāvas režīmā
Iekšējā pārveidošanas rezistora precizitāte	0,1 % - 15 ppm/°C
Filtra veids	Pirmās kārtas digitālā filtrēšana
Ātrs lasīšanas cikla laiks	1 ms + 1 ms x izmantoto kanālu skaits
Nominālais lasīšanas cikla laiks	5 ms 4 kanāliem

Ir sasniegts maksimālais saīdzināmo produktu skaits. Lūdzu, atveriet sadaļu Salīdzināt produktus #SAITE# un izdzēsiet kādu produktu, lai turpinātu.

Mērījumu kļūda	<= 0,1 % no pilnas skalas +/- 10 V 0...60 °C <= 0,1 % no pilnas skalas +/- 5 V 0...60 °C <= 0,1 % no pilnas skalas 0...10 V 0...60 °C <= 0,1 % no pilnas skalas 0...5 V 0...60 °C <= 0,1 % no pilnas skalas 1...5 V 0...60 °C <= 0,3 % no pilnas skalas +/- 20 mA 0...60 °C <= 0,3 % no pilnas skalas 0...20 mA 0...60 °C <= 0,3 % no pilnas skalas 4...20 mA 0...60 °C 0,075 % no pilnas skalas +/- 10 V 25 °C 0,075 % no pilnas skalas +/- 5 V 25 °C 0,075 % no pilnas skalas 0...10 V 25 °C 0,075 % no pilnas skalas 0...5 V 25 °C 0,075 % no pilnas skalas 1...5 V 25 °C 0,15 % no pilnas skalas +/- 20 mA 25 °C 0,15 % no pilnas skalas 0...20 mA 25 °C 0,15 % no pilnas skalas 4...20 mA 25 °C
Temperatūras novirze	15 ppm/°C +/- 10 V 15 ppm/°C +/- 5 V 15 ppm/°C 0...10 V 15 ppm/°C 0...5 V 15 ppm/°C 1...5 V 30 ppm/°C +/- 20 mA 30 ppm/°C 0...20 mA 30 ppm/°C 4...20 mA
Pārkalibrēšana	Iekšējais
Minimālais šķērsrunas vājinājums	80 dB
Kopējā režīma noraidīšana	90 dB
Digitālās vērtības formāts	- 32768 līdz + 32767 maksimālā lietotāja skalā +/- 10000 pēc noklusējuma
Izolācijas spriegums	300 V DC starp kanāliem 1400 V DC starp kanāliem un zemi 1400 V DC starp kanāliem un kopni
Atmiņas ietilpība	0,35 mV +/- 10 V 0,35 mV +/- 5 V 0,35 mV 0...10 V 0,35 mV 0...5 V 0,35 mV 1...5 V 0,92 µA +/- 20 mA 0,92 µA 0...20 mA 0,92 µA 4...20 mA
Maksimālā reklāmguvumu vērtība	+/- 11,4 V +/- 10 V +/- 11,4 V +/- 5 V +/- 11,4 V 0...10 V +/- 11,4 V 0...5 V +/- 11,4 V 1...5 V 0...30 mA +/- 20 mA 0...30 mA 0...20 mA 0...30 mA 4...20 mA
MTBF uzticamība	1200000 H
Darbības augstums	0...2000 m 2000...5000 m ar pazemināšanas koeficientu
Statusa gaismas diode	1 LED (zaļš) RUN 1 LED katrā kanālā (zaļš) kanālu diagnostika 1 LED (sarkans) ERR 1 LED (sarkans) I/O
Neto svars	0,143 kg
Enerģijas patēriņš W	0,82 W 24 V DC tipisks 1,30 W 24 V DC maksimums 0,32 W 3,3 V DC tipisks 0,48 W 3,3 V DC maksimums
Pašreizējais patēriņš	150 mA pie 3,3 V DC 45 mA pie 24 V DC

Vide

Vibrācijas pretestība	3 gn
Triecienizturība	30 gn
Apkārtējā gaisa temperatūra uzglabāšanai	-40…85 °C
Apkārtējā gaisa temperatūra darbībai	0…60 °C
Relatīvais mitrums	5…95 %pie 55 °C bez kondensāta
IP aizsardzības pakāpe	IP20
direktīvas	2014/35/ES - zemsprieguma direktīva 2014/30/ES - elektromagnētiskā saderība
Produkta sertifikācija	CE RCM CSA EAC Tirdzniecības flote UL
Standarti	IEC 61010-2-201 IEC 61131-2 UL 61010-2-201 CSA C22.2 Nr. 61010-2-201
Aizsardzības ārstēšana	Standarta versija

Iepakošanas vienības

Pirmā iepakojuma vienības tips	PCE
Vienību skaits 1. iepakojumā	1
1. iepakojuma augstums	5,600 cm
1. iepakojuma platums	11,100 cm
1. iepakojuma garums	11,700 cm
1. iepakojuma svars	172,000 g
Otrā iepakojuma vienības tips	S02
Vienību skaits 2. iepakojumā	15
2. iepakojuma augstums	15,000 cm
2. iepakojuma platums	30,000 cm
2. iepakojuma garums	40,000 cm
2. iepakojuma svars	2,923 kg

Līguma garantija

Garantija (mēnešos)	18

Environmental Data

Schneider Electric mērķis ir līdz 2050. gadam sasniegt nulles emisiju statusu, izmantojot piegādes ķēdes partnerību, zemākas ietekmes materiālus un cirkularitāti, izmantojot mūsu pašreizējo kampaņu "Use Better, Use Longer, Use Again", lai pagarinātu produktu kalpošanas laiku un to pārstrādājamību.

Environmental Data skaidrojums >

Kā mēs novērtējam produktu ilgtspēju >

Ietekme uz vidi

Kopējā dzīves cikla oglekļa pēda	**81 kg CO2 eq.**
Ražošanas posma oglekļa pēdas nospiedums [A1–A3]	**22 kg CO2 eq.**
Izplatīšanas posma oglekļa pēdas nospiedums [A4]	**0 kg CO2 eq.**
Uzstādīšanas posma oglekļa pēdas nospiedums [A5]	**0 kg CO2 eq.**
Lietošanas posma oglekļa pēdas nospiedums [B2, B3, B4, B6]	**59 kg CO2 eq.**
Dzīves cikla beigu posma oglekļa pēdas nospiedums [C1–C4]	**0.3 kg CO2 eq.**
Vides informācijas publiskošana	**Produkta ietekme uz vidi**

Use Better

Materiāli un iepakojums

Iepakojums izgatavots no pārstrādāta kartona	**Jā**
Iepakojums bez plastmasas	**Jā**
SCIP numurs	**48bb6c97-2415-47a4-ade7-512b1e6b32d9**
ES RoHS direktīva	**Atbilst, Izmantojot Izņēmumu**
REACh regula	**Atsauce satur vielas virs noteiktās normas, kas rada ļoti lielas bažas**

Use Again

Pārsaiņošana un atkārtota ražošana

Pārstrādājamības potenciāls, %	**3**
Cirkularitātes profils	**Informācija par ekspluatācijas izbeigšanu**
Atgriešana	**Jā**

Dimensions Drawings

Modules Mounted on Racks

Dimensions

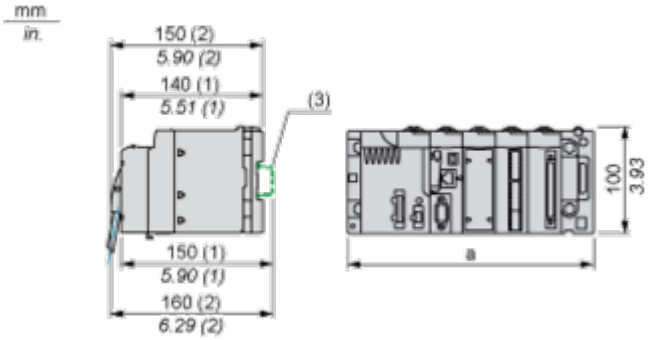

(1) With removable terminal block (cage, screw or spring).
(2) With FCN connector.
(3) On AM1 ED rail: 35 mm wide, 15 mm deep. Only possible with BMXXBP0400/0400H/0600/0600H/0800/0800H rack.

Rack references	a in mm	a in in.
BMXXBP0400 and BMXXBP0400H	242.4	09.54
BMXXBP0600 and BMXXBP0600H	307.6	12.11
BMXXBP0800 and BMXXBP0800H	372.8	14.68
BMXXBP1200 and BMXXBP1200H	503.2	19.81

Connections and Schema

Wiring Diagram

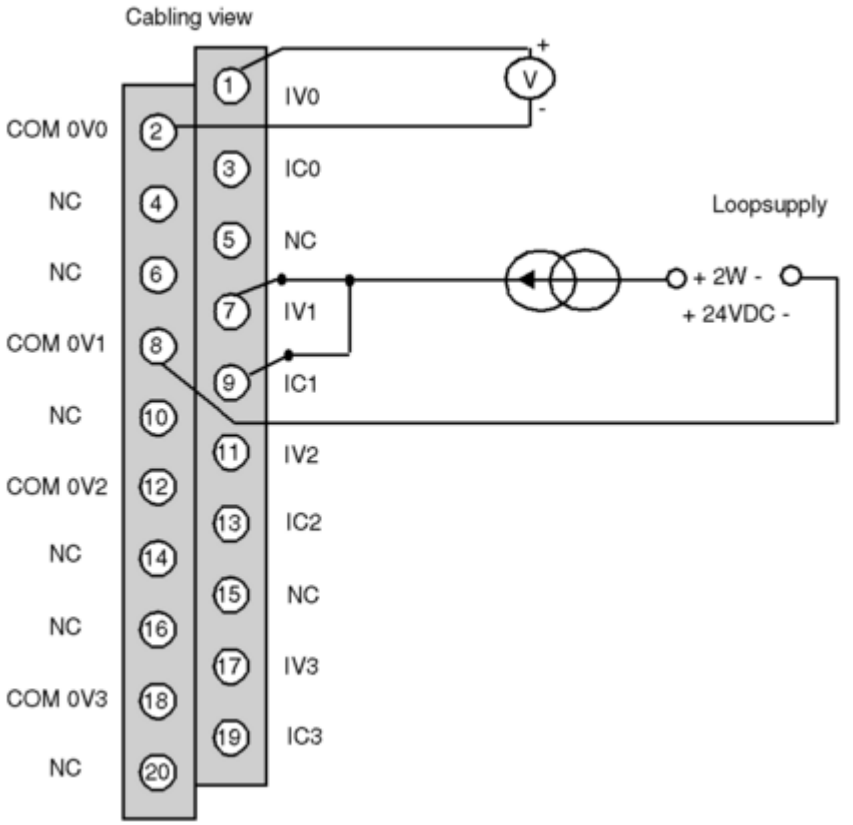

IVx + pole input for channel x
COM 0Vx - pole input for channel x
ICx current reading resistor + input
Channel 0 voltage sensor
Channel 1 2-wire current sensor

Image of product / Alternate images

Alternative








Schneider
Electric
Modicon
BMXAMI0410
ANA 4 U/I IN ISOLATED HIGH SPEED
DOM : XXXX



