Produktdatenblatt

Spezifikationen



Modicon X80-E/A-Modul, analog, 8 Eingänge, 0/4-20 mA, +/-10 V, nicht isoliert schnell

BMXAMI0800

EAN Code: 3595864081557

Hauptmerkmale

Baureihe	Modicon X80
Produkt- oder Komponententyp	Analoges Eingangsmodul
Elektrische Verbindung	28-polig 1 Stecker
Isolation zwischen Kanälen	Nicht isoliert
Eingangspegel	Hochpegel
Anzahl der Analogeingänge	8
Analoger Eingangstyp	Strom +/- 20 mA Strom 0 - 20 mA Strom 4 - 20 mA Spannung +/- 10 V Spannung +/-5 V Spannung 0 - 10 V Spannung 0 - 5 V Spannung 1 - 5 V

Zusatzmerkmale

Analog/Digital-Umwandlung	16 bits
Auflösung des Analogeingangs	15 Bit + Vorzeichen
Zulässige Überlastung an den Eingängen	+/- 30 mA 0 - 20 mA +/- 30 mA 4 - 20 mA +/- 30 V +/- 10 V +/- 30 V +/-5 V +/- 30 V 0 - 10 V +/- 30 V 0 - 5 V +/- 30 V 1 - 5 V +/- 30 mA +/- 20 mA
Eingangsimpedanz	10 MOhm im Spannungsbetrieb 250 Ohm in current mode
Genauigkeit des internen Konversionswiderstands	0,1 % - 15 ppm/°C
Art des Filters	Erstbestellung Digitalfilterung
schnelles Lesen Zykluszeit	1 ms + 1 ms x Anzahl genutzter Kanäle
Bemessungs-Lesezykluszeit	9 ms für 8 Kanäle

Bruttopreisliste für Deutschland zuzüglich Zuschläge, Frachtkosten und Mehrwertsteuer, gültig ab dem 1. Januar 2024. Irrtum und Änderungen vorbehalten. Es gelten die AGBs der Schneider Electric GmbH.

Haftungsausschluss: Diese Dokumentation dient nicht als Ersatz für die Beurteilung der Eignung oder Verlässlichkeit dieser Produkte für bestimmte Verwendungsbereiche des Benutzers und darf nicht zu diesem Zweck verwendet werden.

Messfehler	<= 0,1 % der Gesamtskala +/- 10 V 0 - 60 °C <= 0,1 % der Gesamtskala +/-5 V 0 - 60 °C <= 0,1 % der Gesamtskala 0 - 10 V 0 - 60 °C <= 0,1 % der Gesamtskala 0 - 5 V 0 - 60 °C <= 0,1 % der Gesamtskala 1 - 5 V 0 - 60 °C <= 0,3 % des Skalenendwertes +/- 20 mA 0 - 60 °C <= 0,3 % des Skalenendwertes 0 - 20 mA 0 - 60 °C <= 0,3 % des Skalenendwertes 4 - 20 mA 0 - 60 °C 0,15 % des Skalenendwertes +/- 20 mA 25 °C 0,15 % des Skalenendwertes 0 - 20 mA 25 °C 0,15 % des Skalenendwertes 4 - 20 mA 25 °C 0,075 % der Gesamtskala +/- 10 V 25 °C 0,075 % der Gesamtskala 0 - 10 V 25 °C 0,075 % der Gesamtskala 0 - 5 V 25 °C 0,075 % der Gesamtskala 1 - 5 V 25 °C 0,075 % der Gesamtskala +/-5 V 25 °C
Temperaturdrift	30 ppm/°C +/- 10 V 30 ppm/°C +/-5 V 30 ppm/°C 0 - 10 V 30 ppm/°C 0 - 5 V 30 ppm/°C 1 - 5 V 50 ppm / °C +/- 20 mA 50 ppm / °C 0 - 20 mA 50 ppm / °C 4 - 20 mA
Rekalibrierung	Werkseitige Kalibrierung
Minimum crosstalk attenuation	80 dB
Gleichtaktunterdrückung	100 dB
digitales Wertformat	- 32768 to + 32767 in maximum user scale +/- 10000 standardmäßig
Isolationsspannung	1400 V DC zwischen den Kanälen und Erde 1400 V DC zwischen den Kanälen und dem Bus
Messauflösung	0,36 mV +/- 10 V 0,36 mV 0 - 10 V 0,36 mV 0 - 5 V 0,36 mV 1 - 5 V 0,36 mV +/-5 V 1,4 µA +/- 20 mA 1,4 µA 0 - 20 mA 1,4 µA 4 - 20 mA
maximaler Konversionswert	+/-11,4 V +/- 10 V +/-11,4 V 0 - 10 V +/-11,4 V 0 - 5 V +/-11,4 V 1 - 5 V 0 - 30 mA +/- 20 mA 0 - 30 mA 0 - 20 mA 0 - 30 mA 4 - 20 mA 0 - 30 mA +/-5 V
MTBF Zuverlässigkeit	1700000 H
Betriebshöhe	0 - 2.000 m 2.000 - 5.000 m mit Leistungsminderungsfaktor
LED-Statusanzeige	1 LED (grün) RUN (Betrieb) 1 LED pro Kanal (grün) Kanaldiagnose 1 LED (rot) ERR 1 LED (rot) E/A
Produktgewicht	0,165 kg
Leistungsaufnahme in W	0,90 W 24 V DC typisch 1,10 W 24 V DC Maximum 0,32 W 3,3 V DC typisch 0,48 W 3,3 V DC Maximum
Stromaufnahme	150 mA bei 3,3 V DC 41 mA bei 24 V DC

Montage

Vibrationsfestigkeit	3 Gn
Stoßfestigkeit	30 gn
Umgebungstemperatur bei Lagerung	-40…85 °C
Umgebungstemperatur bei Betrieb	0…60 °C
Relative Luftfeuchtigkeit	5…95 % bei 55 °C Betauung nicht zulässig
Schutzart (IP)	IP20
Richtlinien	2014/35/EU - Niederspannungsrichtlinie 2014/30/EU - elektromagnetische Verträglichkeit
Produktzertifizierungen	CE RCM CSA EAC Handelsmarine UL
Normen	IEC 61010-2-201 IEC 61131-2 UL 61010-2-201 CSA C22.2 Nr. 61010-2-201
Beschichtung	Standardversion

Verpackungseinheiten

VPE 1 Art	PCE
Anzahl der Geräte pro Packung	1
VPE 1 Höhe	5,500 cm
VPE 1 Breite	11,200 cm
VPE 1 Länge	12,000 cm
Verpackungsgewicht (Lbs)	154,000 g
VPE 2 Art	S02
VPE 2 Menge	15
VPE 2 Höhe	15,000 cm
VPE 2 Breite	30,000 cm
VPE 2 Länge	40,000 cm
VPE 2 Gewicht	2,672 kg
VPE 3 Art	P06
VPE 3 Menge	240
VPE 3 Höhe	75,000 cm
VPE 3 Breite	60,000 cm
VPE 3 Länge	80,000 cm
VPE 3 Gewicht	54,000 kg

Vertragliche Gewährleistung

Garantie (in Monaten)	18

Environmental Data

Schneider Electric hat sich zum Ziel gesetzt, den Net Zero-Status bis 2050 durch Lieferkettenpartnerschaften, Materialien mit geringerer Auswirkung und Kreislaufbildung über unsere laufende Kampagne "Use Better, Use Longer, Use Again" zu erreichen, um die Lebensdauer und Recyclingfähigkeit der Produkte zu verlängern.

Erläuterung der Environmental Data >

Wie wir die Produktnachhaltigkeit bewerten >

Umweltbilanz

Total lifecycle Carbon footprint	**83 kg CO2 eq.**
CO_2-Fußabdruck der Herstellungsphase [A1 bis A3]	**20 kg CO2 eq.**
CO_2-Fußabdruck der Distributionsphase [A4]	**0 kg CO2 eq.**
CO_2-Fußabdruck der Installationsphase [A5]	**0 kg CO2 eq.**
CO_2-Fußabdruck der Nutzungsphase [B2, B3, B4, B6]	**63 kg CO2 eq.**
CO_2-Fußabdruck der End-of-Life-Phase [C1 bis C4]	**0.3 kg CO2 eq.**
Umweltproduktdeklaration	**Produktumweltprofil**

Use Better

Materialien und Verpackung

Verpackung mit Recycling-Karton	**Ja**
Verpackung ohne Kunststoff	**Ja**
SCIP-Nummer	**3377ad7c-3df3-40dc-a26f-b9807ced8c10**
EU-RoHS-Richtlinie	**Freistellungskonform**
REACh-Verordnung	**Produkt beinhaltet besorgniserregende Stoffe (SVHC) über dem Schwellwert**

Use Again

Reproduktion

Recyclingfähigkeitspotential in %	**3**
Circular Econmomy-Eignung	**Entsorgungsinformationen**
Rücknahme	**Ja**

Maßzeichnungen

Auf Racks montierte Module

Abmessungen

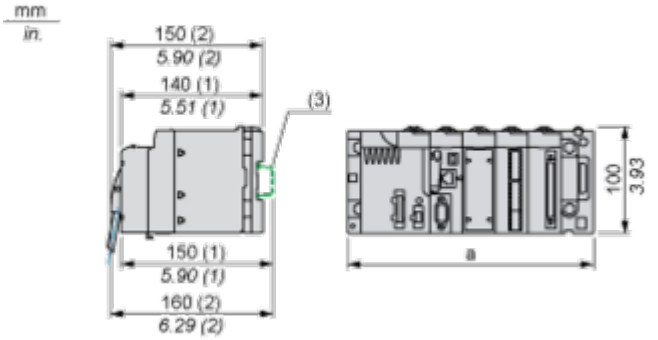

(1) Mit abnehmbarer Klemmenleiste (Schaltkäfig, Schraube oder Feder).
(2) Mit FCN-Stecker.
(3) Auf AM1 ED-Schiene: 35 mm breit, 15 mm tief. Nur möglich mit BMXXBP0400/0400H/0600/0600H/0800/0800H-Rack.

Rack-Referenzen	a in mm	a in in.
BMXXBP0400 und BMXXBP0400H	242,4	09,54
BMXXBP0600 und BMXXBP0600H	307,6	12,11
BMXXBP0800 und BMXXBP0800H	372,8	14,68
BMXXBP1200 und BMXXBP1200H	503,2	19,81

Anschlüsse und Schema

Verdrahtungsplan

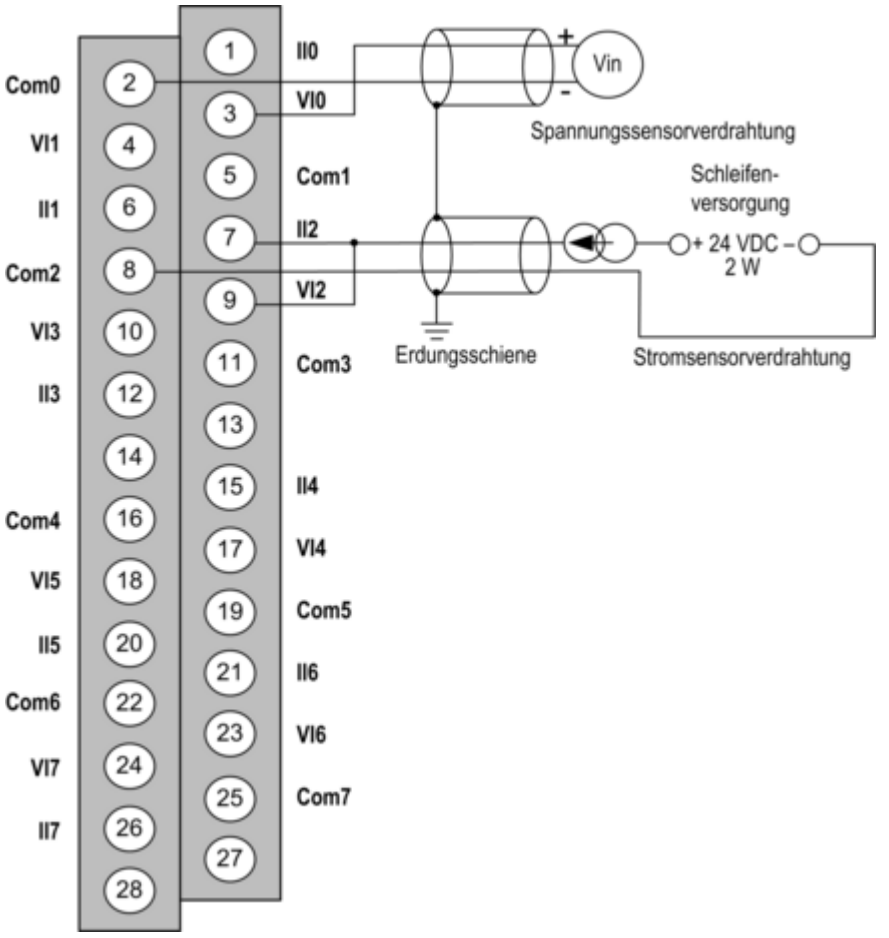

VIx +-Pol-Eingang für Kanal x
COMx --Pol-Eingang für Kanal x, COMx sind intern miteinander verbunden.
IIx +-Eingang Stromlesewiderstand.
Kanal 0 Spannungssensor.
Kanal 1 2-adriger Stromsensor.

Image of product / Alternate images

Alternative

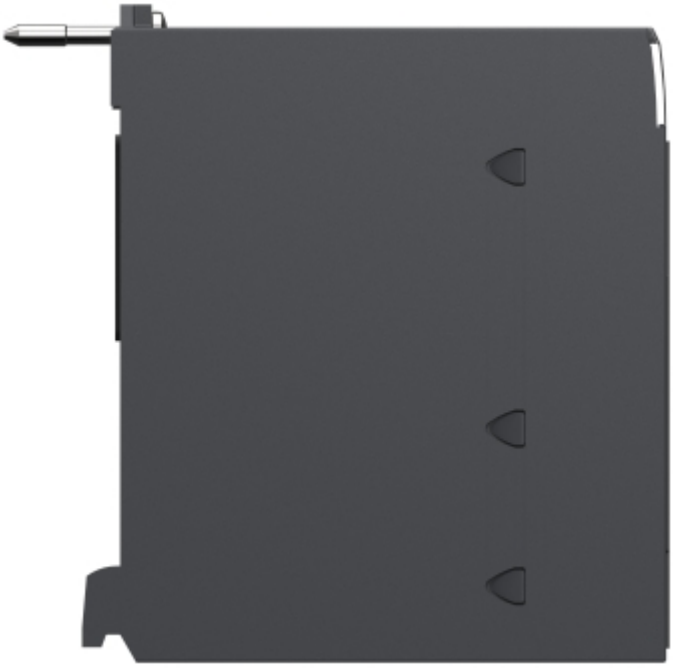




Schneider
Electric
Modicon
BMXAMI0800
Ana 8 U/I In No Isol Fast
DOM : XXXX





