Produkta datu lapa

Specifikācijas



Analogais neizolēts augsta līmeņa IO modulis, Modicon X80, 4 I, 2 O, 0 līdz 20 mA, 4 līdz 20 mA, 10 V pozitīva vai negatīva, smaga vide

BMXAMM0600H

Galvenā

Produktu klāsts	Modicon X80
Produkta vai sastāvdaļas veids	Jauktais analogais I/O modulis
Produktam specifisks pielietojums	Skarbām vidēm
Elektrības pieslēgums	20 veidi 1 savienotājs
Izolācija starp kanāliem	Nav izolēts
Ievades līmenis	Augsts līmenis
Analogās ievades numurs	4
Analogās ievades veids	strāva 0...20 mA strāva 4...20 mA spriegums +/- 10 V spriegums 0...10 V spriegums 0...5 V spriegums 1...5 V

Papildinošs

Analogās ievades izšķirtspēja	12 biti 0...20 mA 12 biti 0...5 V 12 biti 1...5 V 12 biti 4...20 mA 13 biti 0...10 V 14 biti +/- 10 V
Atļautā pārslodze uz ieejām	+/- 30 mA 0...20 mA +/- 30 mA 4...20 mA +/- 30 V +/- 10 V +/- 30 V 0...10 V +/- 30 V 0...5 V +/- 30 V 1...5 V
Ievades pretestība	250 Ohm
Iekšējā pārveidošanas rezistora precizitāte	0,1 % - 15 ppm/°C
Filtra veids	Pirmās kārtas digitālā filtrēšana pēc programmaparatūras
Ātrs lasīšanas cikla laiks	1 ms + 1 ms x izmantoto kanālu skaits
Nominālais lasīšanas cikla laiks	5 ms 4 kanāliem

Ir sasniegts maksimālais salīdzināmo produktu skaits. Lūdzu, atveriet sadaļu Salīdzināt produktus #SAITE# un izdzēsiet kādu produktu, lai turpinātu.

Mērījumu kļūda	0,25 % no pilnas skalas 0...20 mA 25 °C izvade 0,25 % no pilnas skalas 4...20 mA 25 °C izvade 0,25 % no pilnas skalas +/- 10 V 25 °C izvade 0,25 % no pilnas skalas +/- 10 V 25 °C ievade 0,25 % no pilnas skalas 0...10 V 25 °C ievade 0,25 % no pilnas skalas 0...5 V 25 °C ievade 0,25 % no pilnas skalas 1...5 V 25 °C ievade 0,35 % no pilnas skalas 0...20 mA 25 °C ievade 0,35 % no pilnas skalas 4...20 mA 25 °C ievade <= 0,4 % no pilnas skalas +/- 10 V - 25...70 °C ievade <= 0,4 % no pilnas skalas 0...10 V - 25...70 °C ievade <= 0,4 % no pilnas skalas 0...5 V - 25...70 °C ievade <= 0,4 % no pilnas skalas 1...5 V - 25...70 °C ievade <= 0,6 % no pilnas skalas 0...20 mA - 25...70 °C ievade <= 0,6 % no pilnas skalas 4...20 mA - 25...70 °C ievade <= 0,8 % no pilnas skalas +/- 10 V - 25...70 °C izvade <= 0,8 % no pilnas skalas 0...20 mA - 25...70 °C izvade <= 0,8 % no pilnas skalas 4...20 mA - 25...70 °C izvade
Temperatūras novirze	100 ppm/°C +/- 10 V izvade 100 ppm/°C 0...20 mA izvade 100 ppm/°C 4...20 mA izvade 30 ppm/°C +/- 10 V ievade 30 ppm/°C 0...10 V ievade 30 ppm/°C 0...5 V ievade 30 ppm/°C 1...5 V ievade 50 ppm/°C 0...20 mA ievade 50 ppm/°C 4...20 mA ievade
Pārkalibrēšana	Iekšējās ieejas Rūpnīcā kalibrēts uz izvadiem
Minimālais šķērsrunas vājinājums	70 dB
Kopējā režīma noraidīšana	80 dB
Izolācijas spriegums	1400 V DC starp kanāliem un zemi 1400 V DC starp kanāliem un kopni 750 V DC starp I/O kanālu grupu
Izvades līmenis	Augsts līmenis
Analogās izejas numurs	2
Analogās izvades veids	strāva : 0...20 mA strāva : 4...20 mA spriegums : +/- 10 V
Analogās izejas izšķirtspēja	11 biti , 0...20 mA 11 biti , 4...20 mA 12 biti , +/- 10 V
Konversijas laiks	<= 2 ms
Maksimālā reklāmguvumu vērtība	+/- 11,25 V +/- 10 V izvade +/- 11,25 V +/- 10 V ievade 0...30 mA 0...20 mA ievade 0...30 mA 4...20 mA ievade +/- 11,25 V 0...10 V ievade +/- 11,25 V 0...5 V ievade +/- 11,25 V 1...5 V ievade 0...24 mA 0...20 mA izvade 0...24 mA 4...20 mA izvade
Atkāpšanās režīms	Iepriekš definēts Konfigurējams
MTBF uzticamība	1400000 H
Darbības augstums	0...2000 m 2000...5000 m ar pazemināšanas koeficientu
Statusa gaismas diode	1 LED (zaļš) RUN 1 LED katrā kanālā (zaļš) kanālu diagnostika 1 LED (sarkans) ERR 1 LED (sarkans) I/O
Neto svars	0,155 kg

Enerģijas patēriņš W	2,6 W 24 V DC tipisks 3,2 W 24 V DC maksimums 0,35 W 3,3 V DC tipisks 0,48 W 3,3 V DC maksimums
Pašreizējais patēriņš	240 mA pie 3,3 V DC

Vide

Vibrācijas pretestība	3 gn
Triecienizturība	30 gn
Apkārtējā gaisa temperatūra uzglabāšanai	-40…85 °C
Apkārtējā gaisa temperatūra darbībai	-25…70 °C
Relatīvais mitrums	5…95 %pie 55 °C bez kondensāta
IP aizsardzības pakāpe	IP20
direktīvas	2014/35/ES - zemsprieguma direktīva 2014/30/ES - elektromagnētiskā saderība
Produkta sertifikācija	CE RCM CSA EAC Tirdzniecības flote UL ATEX IEC-Ex
Standarti	IEC 61010-2-201 IEC 61131-2 UL 61010-2-201 CSA C22.2 Nr. 61010-2-201
Vides raksturojums	gāzes izturīgs klase Gx gāzes izturīgs klase 3C4 putekļu izturīgs klase 3S4 izturīgs pret smiltīm klase 3S4 izturīgs pret sāli 2. līmenis izturīgs pret pelējuma augšanu klase 3B2 izturīgs pret sēnīšu sporām klase 3B2 bīstamā vietā
Aizsardzības ārstēšana	Konformāls pārklājums

Iepakošanas vienības

Pirmā iepakojuma vienības tips	PCE
Vienību skaits 1. iepakojumā	1
1. iepakojuma augstums	5,500 cm
1. iepakojuma platums	11,000 cm
1. iepakojuma garums	12,000 cm
1. iepakojuma svars	176,000 g
Otrā iepakojuma vienības tips	S02
Vienību skaits 2. iepakojumā	15
2. iepakojuma augstums	15,000 cm
2. iepakojuma platums	30,000 cm
2. iepakojuma garums	40,000 cm
2. iepakojuma svars	3,001 kg

Līguma garantija

Garantija (mēnešos)	18

Environmental Data

Schneider Electric mērķis ir līdz 2050. gadam sasniegt nulles emisiju statusu, izmantojot piegādes ķēdes partnerību, zemākas ietekmes materiālus un cirkularitāti, izmantojot mūsu pašreizējo kampaņu "Use Better, Use Longer, Use Again", lai pagarinātu produktu kalpošanas laiku un to pārstrādājamību.

Environmental Data skaidrojums >

Kā mēs novērtējam produktu ilgtspēju >

Ietekme uz vidi

Kopējā dzīves cikla oglekļa pēda	**175 kg CO2 eq.**
Ražošanas posma oglekļa pēdas nospiedums [A1–A3]	**22 kg CO2 eq.**
Izplatīšanas posma oglekļa pēdas nospiedums [A4]	**0 kg CO2 eq.**
Uzstādīšanas posma oglekļa pēdas nospiedums [A5]	**0 kg CO2 eq.**
Lietošanas posma oglekļa pēdas nospiedums [B2, B3, B4, B6]	**152 kg CO2 eq.**
Dzīves cikla beigu posma oglekļa pēdas nospiedums [C1–C4]	**0.3 kg CO2 eq.**
Vides informācijas publiskošana	**Produkta ietekme uz vidi**

Use Better

Materiāli un iepakojums

Iepakojums izgatavots no pārstrādāta kartona	**Jā**
Iepakojums bez plastmasas	**Jā**
SCIP numurs	**Abf560dc-15c4-469a-a148-87250e453e56**
ES RoHS direktīva	**Atbilst, Izmantojot Izņēmumu**
REACh regula	**Atsauce satur vielas virs noteiktās normas, kas rada ļoti lielas bažas**

Use Again

Pārsaiņošana un atkārtota ražošana

Pārstrādājamības potenciāls, %	**3**
Cirkularitātes profils	**Informācija par ekspluatācijas izbeigšanu**
Atgriešana	**Jā**

Dimensions Drawings

Modules Mounted on Racks

Dimensions

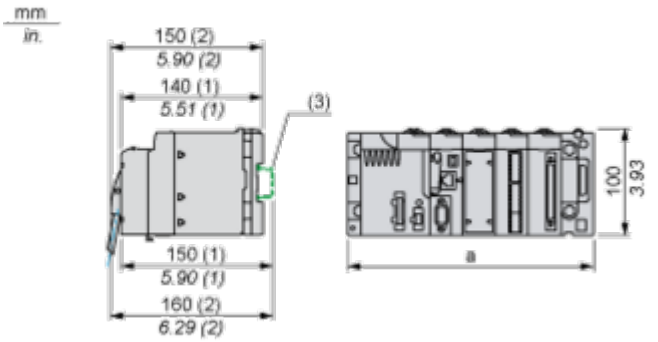

(1) With removable terminal block (cage, screw or spring).
(2) With FCN connector.
(3) On AM1 ED rail: 35 mm wide, 15 mm deep. Only possible with BMXXBP0400/0400H/0600/0600H/0800/0800H rack.

Rack references	a in mm	a in in.
BMXXBP0400 and BMXXBP0400H	242.4	09.54
BMXXBP0600 and BMXXBP0600H	307.6	12.11
BMXXBP0800 and BMXXBP0800H	372.8	14.68
BMXXBP1200 and BMXXBP1200H	503.2	19.81

Connections and Schema

Wiring Diagram

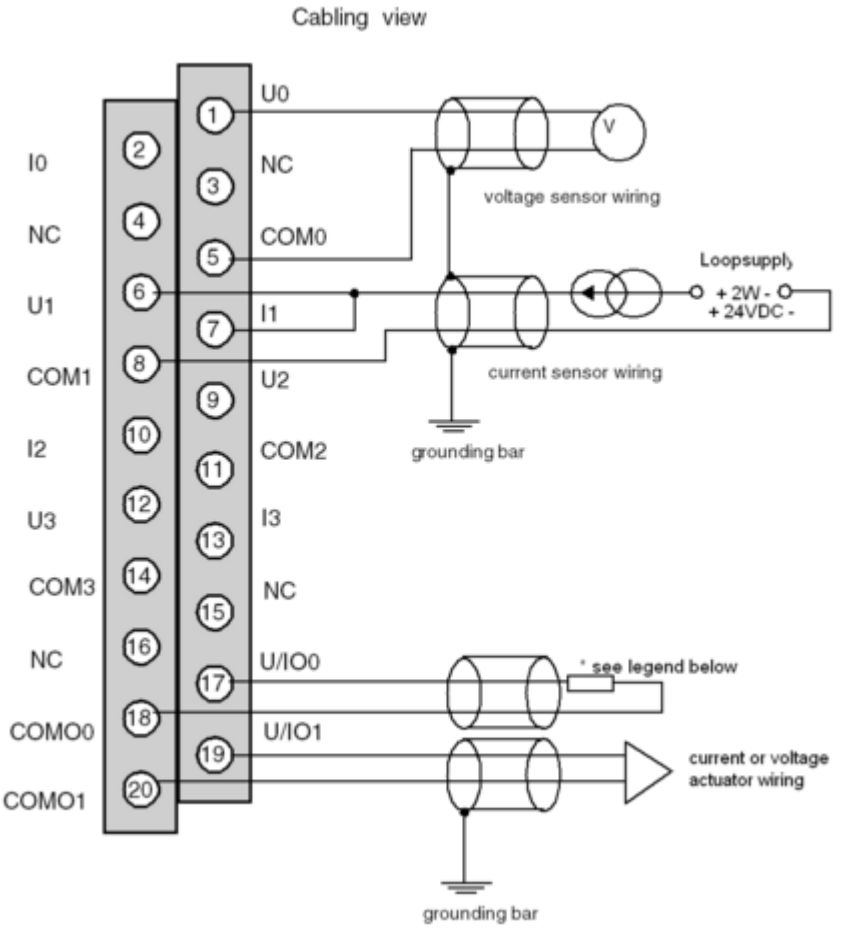

Ux + pole input for channel x
COMx - pole input for channel x
U/IOx + pole output for channel x
COMOx - pole output for channel x
* The current loop is self-powered by the output and does not request any external supply.

Image of product / Alternate images

Alternative







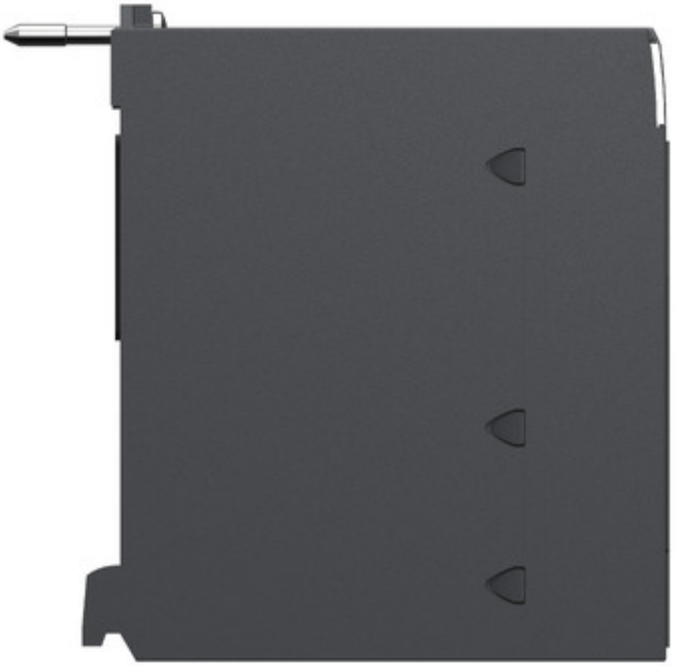

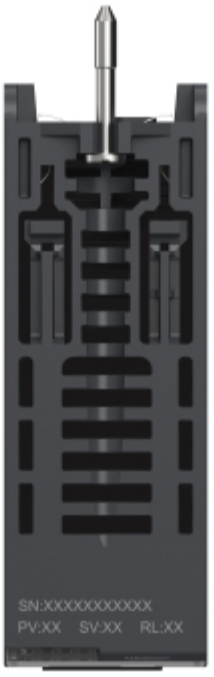
SN:XXXXXXXXXXX
PV:XX SV:XX RL:XX

