Produktdatenblatt

Spezifikationen



Modicon X80-E/A-Modul, analog, 4 Ein- & 2 Ausgänge, 0/4-20mA, +/-10V, nicht isoliert, robuste Ausführung

BMXAMM0600H

EAN Code: 3595864025537

Hauptmerkmale

Baureihe	Modicon X80
Produkt- oder Komponententyp	Gemischte analoge E/A-Module
Produktspezifische Anwendung	Robuste Ausführung
Elektrische Verbindung	20-polig 1 Stecker
Isolation zwischen Kanälen	Nicht isoliert
Eingangspegel	Hochpegel
Anzahl der Analogeingänge	4
Analoger Eingangstyp	Strom 0 - 20 mA Strom 4 - 20 mA Spannung +/- 10 V Spannung 0 - 10 V Spannung 0 - 5 V Spannung 1 - 5 V

Zusatzmerkmale

Auflösung des Analogeingangs	12 Bits 0 - 20 mA 12 Bits 0 - 5 V 12 Bits 1 - 5 V 12 Bits 4 - 20 mA 13 bits 0 - 10 V 14 Bits +/- 10 V
Zulässige Überlastung an den Eingängen	+/- 30 mA 0 - 20 mA +/- 30 mA 4 - 20 mA +/- 30 V +/- 10 V +/- 30 V 0 - 10 V +/- 30 V 0 - 5 V +/- 30 V 1 - 5 V
Eingangsimpedanz	250 Ohm
Genauigkeit des internen Konversionswiderstands	0,1 % - 15 ppm/°C
Art des Filters	Erstbestellung Digitalfilterung durch Firmware
schnelles Lesen Zykluszeit	1 ms + 1 ms x Anzahl genutzter Kanäle
Bemessungs-Lesezykluszeit	5 ms für 4 Kanäle

Haftungsausschluss: Diese Dokumentation dient nicht als Ersatz für die Beurteilung der Eignung oder Verlässlichkeit dieser Produkte für bestimmte Verwendungsbereiche des Benutzers und darf nicht zu diesem Zweck verwendet werden.

Bruttopreisliste für Deutschland zuzüglich Zuschläge, Frachtkosten und Mehrwertsteuer, gültig ab dem 1. Januar 2024. Irrtum und Änderungen vorbehalten. Es gelten die AGBs der Schneider Electric GmbH.

Messfehler	0,25 % der Gesamtskala 0 - 20 mA 25 °C Ausgang 0,25 % der Gesamtskala 4 - 20 mA 25 °C Ausgang 0,25 % der Gesamtskala +/- 10 V 25 °C Ausgang 0,25 % der Gesamtskala +/- 10 V 25 °C Eingang 0,25 % der Gesamtskala 0 - 10 V 25 °C Eingang 0,25 % der Gesamtskala 0 - 5 V 25 °C Eingang 0,25 % der Gesamtskala 1 - 5 V 25 °C Eingang 0,35 % der Gesamtskala 0 - 20 mA 25 °C Eingang 0,35 % der Gesamtskala 4 - 20 mA 25 °C Eingang <= 0,4 % vom Skalenendwert +/- 10 V - 25 - 70 °C Eingang <= 0,4 % vom Skalenendwert 0 - 10 V - 25 - 70 °C Eingang <= 0,4 % vom Skalenendwert 0 - 5 V - 25 - 70 °C Eingang <= 0,4 % vom Skalenendwert 1 - 5 V - 25 - 70 °C Eingang <= 0,6 % der Gesamtskala 0 - 20 mA - 25 - 70 °C Eingang <= 0,6 % der Gesamtskala 4 - 20 mA - 25 - 70 °C Eingang <= 0,8 % vom Skalenendwert +/- 10 V - 25 - 70 °C Ausgang <= 0,8 % vom Skalenendwert 0 - 20 mA - 25 - 70 °C Ausgang <= 0,8 % vom Skalenendwert 4 - 20 mA - 25 - 70 °C Ausgang
Temperaturdrift	100 ppm/°C +/- 10 V Ausgang 100 ppm/°C 0 - 20 mA Ausgang 100 ppm/°C 4 - 20 mA Ausgang 30 ppm/°C +/- 10 V Eingang 30 ppm/°C 0 - 10 V Eingang 30 ppm/°C 0 - 5 V Eingang 30 ppm/°C 1 - 5 V Eingang 50 ppm / °C 0 - 20 mA Eingang 50 ppm / °C 4 - 20 mA Eingang
Rekalibrierung	Intern an Eingängen Werkseitige Kalibrierung an den Ausgängen
Minimum crosstalk attenuation	70 dB
Gleichtaktunterdrückung	80 dB
Isolationsspannung	1400 V DC zwischen den Kanälen und Erde 1400 V DC zwischen den Kanälen und dem Bus 750 V DC zwischen Gruppe von E/A-Kanälen
Ausgangsleistung	Hochpegel
Anzahl der Analogausgänge	2
Analoger Ausgangstyp	Strom: 0 - 20 mA Strom: 4 - 20 mA Spannung: +/- 10 V
Auflösung der analogen Ausgänge	11 bits, 0 - 20 mA 11 bits, 4 - 20 mA 12 Bits, +/- 10 V
Umwandlungszeit	<= 2 ms
maximaler Konversionswert	+/-11,25 V +/- 10 V Ausgang +/-11,25 V +/- 10 V Eingang 0 - 30 mA 0 - 20 mA Eingang 0 - 30 mA 4 - 20 mA Eingang +/-11,25 V 0 - 10 V Eingang +/-11,25 V 0 - 5 V Eingang +/-11,25 V 1 - 5 V Eingang 0 - 24 mA 0 - 20 mA Ausgang 0 - 24 mA 4 - 20 mA Ausgang
Reservemodus	Vordefiniert Konfigurierbar
MTBF Zuverlässigkeit	1400000 H
Betriebshöhe	0 - 2.000 m 2.000 - 5.000 m mit Leistungsminderungsfaktor
LED-Statusanzeige	1 LED (grün) RUN (Betrieb) 1 LED pro Kanal (grün) Kanaldiagnose 1 LED (rot) ERR 1 LED (rot) E/A
Produktgewicht	0,155 kg

Leistungsaufnahme in W	2,6 W 24 V DC typisch 3,2 W 24 V DC Maximum 0,35 W 3,3 V DC typisch 0,48 W 3,3 V DC Maximum
Stromaufnahme	240 mA bei 3,3 V DC

Montage

Vibrationsfestigkeit	3 Gn
Stoßfestigkeit	30 gn
Umgebungstemperatur bei Lagerung	-40…85 °C
Umgebungstemperatur bei Betrieb	-25…70 °C
Relative Luftfeuchtigkeit	5…95 % bei 55 °C Betauung nicht zulässig
Schutzart (IP)	IP20
Richtlinien	2014/35/EU - Niederspannungsrichtlinie 2014/30/EU - elektromagnetische Verträglichkeit
Produktzertifizierungen	CE RCM CSA EAC Handelsmarine UL ATEX IEC-Ex
Normen	IEC 61010-2-201 IEC 61131-2 UL 61010-2-201 CSA C22.2 Nr. 61010-2-201
Umgebungseigenschaften	Gasbeständig Klasse Gx Gasbeständig Klasse 3C4 Staubbeständig Klasse 3S4 Sandbeständigkeit Klasse 3S4 Salzbeständig Level 2 Spritzgussbeständigkeit Klasse 3B2 Pilzsporen-resistent Klasse 3B2 Gefahrenbereich
Beschichtung	Schutzlackierung

Verpackungseinheiten

VPE 1 Art	PCE
Anzahl der Geräte pro Packung	1
VPE 1 Höhe	5,500 cm
VPE 1 Breite	11,000 cm
VPE 1 Länge	12,000 cm
Verpackungsgewicht (Lbs)	176,000 g
VPE 2 Art	S02
VPE 2 Menge	15
VPE 2 Höhe	15,000 cm
VPE 2 Breite	30,000 cm
VPE 2 Länge	40,000 cm
VPE 2 Gewicht	3,001 kg

Vertragliche Gewährleistung

Garantie (in Monaten)	18

Environmental Data

Schneider Electric hat sich zum Ziel gesetzt, den Net Zero-Status bis 2050 durch Lieferkettenpartnerschaften, Materialien mit geringerer Auswirkung und Kreislaufbildung über unsere laufende Kampagne "Use Better, Use Longer, Use Again" zu erreichen, um die Lebensdauer und Recyclingfähigkeit der Produkte zu verlängern.

Erläuterung der Environmental Data >

Wie wir die Produktnachhaltigkeit bewerten >

Umweltbilanz

Total lifecycle Carbon footprint	**175 kg CO2 eq.**
CO_2-Fußabdruck der Herstellungsphase [A1 bis A3]	**22 kg CO2 eq.**
CO_2-Fußabdruck der Distributionsphase [A4]	**0 kg CO2 eq.**
CO_2-Fußabdruck der Installationsphase [A5]	**0 kg CO2 eq.**
CO_2-Fußabdruck der Nutzungsphase [B2, B3, B4, B6]	**152 kg CO2 eq.**
CO_2-Fußabdruck der End-of-Life-Phase [C1 bis C4]	**0.3 kg CO2 eq.**
Umweltproduktdeklaration	**Produktumweltprofil**

Use Better

Materialien und Verpackung

Verpackung mit Recycling-Karton	**Ja**
Verpackung ohne Kunststoff	**Ja**
SCIP-Nummer	**Abf560dc-15c4-469a-a148-87250e453e56**
EU-RoHS-Richtlinie	**Freistellungskonform**
REACh-Verordnung	**Produkt beinhaltet besorgniserregende Stoffe (SVHC) über dem Schwellwert**

Use Again

Reproduktion

Recyclingfähigkeitspotential in %	**3**
Circular Econmomy-Eignung	**Entsorgungsinformationen**
Rücknahme	**Ja**

Maßzeichnungen

Auf Racks montierte Module

Abmessungen

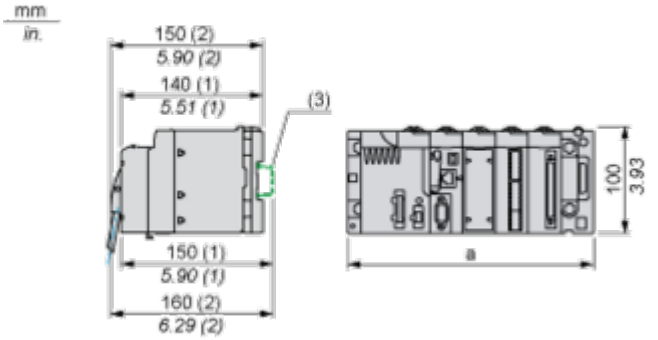

(1) Mit abnehmbarer Klemmenleiste (Schaltkäfig, Schraube oder Feder).
(2) Mit FCN-Stecker.
(3) Auf AM1 ED-Schiene: 35 mm breit, 15 mm tief. Nur möglich mit BMXXBP0400/0400H/0600/0600H/0800/0800H-Rack.

Rack-Referenzen	a in mm	a in in.
BMXXBP0400 und BMXXBP0400H	242,4	09,54
BMXXBP0600 und BMXXBP0600H	307,6	12,11
BMXXBP0800 und BMXXBP0800H	372,8	14,68
BMXXBP1200 und BMXXBP1200H	503,2	19,81

Anschlüsse und Schema

Verdrahtungsplan

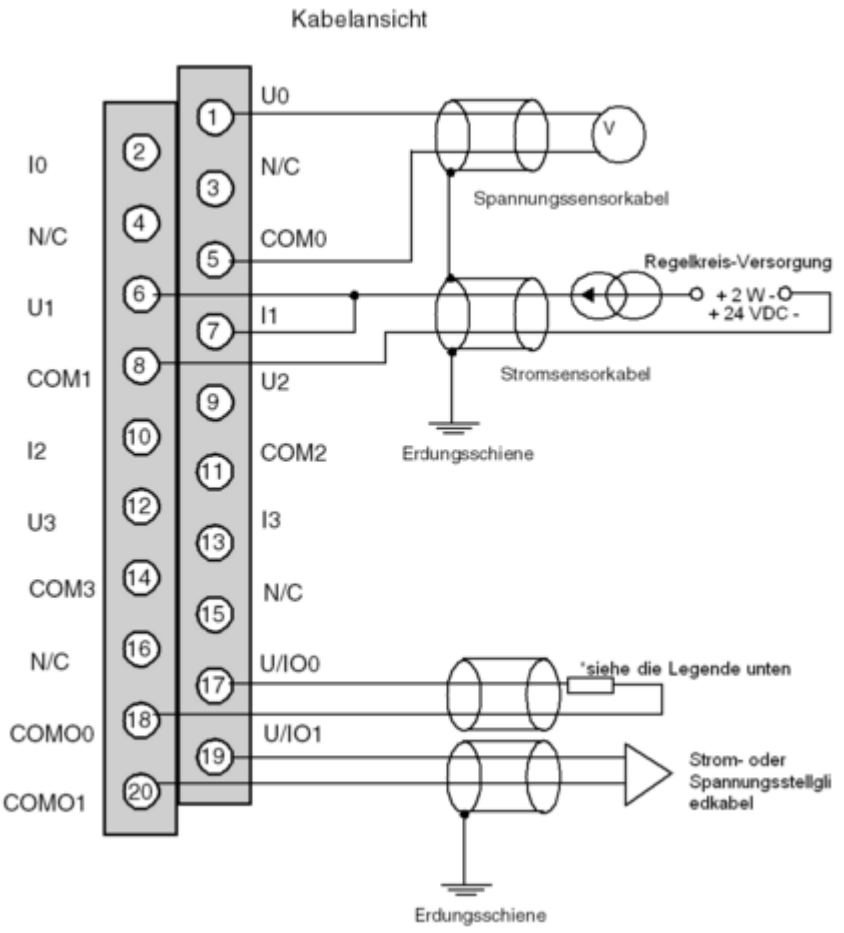

Ux +-Pol-Eingang für Kanal x
COMx --Pol-Eingang für Kanal x
U/IOx +-Polausgang für Kanal x
COMOx --Polausgang für Kanal x
***** Die Versorgung der Stromschleife erfolgt direkt über den Ausgang, und es ist keine externe Stromversorgung erforderlich.

Image of product / Alternate images

Alternative







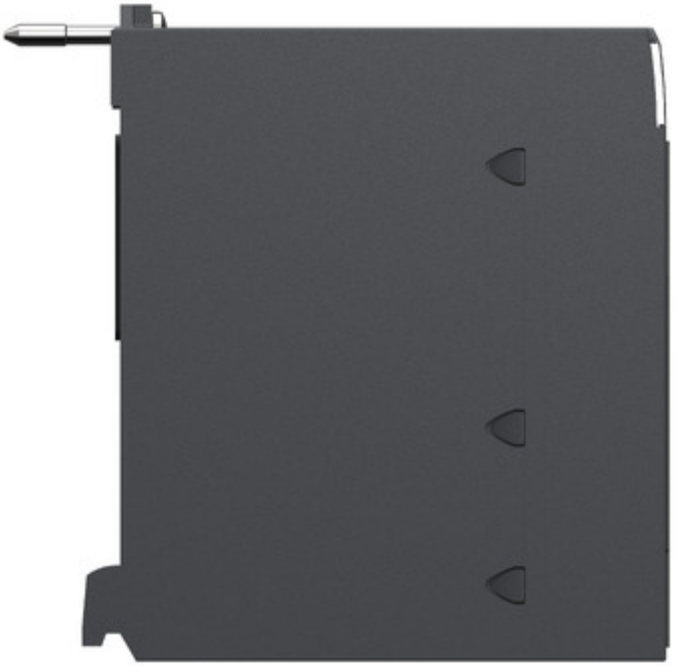

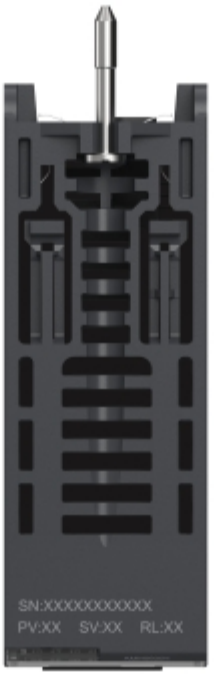
SN:XXXXXXXXXXX
PV:XX SV:XX RL:XX

