Produkta datu lapa

Specifikācijas



Analogais izolēts augsta līmeņa izejas modulis, Modicon X80, 2 izejas, 0 līdz 20mA, 4 līdz 20mA, 10V pozitīva vai negatīva

BMXAMO0210

Galvenā

Produktu klāsts	Modicon X80
Produkta vai sastāvdaļas veids	Analogās izejas modulis
Elektrības pieslēgums	20 veidi 1 savienotājs
Izolācija starp kanāliem	Izolēts

Papildinošs

Mērījumu kļūda	<= 0,2 % no pilnas skalas 0...60 °C 0,1 % no pilnas skalas 25 °C
Temperatūras novirze	30 ppm/°C
Pārkalibrēšana	Rūpnīcā kalibrēts
Minimālais šķērsrunas vājinājums	90 dB
Kopējā režīma noraidīšana	100 dB
Izolācijas spriegums	1400 V DC starp kanāliem un zemi 1400 V DC starp kanāliem un kopni 750 V DC starp kanāliem
Atklāšanas veids	atvērta ķēde 0...20 mA atvērta ķēde 4...20 mA īssavienojums +/- 10 V
Slodzes pretestība omi	<= 600 Ohm 0...20 mA <= 600 Ohm 4...20 mA >= 1000 Ohm +/- 10 V
Izvades līmenis	Augsts līmenis
Analogās izejas numurs	2
Analogās izvades veids	strāva : 0...20 mA strāva : 4...20 mA spriegums : +/- 10 V
Analogās izejas izšķirtspēja	15 biti + zīme
Piegāde	Iekšējā barošana caur statīvu
Konversijas laiks	<= 1 ms
Maksimālā reklāmguvumu vērtība	+/- 11,25 V +/- 10 V 0...24 mA 0...20 mA 0...24 mA 4...20 mA
Atkāpšanās režīms	Iepriekš definēts Konfigurējams
MTBF uzticamība	1300000 H
Darbības augstums	0...2000 m 2000...5000 m ar pazemināšanas koeficientu

Ir sasniegts maksimālais saīdzināmo produktu skaits. Lūdzu, atveriet sadaļu Saīdzināt produktus #SAITE# un izdzēsiet kādu produktu, lai turpinātu.

Statusa gaismas diode	1 LED (zaļš) RUN 1 LED katrā kanālā (zaļš) kanālu diagnostika 1 LED (sarkans) ERR 1 LED (sarkans) I/O
Neto svars	0,144 kg
Enerģijas patēriņš W	2,1 W 24 V DC tipisks 2,8 W 24 V DC maksimums 0,35 W 3,3 V DC tipisks 0,48 W 3,3 V DC maksimums
Pašreizējais patēriņš	150 mA pie 3,3 V DC 110 mA pie 24 V DC

Vide

Vibrācijas pretestība	3 gn
Triecienizturība	30 gn
Apkārtējā gaisa temperatūra uzglabāšanai	-40…85 °C
Apkārtējā gaisa temperatūra darbībai	0…60 °C
Relatīvais mitrums	5…95 %pie 55 °C bez kondensāta
IP aizsardzības pakāpe	IP20
direktīvas	2014/35/ES - zemsprieguma direktīva 2014/30/ES - elektromagnētiskā saderība
Produkta sertifikācija	CE RCM CSA EAC Tirdzniecības flote UL
Standarti	IEC 61010-2-201 IEC 61131-2 UL 61010-2-201 CSA C22.2 Nr. 61010-2-201
Aizsardzības ārstēšana	Standarta versija

Iepakošanas vienības

Pirmā iepakojuma vienības tips	PCE
Vienību skaits 1. iepakojumā	1
1. iepakojuma augstums	5,500 cm
1. iepakojuma platums	11,000 cm
1. iepakojuma garums	11,500 cm
1. iepakojuma svars	173,000 g
Otrā iepakojuma vienības tips	S02
Vienību skaits 2. iepakojumā	15
2. iepakojuma augstums	15,000 cm
2. iepakojuma platums	30,000 cm
2. iepakojuma garums	40,000 cm
2. iepakojuma svars	2,901 kg

Līguma garantija

Garantija (mēnešos)	18

Environmental Data

Schneider Electric mērķis ir līdz 2050. gadam sasniegt nulles emisiju statusu, izmantojot piegādes ķēdes partnerību, zemākas ietekmes materiālus un cirkularitāti, izmantojot mūsu pašreizējo kampaņu "Use Better, Use Longer, Use Again", lai pagarinātu produktu kalpošanas laiku un to pārstrādājamību.

Environmental Data skaidrojums >

Kā mēs novērtējam produktu ilgtspēju >

Ietekme uz vidi

Kopējā dzīves cikla oglekļa pēda	**149 kg CO2 eq.**
Ražošanas posma oglekļa pēdas nospiedums [A1–A3]	**23 kg CO2 eq.**
Izplatīšanas posma oglekļa pēdas nospiedums [A4]	**0 kg CO2 eq.**
Uzstādīšanas posma oglekļa pēdas nospiedums [A5]	**0 kg CO2 eq.**
Lietošanas posma oglekļa pēdas nospiedums [B2, B3, B4, B6]	**126 kg CO2 eq.**
Dzīves cikla beigu posma oglekļa pēdas nospiedums [C1–C4]	**0.3 kg CO2 eq.**
Vides informācijas publiskošana	**Produkta ietekme uz vidi**

Use Better

Materiāli un iepakojums

Iepakojums izgatavots no pārstrādāta kartona	**Jā**
Iepakojums bez plastmasas	**Jā**
SCIP numurs	**Ad4cea6d-914d-448b-b874-17dfaccebfc6**
ES RoHS direktīva	**Atbilst, Izmantojot Izņēmumu**
REACh regula	**Atsauce satur vielas virs noteiktās normas, kas rada ļoti lielas bažas**

Use Again

Pārsaiņošana un atkārtota ražošana

Pārstrādājamības potenciāls, %	**3**
Cirkularitātes profils	**Informācija par ekspluatācijas izbeigšanu**
Atgriešana	**Jā**

Dimensions Drawings

Modules Mounted on Racks

Dimensions

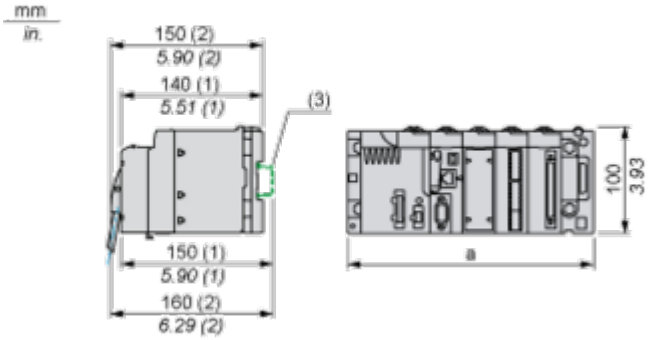

(1) With removable terminal block (cage, screw or spring).
(2) With FCN connector.
(3) On AM1 ED rail: 35 mm wide, 15 mm deep. Only possible with BMXXBP0400/0400H/0600/0600H/0800/0800H rack.

Rack references	a in mm	a in in.
BMXXBP0400 and BMXXBP0400H	242.4	09.54
BMXXBP0600 and BMXXBP0600H	307.6	12.11
BMXXBP0800 and BMXXBP0800H	372.8	14.68
BMXXBP1200 and BMXXBP1200H	503.2	19.81

Connections and Schema

Wiring Diagram

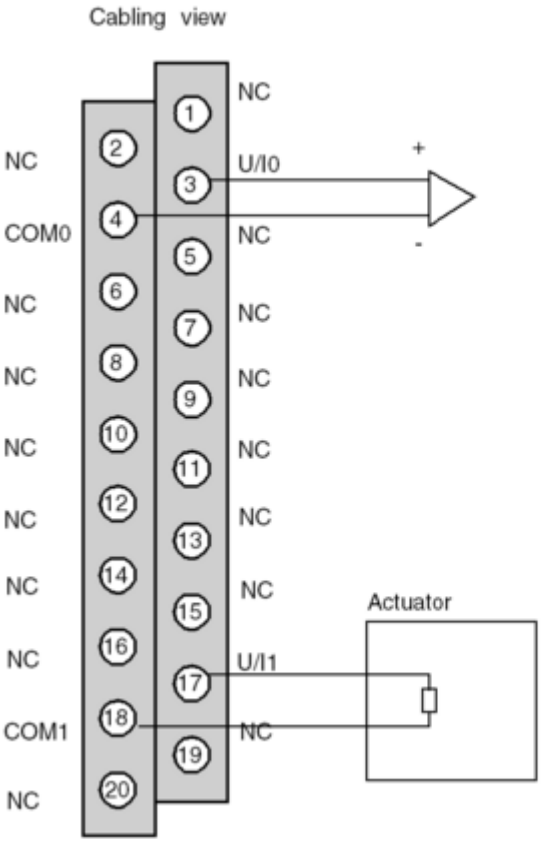

U/Ix + pole input for channel x
COMx - pole input for channel x
Channel 0 Voltage actuator
Channel 1 Current actuator
The current loop is self-powered by the output and does not request any external supply.

Image of product / Alternate images

Alternative

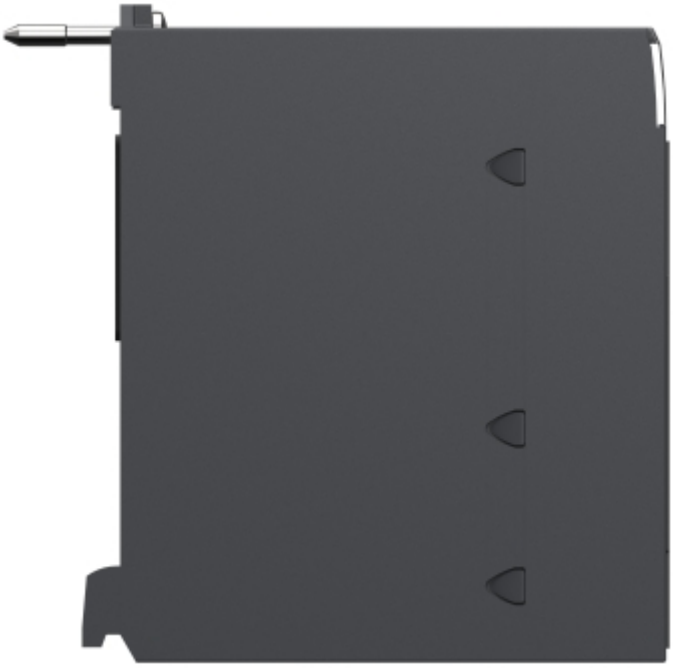










SN:XXXXXXXXXXX
PV:XX SV:XX RL:XX