# Produkta datu lapa

Specifikācijas



## Analogais neizolēts augsta līmeņa izejas modulis, Modicon X80, 8 izejas, no 0 līdz 20 mA, no 4 līdz 20 mA

BMXAMO0802

## Galvenā

| | |
|---|---|
| **Produktu klāsts** | Modicon X80 |
| **Produkta vai sastāvdaļas veids** | Analogās izejas modulis |
| **Elektrības pieslēgums** | 20 veidi 1 savienotājs |
| **Izolācija starp kanāliem** | Nav izolēts |

## Papildinošs

| | |
|---|---|
| **Analogās ievades izšķirtspēja** | 16 biti |
| **Mērījumu kļūda** | <= 0,25 % no pilnas skalas 0...60 °C<br>0,1 % no pilnas skalas 25 °C |
| **Temperatūras novirze** | 45 ppm/°C 0...20 mA<br>45 ppm/°C 4...20 mA |
| **Minimālais šķērsrunas vājinājums** | 80 dB |
| **Kopējā režīma noraidīšana** | 80 dB |
| **Izolācijas spriegums** | 1400 V DC starp kanāliem un zemi<br>1400 V DC starp kanāliem un kopni |
| **Atklāšanas veids** | atvērta ķēde 4...20 mA<br>īssavienojums 0...20 mA |
| **Slodzes pretestība omi** | <= 350 omi 0...20 mA<br><= 350 omi 4...20 mA |
| **Izvades līmenis** | Augsts līmenis |
| **Analogās izejas numurs** | 8 |
| **Analogās izvades veids** | strāva : 0...20 mA<br>strāva : 4...20 mA |
| **Analogās izejas izšķirtspēja** | 16 biti |
| **Piegāde** | Iekšējā barošana caur statīvu |
| **Konversijas laiks** | <= 4 ms |
| **Maksimālā reklāmguvumu vērtība** | 0...21 mA 0...20 mA<br>0...21 mA 4...20 mA |
| **Atkāpšanās režīms** | Konfigurējams<br>Iepriekš definēts |
| **MTBF uzticamība** | 1500000 H |
| **Darbības augstums** | 0...2000 m<br>2000...5000 m ar pazemināšanas koeficientu |
| **Statusa gaismas diode** | 1 LED (zaļš) RUN<br>1 LED katrā kanālā (zaļš) kanālu diagnostika<br>1 LED (sarkans) ERR<br>1 LED (sarkans) I/O |

Ir sasniegts maksimālais saīdzināmo produktu skaits. Lūdzu, atveriet sadaļu Saīdzināt produktus #SAITE# un izdzēsiet kādu produktu, lai turpinātu.

| | |
|---|---|
| **Neto svars** | 0,15 kg |
| **Enerģijas patēriņš W** | 3,6 W 24 V DC tipisks<br>3,9 W 24 V DC maksimums<br>0,35 W 3,3 V DC tipisks<br>0,48 W 3,3 V DC maksimums |
| **Pašreizējais patēriņš** | 150 mA pie 3,3 V DC<br>135 mA pie 24 V DC |

## Vide

| | |
|---|---|
| **Vibrācijas pretestība** | 3 gn |
| **Triecienizturība** | 30 gn |
| **Apkārtējā gaisa temperatūra uzglabāšanai** | -40…85 °C |
| **Apkārtējā gaisa temperatūra darbībai** | 0…60 °C |
| **Relatīvais mitrums** | 5…95 %pie 55 °C bez kondensāta |
| **IP aizsardzības pakāpe** | IP20 |
| **direktīvas** | 2014/35/ES - zemsprieguma direktīva<br>2014/30/ES - elektromagnētiskā saderība |
| **Produkta sertifikācija** | CE<br>RCM<br>CSA<br>EAC<br>Tirdzniecības flote<br>UL |
| **Standarti** | IEC 61010-2-201<br>IEC 61131-2<br>UL 61010-2-201<br>CSA C22.2 Nr. 61010-2-201 |
| **Aizsardzības ārstēšana** | Standarta versija |

## Iepakošanas vienības

| | |
|---|---|
| **Pirmā iepakojuma vienības tips** | PCE |
| **Vienību skaits 1. iepakojumā** | 1 |
| **1. iepakojuma augstums** | 5,300 cm |
| **1. iepakojuma platums** | 11,000 cm |
| **1. iepakojuma garums** | 11,600 cm |
| **1. iepakojuma svars** | 169,000 g |
| **Otrā iepakojuma vienības tips** | S02 |
| **Vienību skaits 2. iepakojumā** | 15 |
| **2. iepakojuma augstums** | 15 cm |
| **2. iepakojuma platums** | 30 cm |
| **2. iepakojuma garums** | 40 cm |
| **2. iepakojuma svars** | 2,880 kg |

## Līguma garantija

| | |
|---|---|
| **Garantija (mēnešos)** | 18 |

## Environmental Data

Schneider Electric mērķis ir līdz 2050. gadam sasniegt nulles emisiju statusu, izmantojot piegādes ķēdes partnerību, zemākas ietekmes materiālus un cirkularitāti, izmantojot mūsu pašreizējo kampaņu "Use Better, Use Longer, Use Again", lai pagarinātu produktu kalpošanas laiku un to pārstrādājamību.

Environmental Data skaidrojums >

Kā mēs novērtējam produktu ilgtspēju >

### Ietekme uz vidi

| | |
|---|---|
| Kopējā dzīves cikla oglekļa pēda | **225 kg CO2 eq.** |
| Ražošanas posma oglekļa pēdas nospiedums [A1–A3] | **22 kg CO2 eq.** |
| Izplatīšanas posma oglekļa pēdas nospiedums [A4] | **0 kg CO2 eq.** |
| Uzstādīšanas posma oglekļa pēdas nospiedums [A5] | **0 kg CO2 eq.** |
| Lietošanas posma oglekļa pēdas nospiedums [B2, B3, B4, B6] | **203 kg CO2 eq.** |
| Dzīves cikla beigu posma oglekļa pēdas nospiedums [C1–C4] | **0.3 kg CO2 eq.** |
| Vides informācijas publiskošana | **Produkta ietekme uz vidi** |

## Use Better

### Materiāli un iepakojums

| | |
|---|---|
| Iepakojums izgatavots no pārstrādāta kartona | **Jā** |
| Iepakojums bez plastmasas | **Jā** |
| ES RoHS direktīva | **Atbilst, Izmantojot Izņēmumu** |
| REACh regula | **Atsauce satur vielas virs noteiktās normas, kas rada ļoti lielas bažas** |

## Use Again

### Pārsaiņošana un atkārtota ražošana

| | |
|---|---|
| Pārstrādājamības potenciāls, % | **3** |
| Cirkularitātes profils | **Informācija par ekspluatācijas izbeigšanu** |
| Atgriešana | **Jā** |

Dimensions Drawings

## Modules Mounted on Racks

### Dimensions

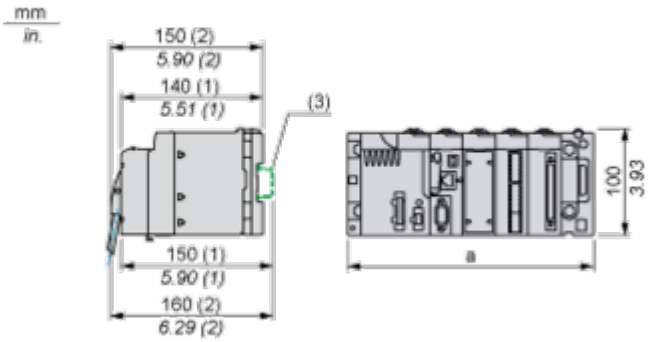


**(1)** With removable terminal block (cage, screw or spring).
**(2)** With FCN connector.
**(3)** On AM1 ED rail: 35 mm wide, 15 mm deep. Only possible with BMXXBP0400/0400H/0600/0600H/0800/0800H rack.

| Rack references | a in mm | a in in. |
|---|---|---|
| BMXXBP0400 and BMXXBP0400H | 242.4 | 09.54 |
| BMXXBP0600 and BMXXBP0600H | 307.6 | 12.11 |
| BMXXBP0800 and BMXXBP0800H | 372.8 | 14.68 |
| BMXXBP1200 and BMXXBP1200H | 503.2 | 19.81 |

Connections and Schema

**Wiring Diagram**

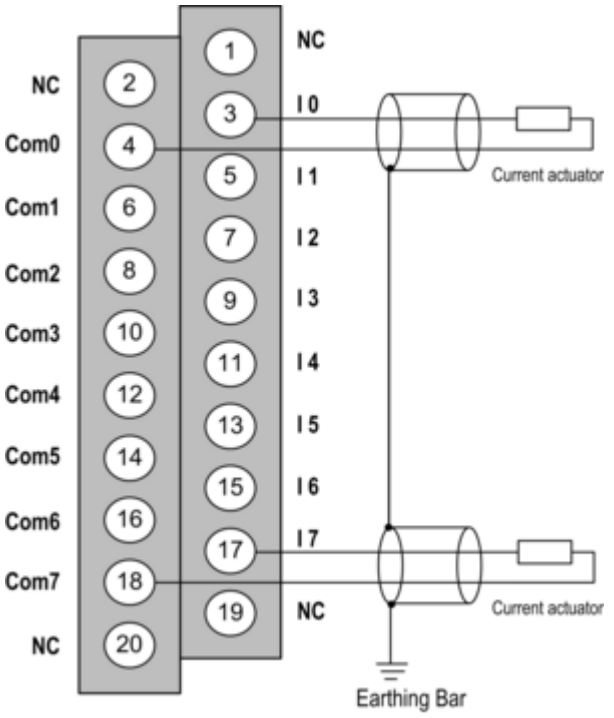


**Ix** + pole input for channel x.
**COMx** - pole input for channel x, COMx are connected together internally.
The current loop is self-powered by the output and does not request any external supply.

Image of product / Alternate images

**Alternative**




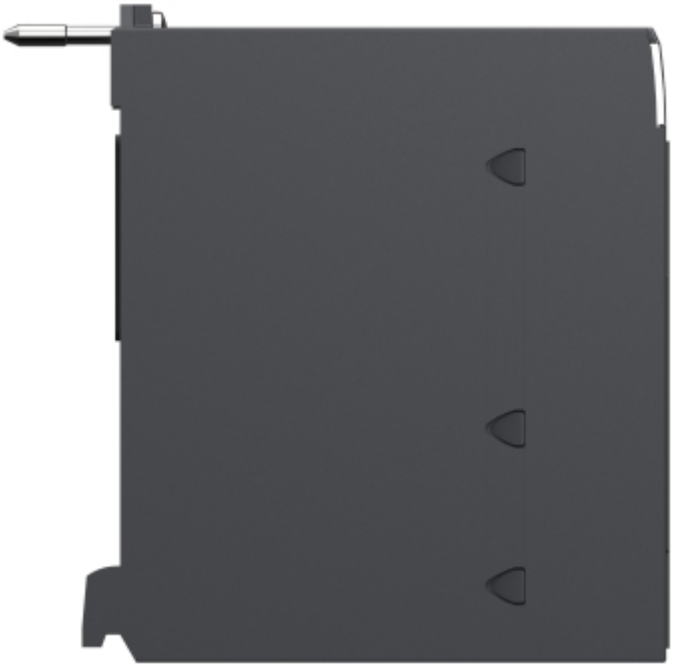







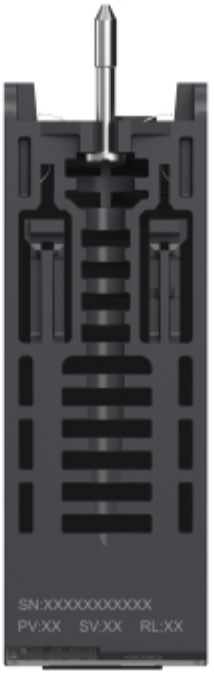
SN:XXXXXXXXXXX
PV:XX SV:XX RL:XX